BE/NP/220(O)

PMIS - MISE EN ŒUVRE DES HUISSERIES ET DES OUVRANTS
Modification NP-270

SOMMAIRE

PMIS - MISE EN ŒUVRE DES HUISSERIES ET DES OUVRANTS .....

BE/NP/270/F PMIS - MISE EN ŒUVRE DES HUISSERIES .....

BE/NP/362/0 PMIS - ENGONDAGE ET REGLAGE DES VANTAUX AVEC PIVOTS PM2D .....

BE/NP/320/B PMIS ET PMT BATTANTE - ENGONDAGE DES VANTAUX AVEC PIVOTS RENFORCES .....

BE/NP/319/B PMIS ET PMT BATTANTE - REGLAGE DES VANTAUX AVEC PIVOTS RENFORCES .....

BE/NP/315/B PMIS ET PMT BATTANTE - CONTACT DE POSITION .....

BE/NP/049/D PMIS ET PMT BATTANTE - CREMONE A LEVIER WSS (CL01) .....

BE/NP/325/A PMIS ET PMT BATTANTE - VERROU D'URGENCE ET ANTIPANIQUE .....

BE/NP/192/C PMIS ET PMT BATTANTE - SELECTEUR DE FERMETURE (SF 03) .....

BE/NP/274/B PMIS ET PMT BATTANTE - SELECTEUR DE FERMETURE (SF 02) .....

BE/NP/277/B PMIS - BARRE DE CONDAMNATION .....

BE/NP/321/B PMIS ET PMT BATTANTE - VENTOUSE ELECTROMAGNETIQUE SERIE EF550 .....

BE/NP/322/C PMIS ET PMT BATTANTE - FERME-PORTE .....

BE/NP/363/0 PMIS ET PMT BATTANTE - CASQUETTE .....

BE/NP/314/A PMIS ET PMT BATTANTE - BATON DE MARECHAL .....

SOMMAIRE

BE/NP/220 : MONTAGE DE LA PORTE

NOTICES COMPLEMENTAIRES :

- **BE/NP/270 MISE EN ŒUVRE DES HUISSERIES**
- **BE/NP/362 ENGONDAGE ET REGLAGE DES VANTAUX AVEC PIVOTS PM2D**
- **BE/NP/320 ENGONDAGE DES VANTAUX AVEC PIVOTS RENFORCES**
- **BE/NP/319 REGLAGE DES VANTAUX AVEC PIVOTS RENFORCES**
- **BE/NP/315 CONTACT DE POSITION**
- **BE/NP/049 CREMONE A LEVIER WSS (CL01)**
- **BE/NP/325 VERROU D'URGENCE ET ANTIPANIQUE**
- **BE/NP/192 SELECTEUR DE FERMETURE (SF 03)**
- **BE/NP/274 SELECTEUR DE FERMETURE (SF 02)**
- **BE/NP/277 BARRE DE CONDAMNATION**
- **BE/NP/321 VENTOUSE ELECTROMAGNETIQUE SERIE EF550**
- **BE/NP/322 FERME-PORTE**
- **BE/NP/363 CASQUETTE**
- **BE/NP/314 BATON DE MARECHAL**

MONTAGE DE LA PORTE				
1 VANTAIL	M101L	M101L + imposte pleine	M101L + imposte vitrée	
	M101LS	M101LSA	M101LCR	
2 VANTAUX	M102L	M102L + imposte pleine	M102L + imposte vitrée	
	M102LS	M102LSA	M102LCR	MD152B

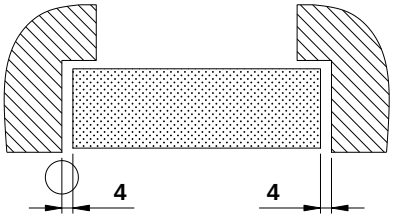

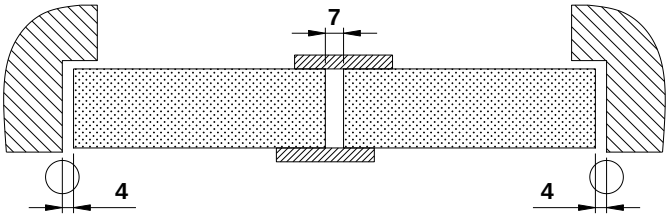

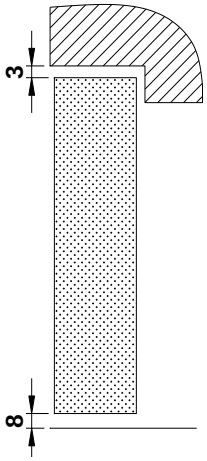

Remarque :

Une butée de sol (ou murale) est conseillée lors de la mise en place des blocs-portes.

Celle-ci devra être située entre l'axe du vantail et le montant serrure en privilégiant une position la plus proche possible de l'extrémité du vantail.

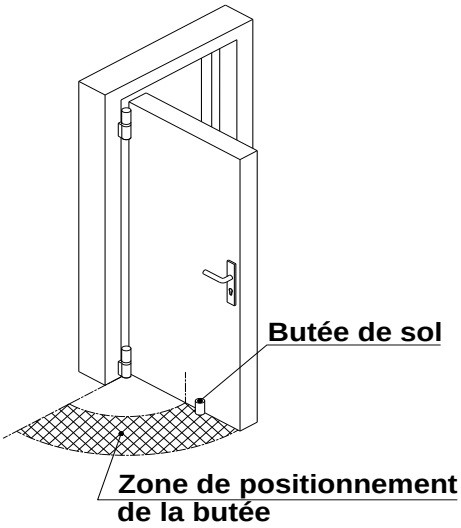

PMIS - MISE EN ŒUVRE DES HUISSERIES

BATI DEMONTABLE

Bâti démontable	Bâti démontable avec imposte
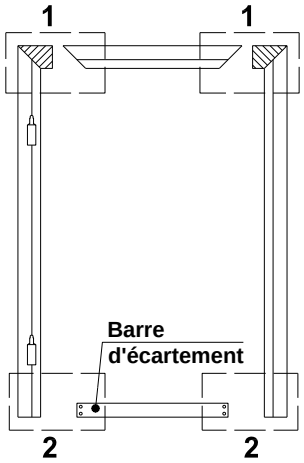	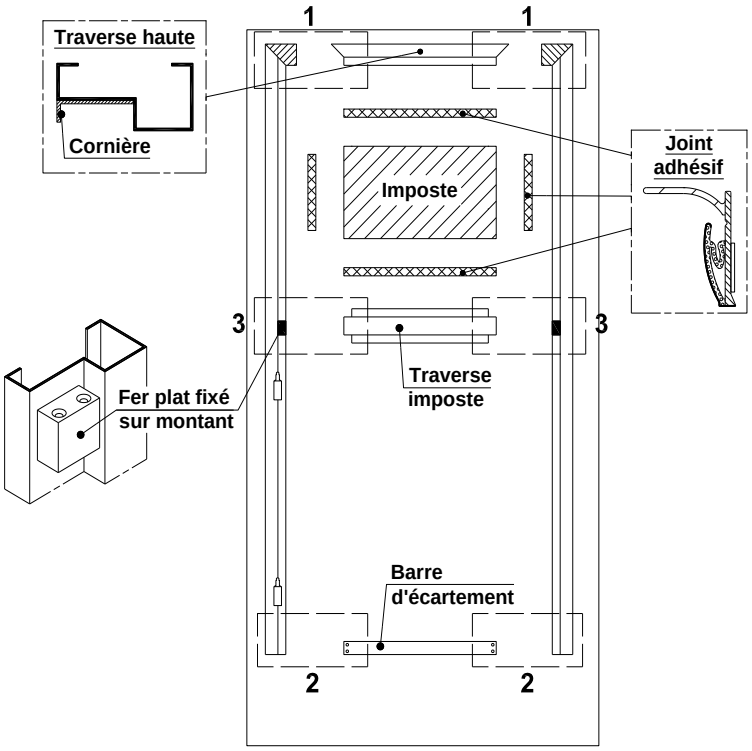

Fourni pour bâti démontable	8 rivets aveugles Ø4.8x8	4 vis autoforeuses TB 4.8x16

1

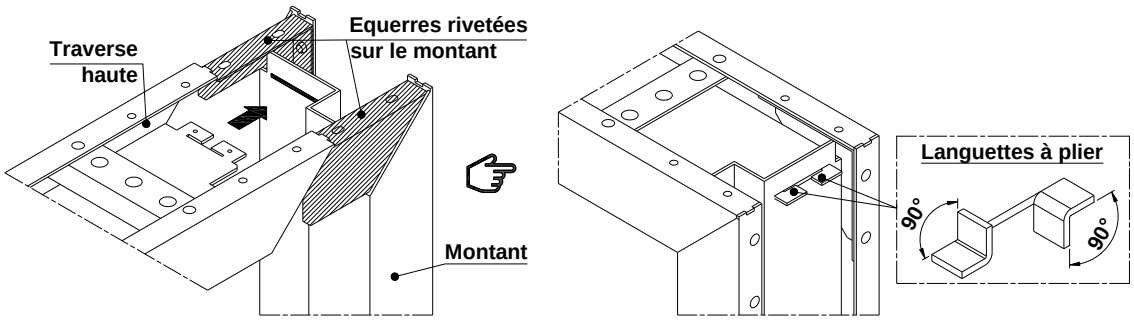

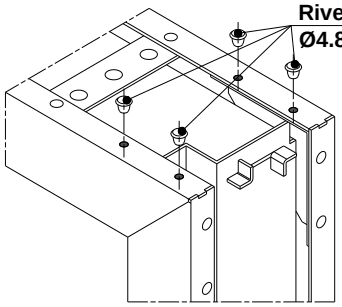

2

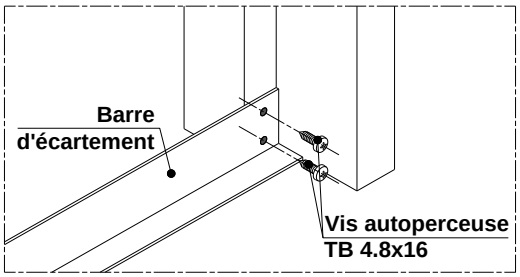

Fourni pour imposte démontable	4 vis CHC M8 tête plate	4 bouchons	Joint adhésif	4 vis autoforeuses TB 4.8x45
			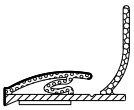	

3

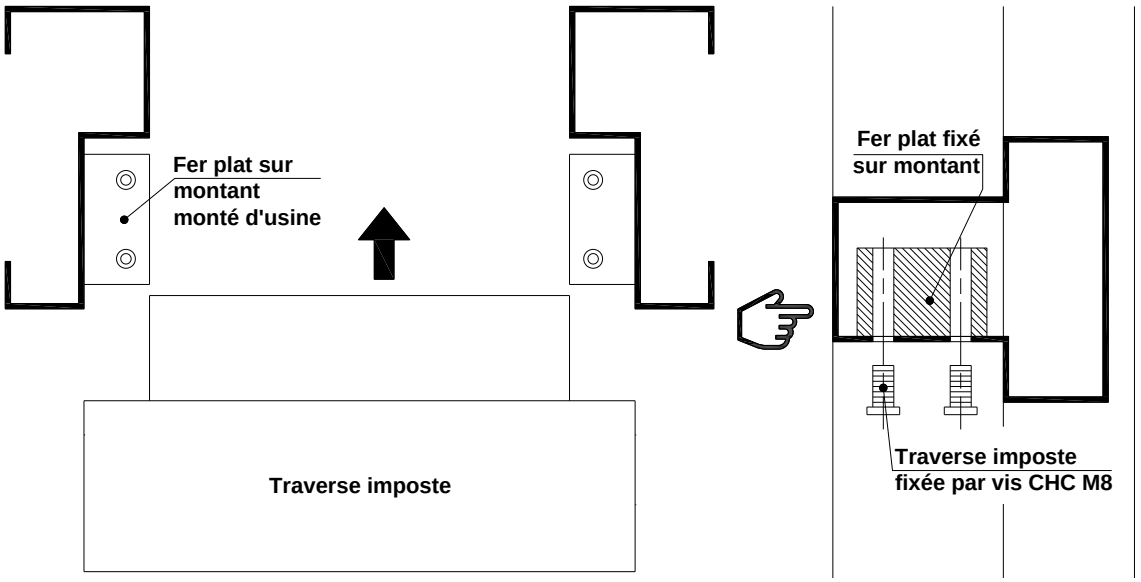

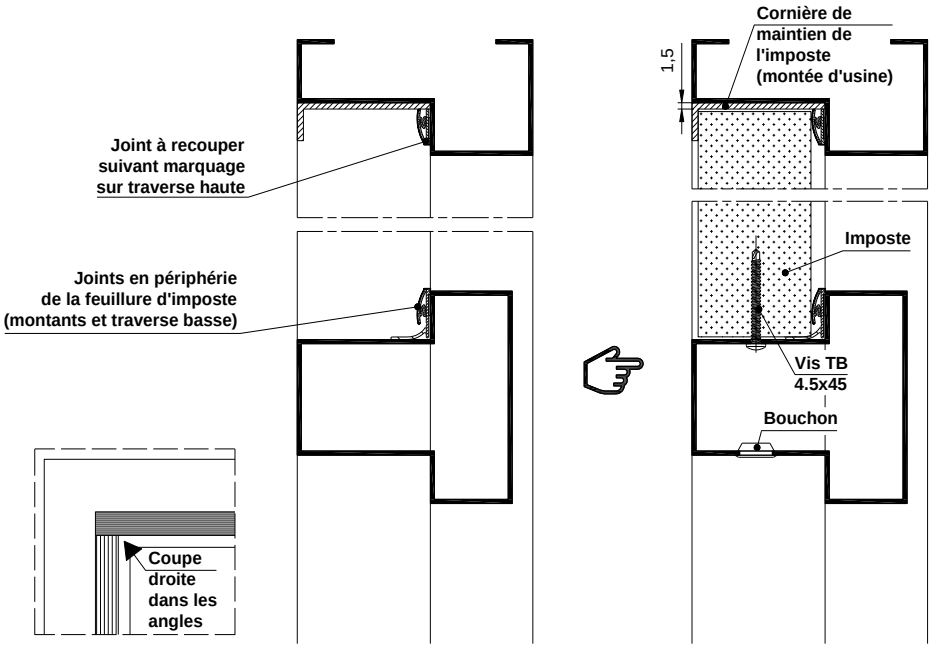

TRAIT DE NIVEAU « 1 METRE »

Anciens pivots	Pivots PM2D
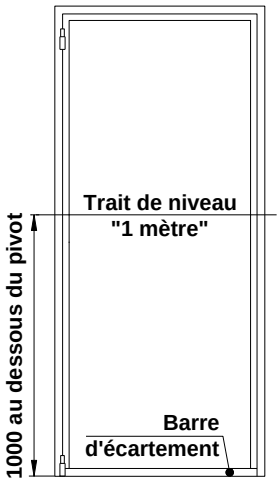	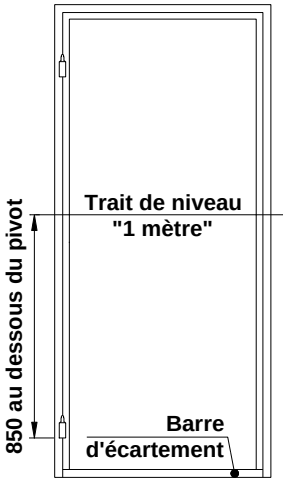

Lors de la pose du bâti vérifier l'aplomb, l'équerrage de la traverse haute et le parallélisme des montants. S'assurer que les montants et la traverse ne soient pas cintrés.

BATI A VISSER

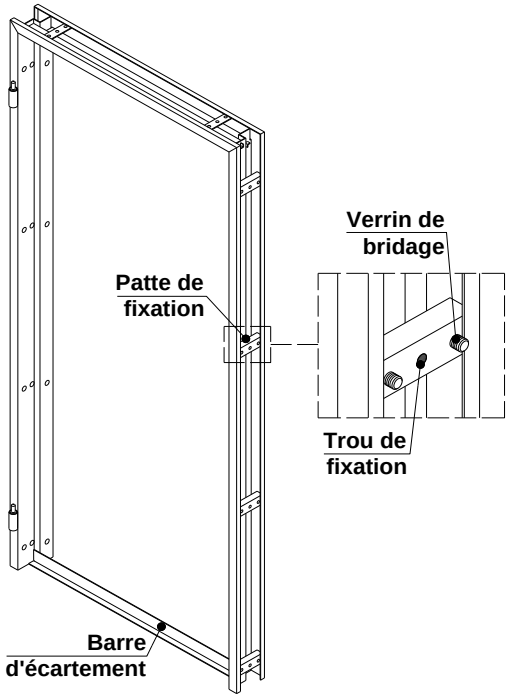

Fourni	Remplissage des bâtis des portes M101LS / M101LSA / M102LS / M102LSA.	Tresse ISOVER 511 Ø30
	Bouchon.	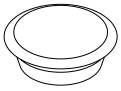
	Joint adhésif.	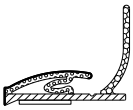

Fixation (Non fournie)	Fixation murale des bâtis.	Cheville métal avec cône Ø8x72		
	Fixation des bâtis sur ossature métallique.	Vis CHC M8	rondelle	écrou
		Vis autoperceuse TH 6,3 et/ou soudure		
		L'utilisation de cheville plastique est strictement interdite		

1- Portes M101LS / M101LSA / M102LS / M102LSA - Remplir obligatoirement le bâti avec la tresse ISOVER 511 Ø30.

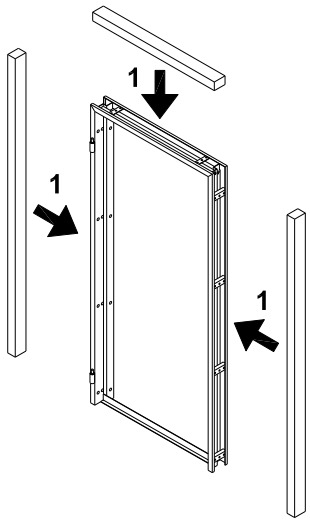

Pose en tunnel

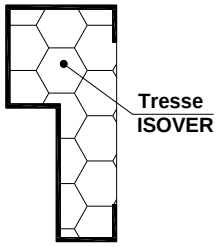

Pose en angle

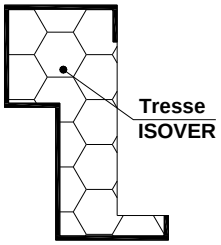

2-3-Positionner et centrer le bâti dans sa réservation.

4-Brider le bâti et corriger si nécessaire l'équerrage du bâti.

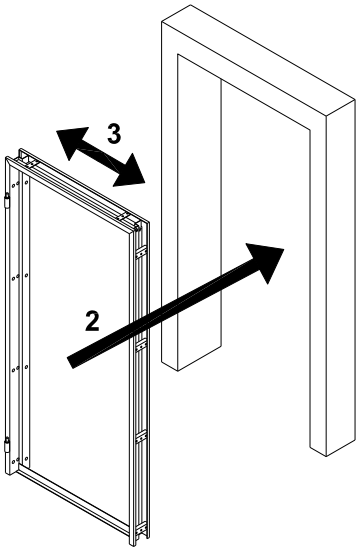

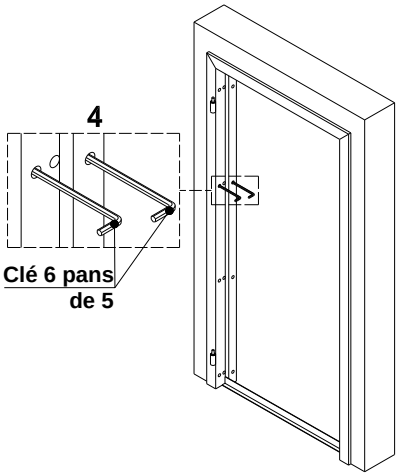

Pose en tunnel

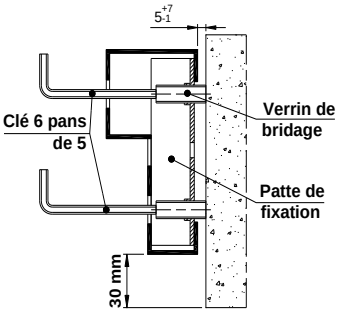

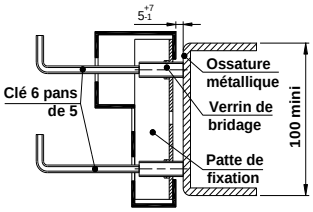

Pose en angle

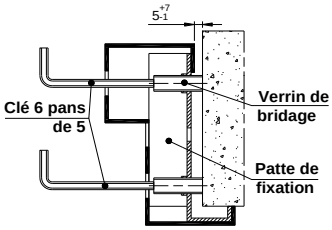

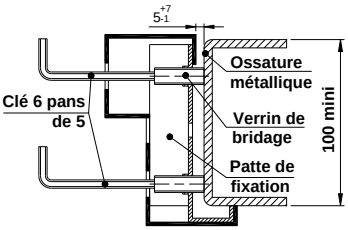

5-Fixer le bâti.

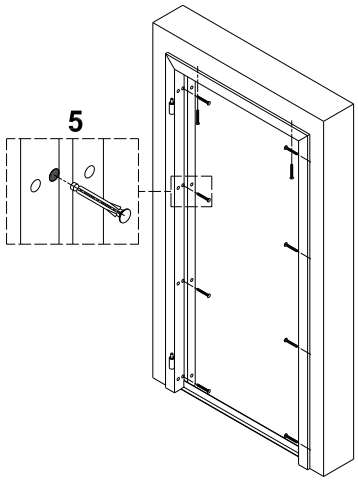

Pose en tunnel

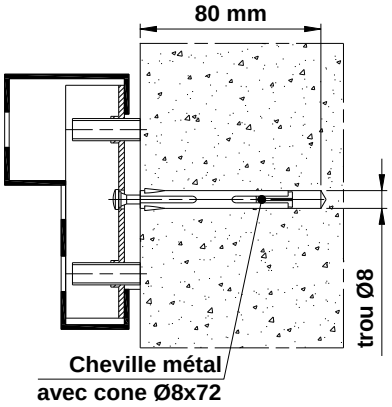

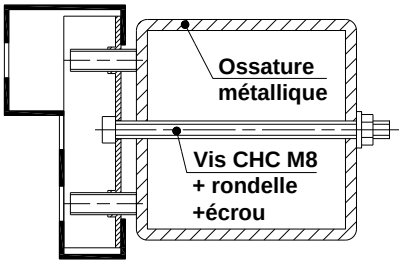

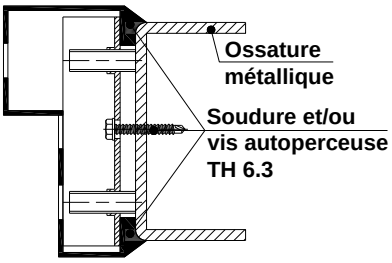

Pose en angle

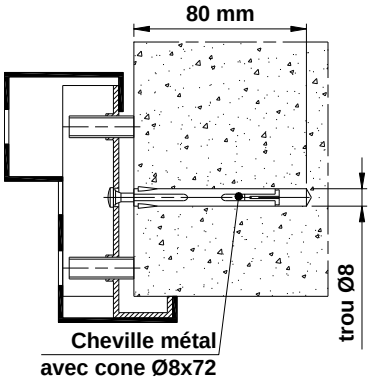

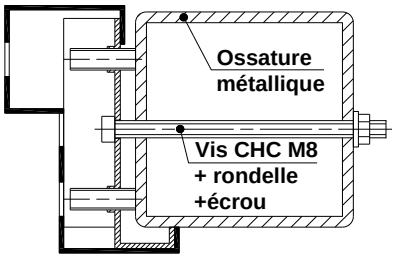

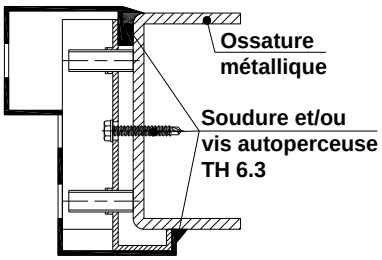

6-Pose des bouchons.

7-Réalisation de l'étanchéité périphérique éventuelle (cordon de joint silicone neutre).

8-Oter la barre d'écartement.

9-Pose du joint adhésif.

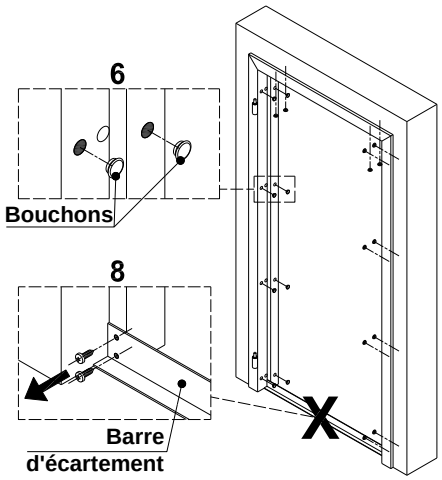

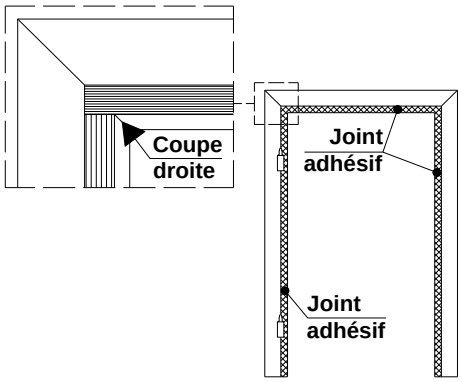

Pose en tunnel

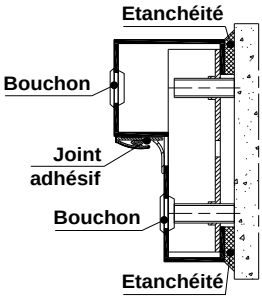

Pose en angle

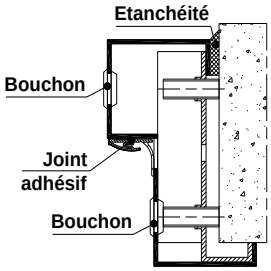

SEUIL DEMONTABLE

La pose du seuil est obligatoire pour les portes M101LS, M101LSA, M102LS et M102LSA.

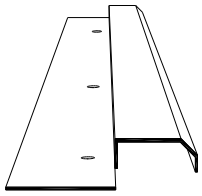

Joint adhésif

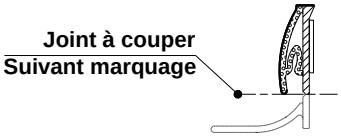

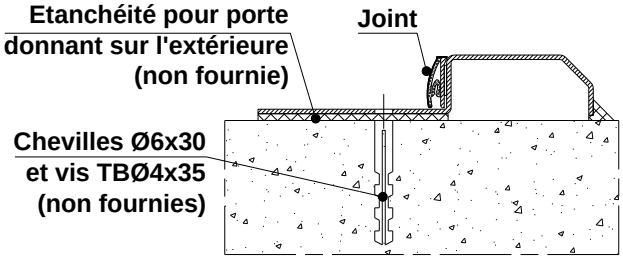

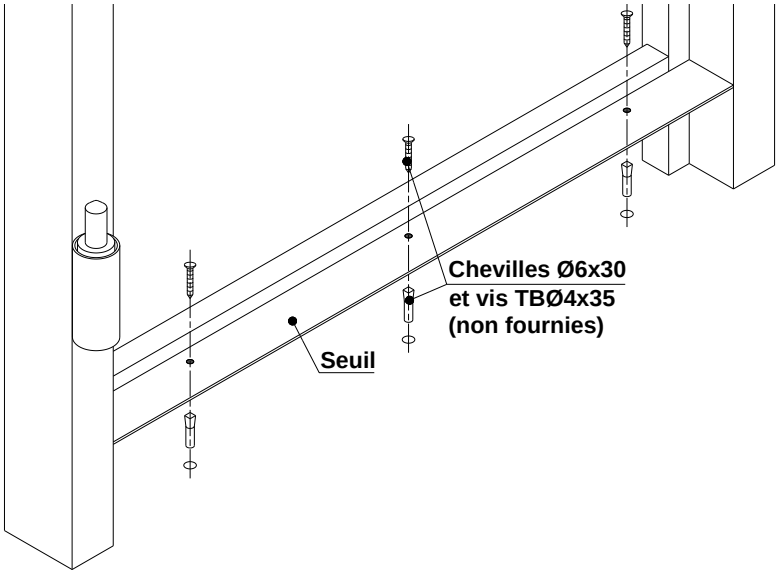

NOTICE DE POSE

PMIS - ENGONDAGE ET REGLAGE DES VANTAUX AVEC PIVOTS PM2D

A	Fourreau	**B**	Cache	**C**	Vis CHC M8x16 Tête extra plate
D	Clé 6 pans de 6	**E**	Clé 6 pans de 5	**F**	Clé 6 pans de 4

1-Engondage

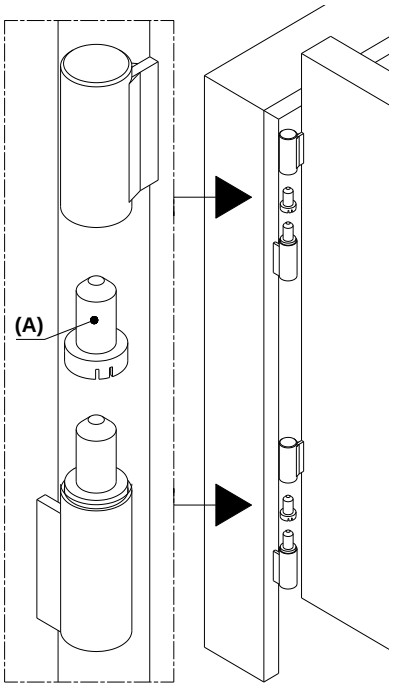

2-Réglage du jeu latéral

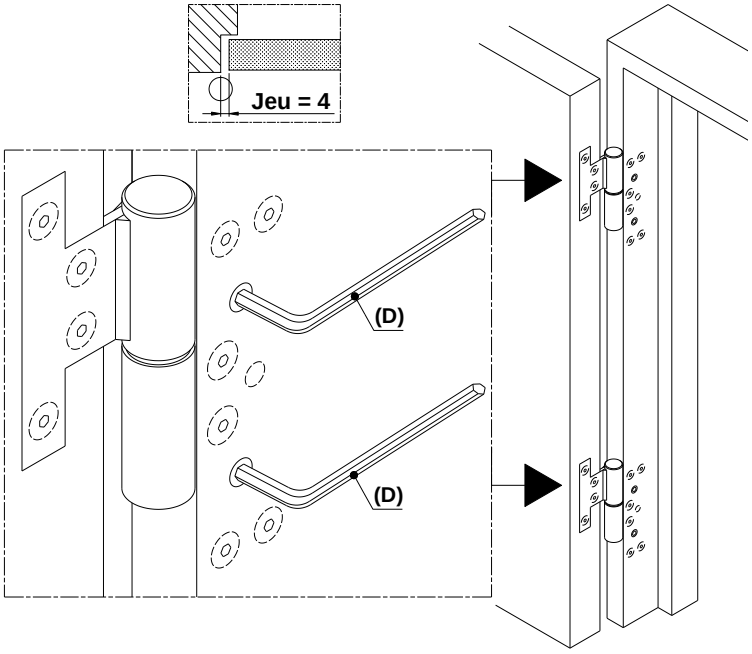

3-Serrage des pivots

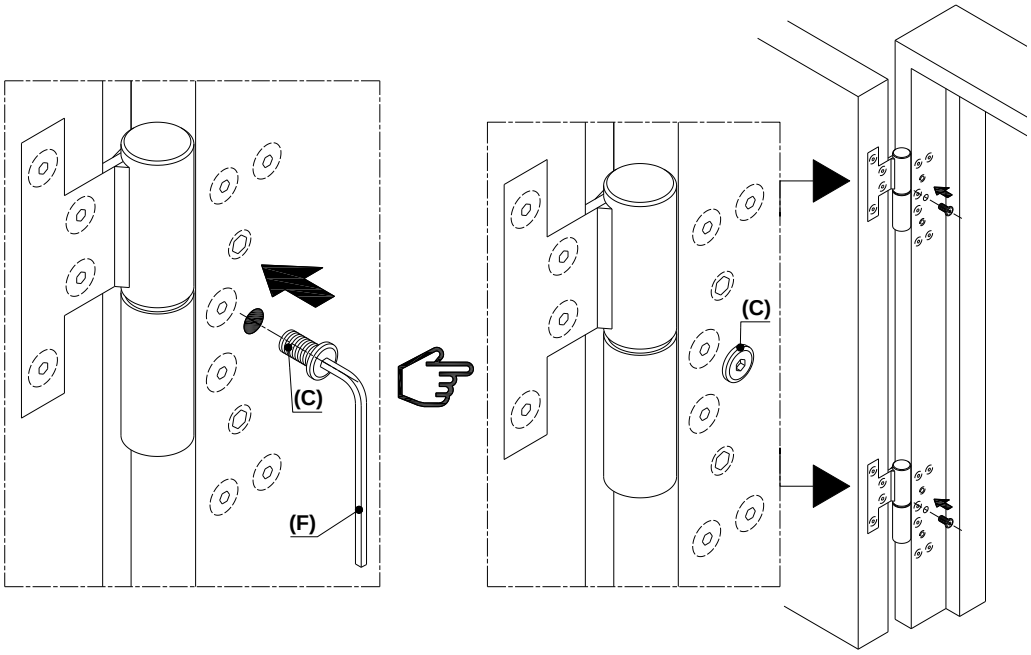

4-Réglage du jeu en partie haute

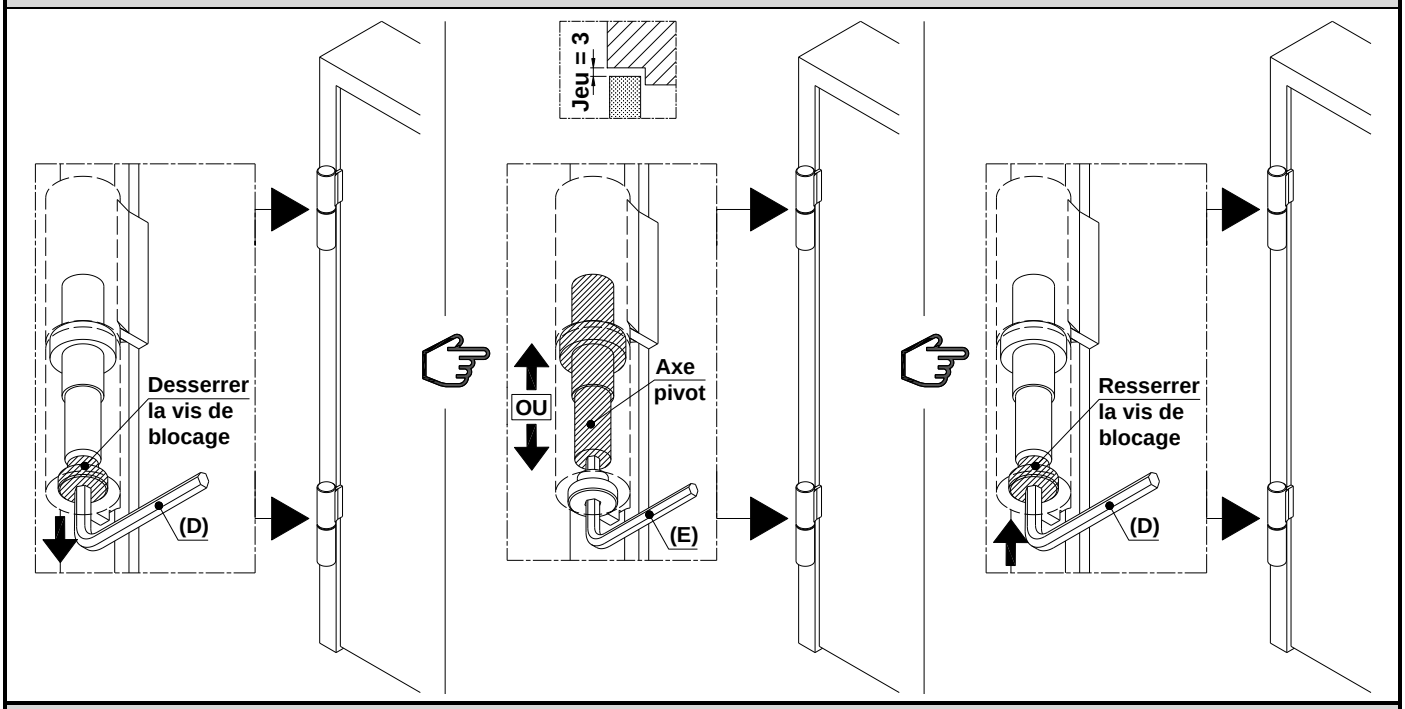

5-Pose des caches

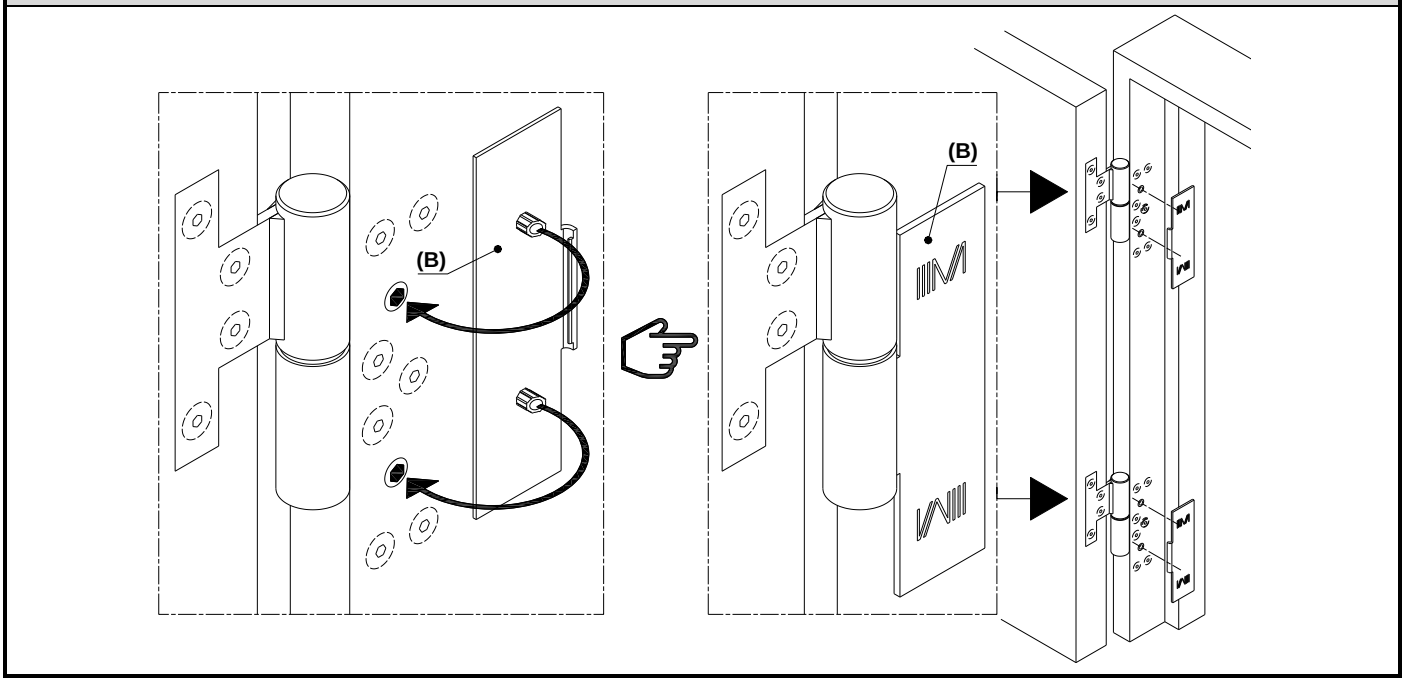

NOTICE DE POSE

PMIS ET PMT BATTANTE - ENGONDAGE DES VANTAUX AVEC PIVOTS RENFORCES

A	Axe pivot	B	Pivot mâle	C	Bouchon
				D	Butée à billes
E	Vis CHC M8x20	F	Vis CHC tête basse M8x20	G	Rondelle Ø14
H	Clé 6 pans de 6	I	Clé 6 pans de 5	J	Clé 6 pans de 3

1-Oter les vis CHC M8x20	2-Montage des pivots	3-Montage des axes	
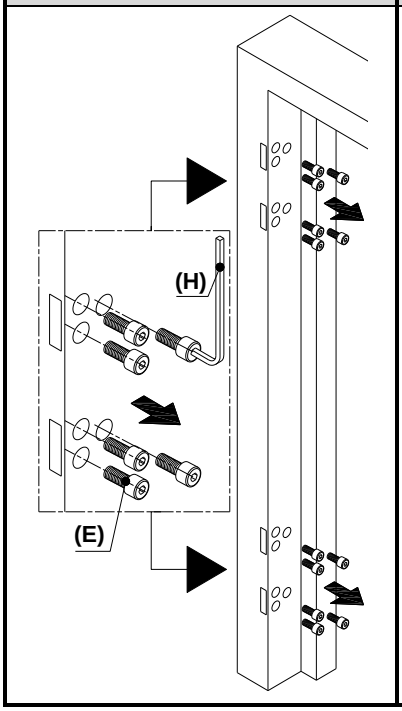	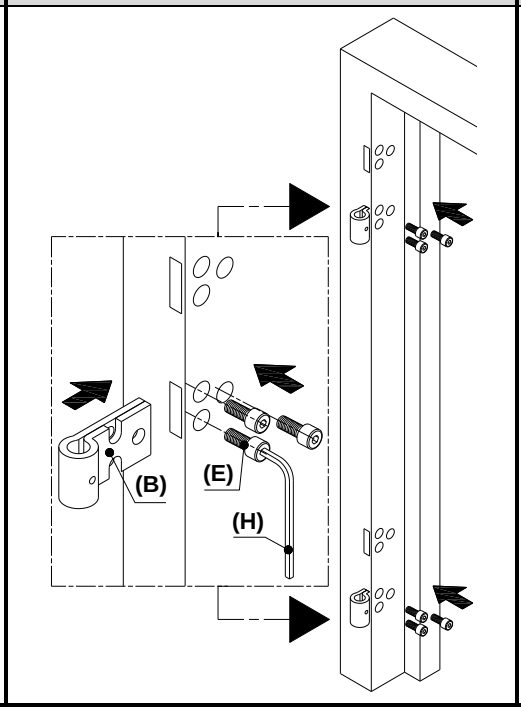	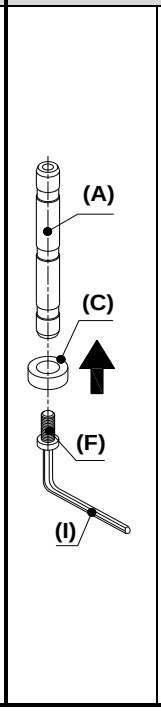	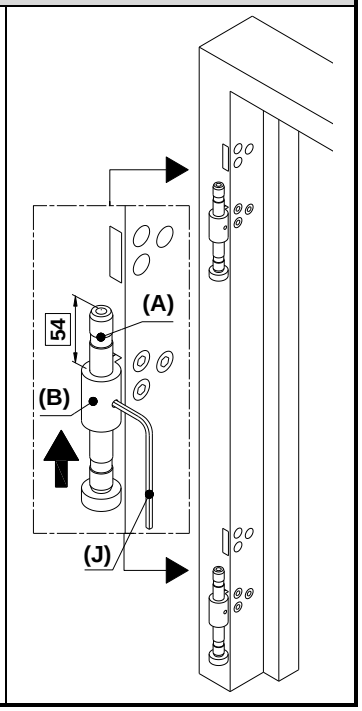

4-Engondage

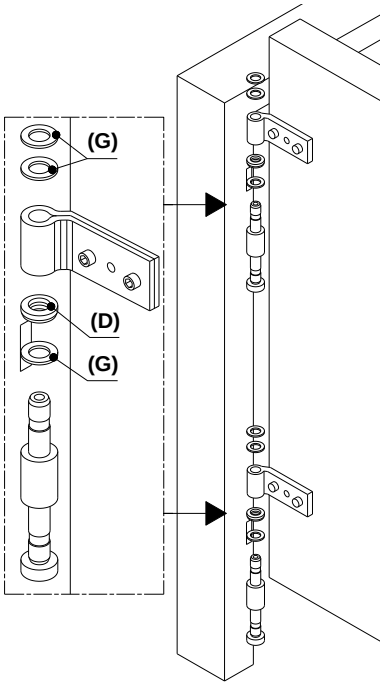

5-Montage des pivots

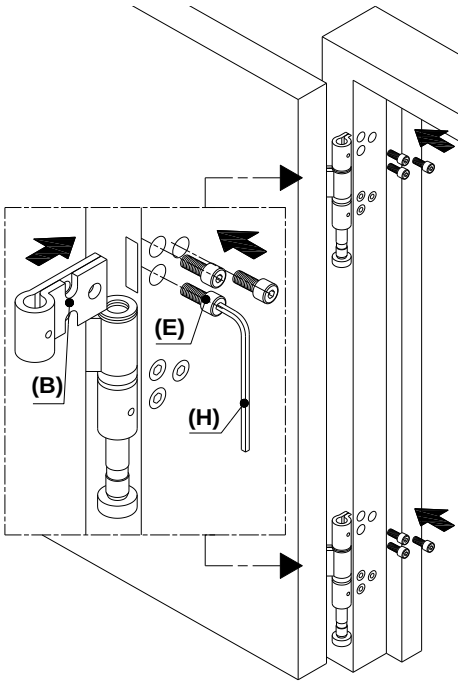

6-Montage des bouchons

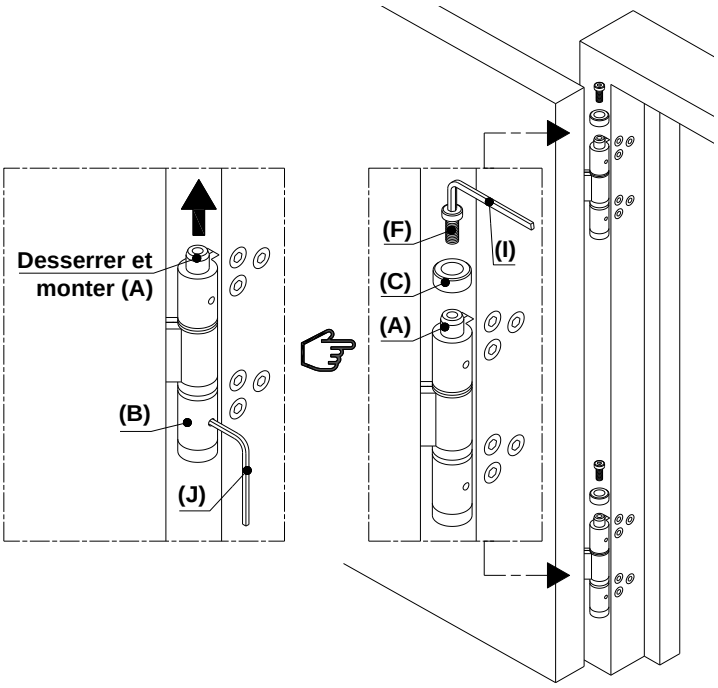

7-Serrage des pivots

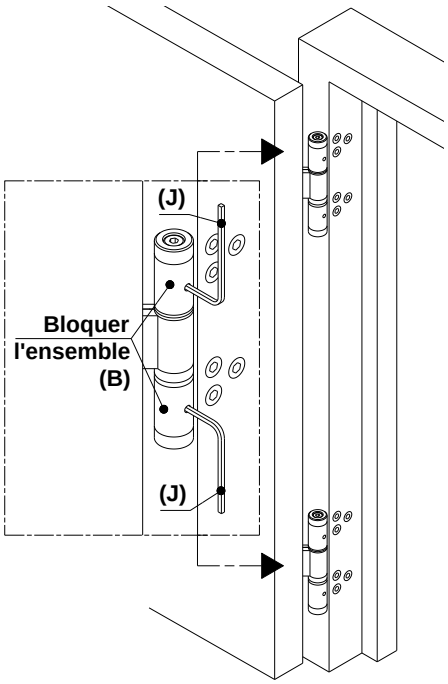

NOTICE DE POSE

PMIS ET PMT BATTANTE - REGLAGE DES VANTAUX AVEC PIVOTS RENFORCES

A	Capot	B	Clé 6 pans de 6

1-Réglage du jeu latéral	2-Pose des capots
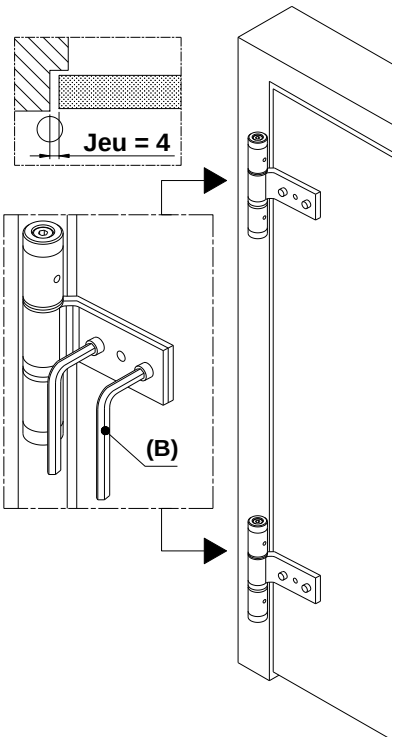	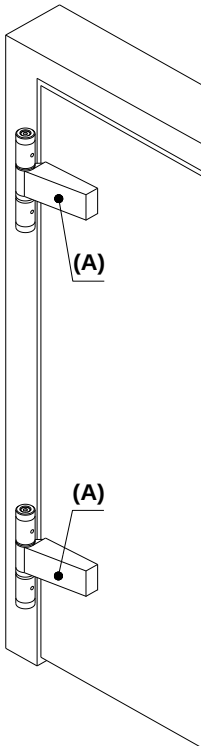

-Dans le cas d'un réglage latéral, caler les vantaux en position fermée et desserrer légèrement les vis de réglage avec une clé 6 pans de 6. Ajuster la position des vantaux dans l'huisserie avec des cales biaises en bois.

NOTICE DE POSE

PMIS ET PMT BATTANTE - CONTACT DE POSITION

CONTACT DE POSITION A BILLE

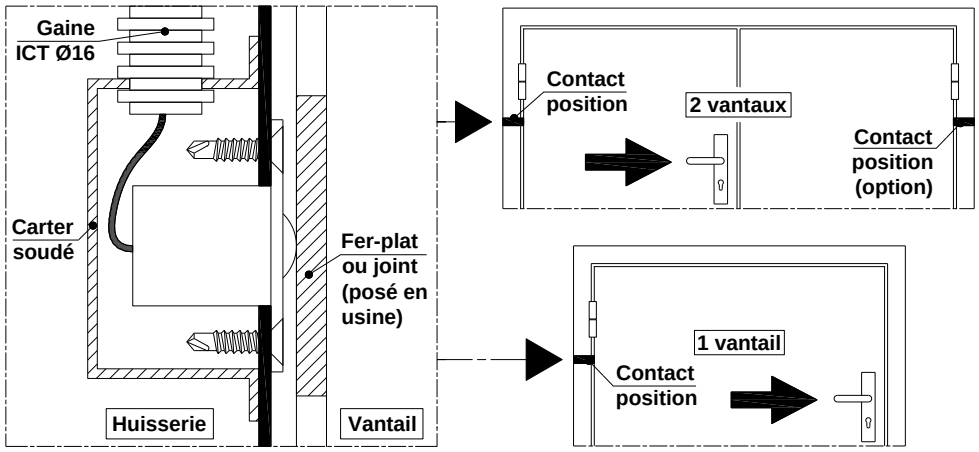

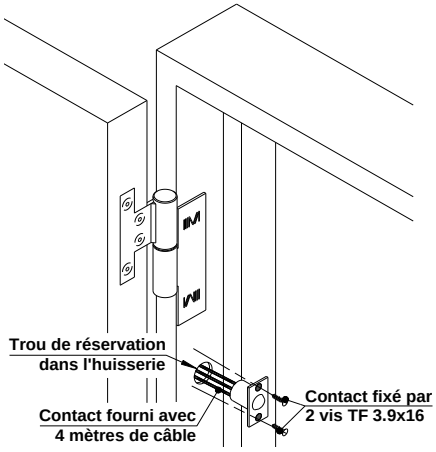

CONTACT DE POSITION MAGNETIQUE

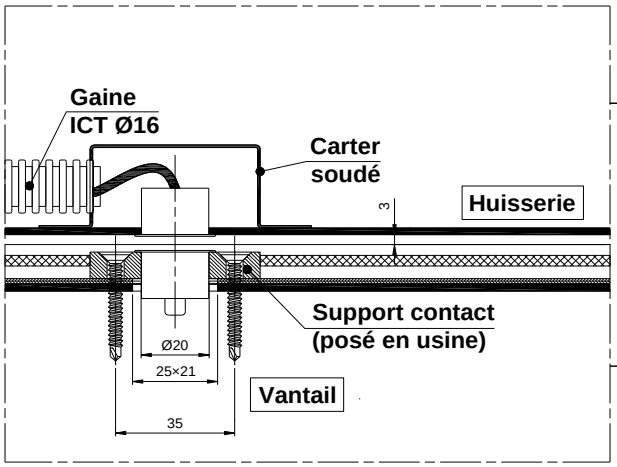

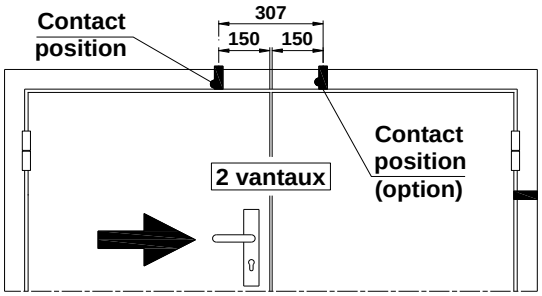

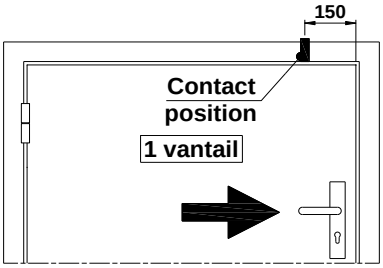

NOTICE DE POSE

PMIS ET PMT BATTANTE - CREMONE A LEVIER WSS (CL01)

*: chanfrein obligatoire après recoupe des tringles

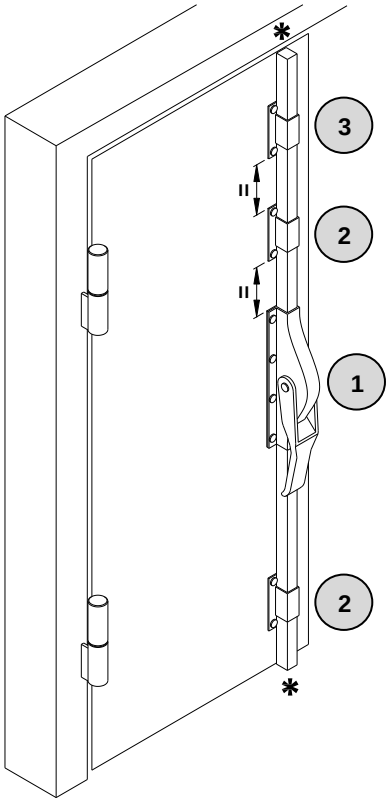

OU

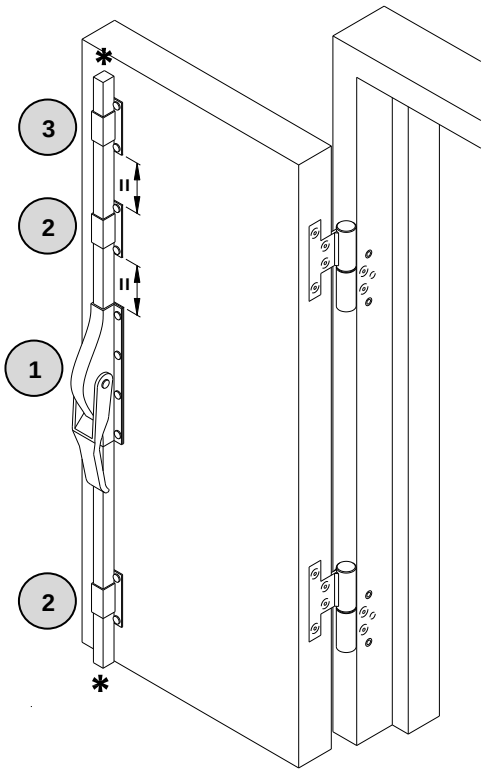

Recoupe des tringles	Longueur tringle
Tringle du haut	Hauteur vantail - 1075
Tringle du bas	1010

Recoupe des tringles	Longueur tringle
Tringle du haut	Hauteur passage - 1114
Tringle du bas	1010
Tringle du bas pour vantail avec seuil	965
Tringle du bas pour huisserie 4 côtés	955

1

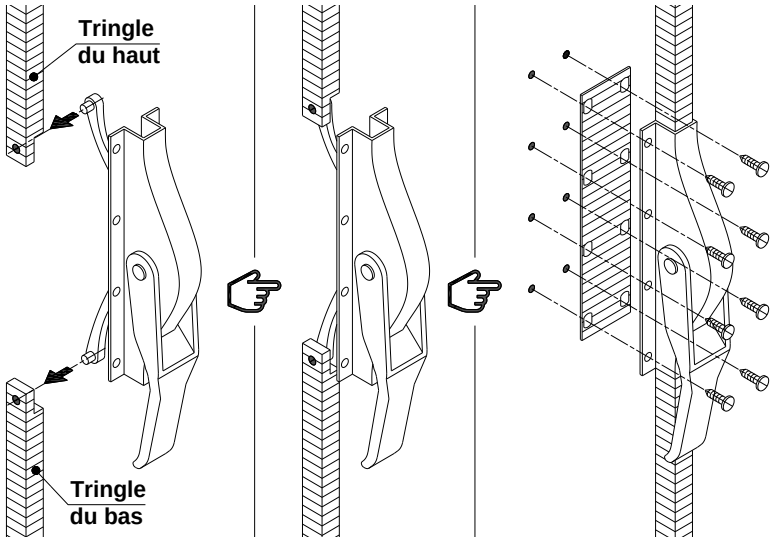

2 3

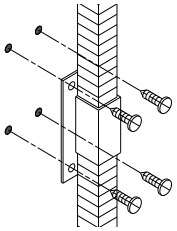

Dans le cas de EI120 : prendre les 4 vis les plus longues pour fixer le guide haut (3)

Les trous prépercés sur le vantail correspondent à la position de l'appareil à installer.

Pour un montage correct des gâches, il faut maintenir le vantail dans sa position fermée et le mettre obligatoirement d'aplomb.

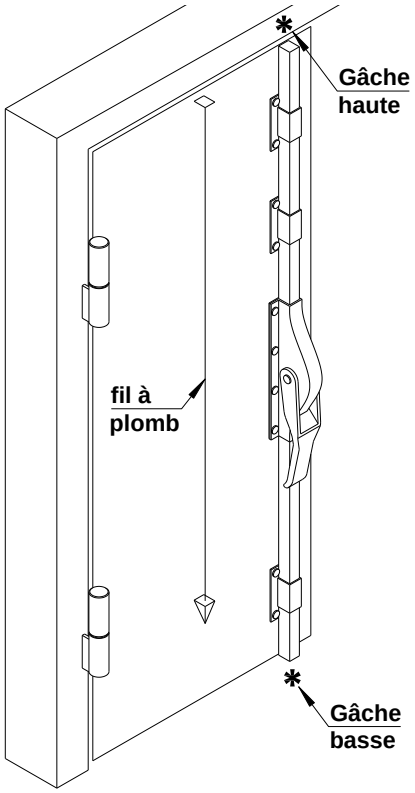

Fixation gâche haute côté pivots	Fixation gâche basse côté pivot
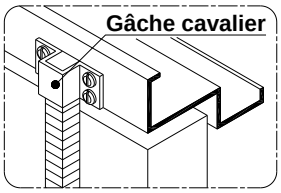	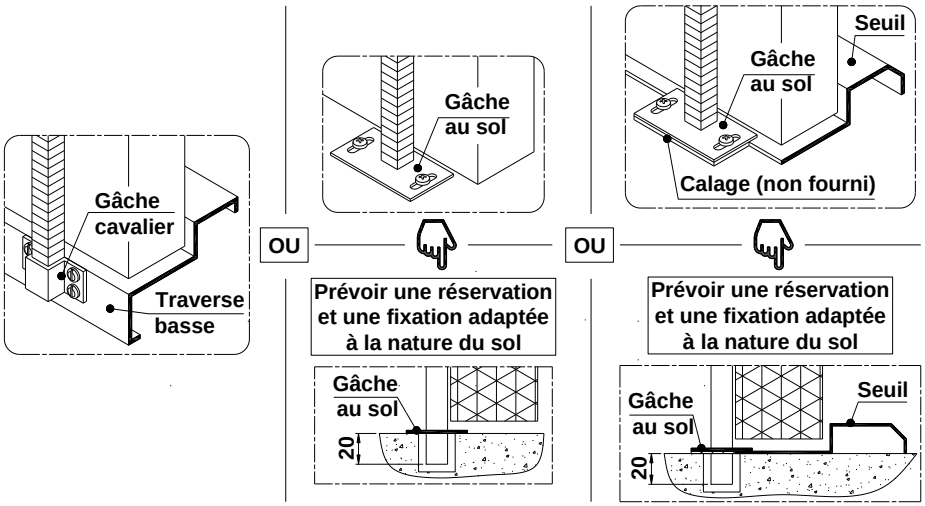

Fixation gâche haute côté opposé aux pivots	Fixation gâche basse côté opposé aux pivots
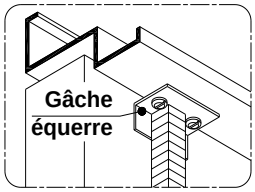	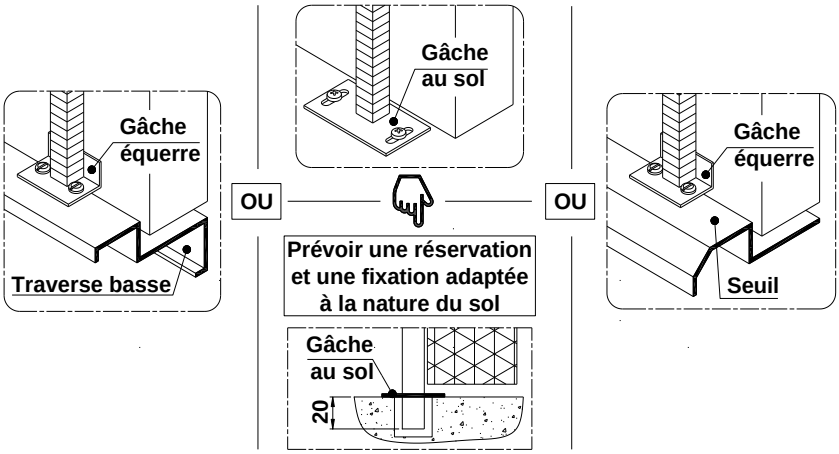

NOTICE DE POSE

PMIS ET PMT BATTANTE - VERROU D'URGENCE ET ANTIPANIQUE

Les trous prépercés sur le vantail correspondent à la position de l'appareil à installer.

JPM EUROPAD 2 points (VU01)	BRICARD SECURISTYLE 1 point (AP91)
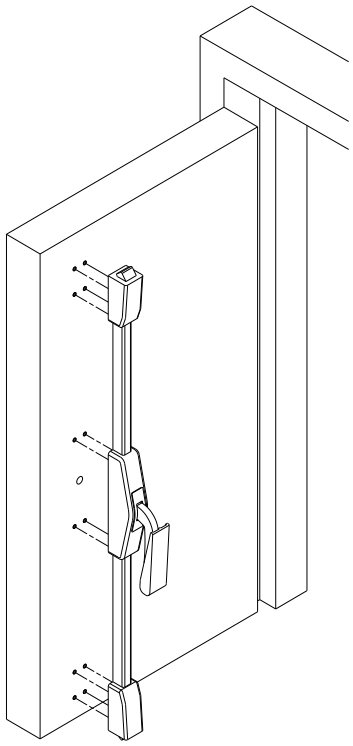	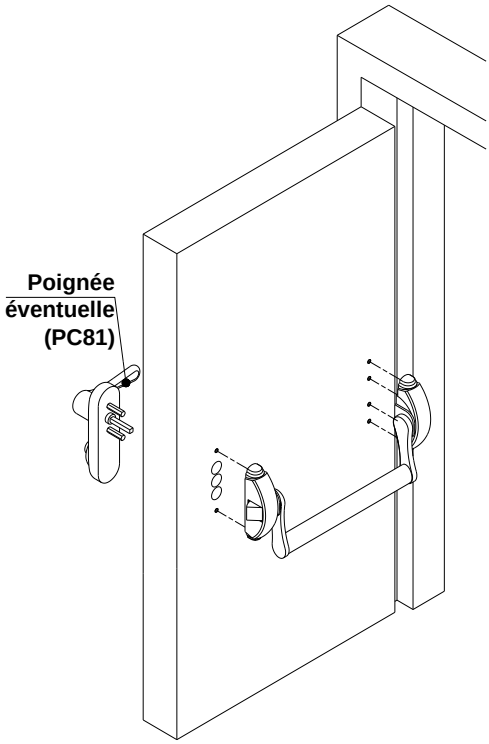
BRICARD SECURISTYLE 3 points (AP93)	**BRICARD SECURISTYLE 2 points (AP92)**
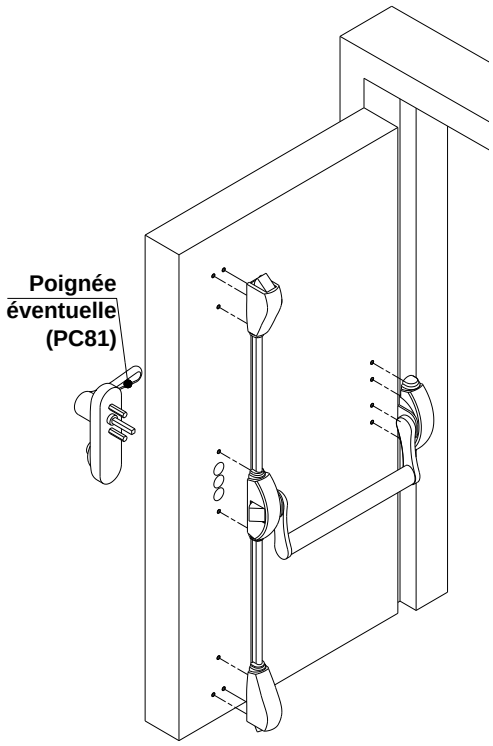	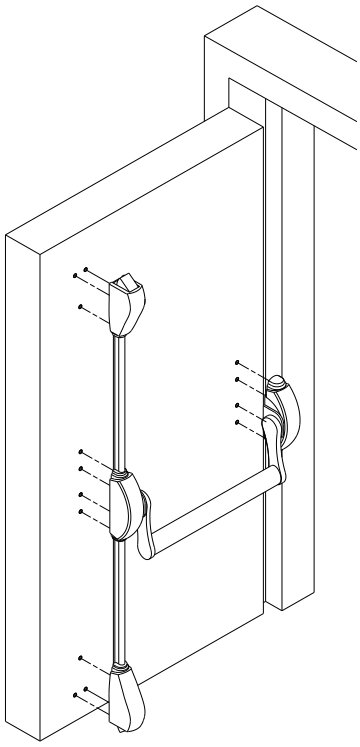

BRICARD TOUCH BAR 1 point (AP81)	BRICARD TOUCH BAR 3 points (AP83)
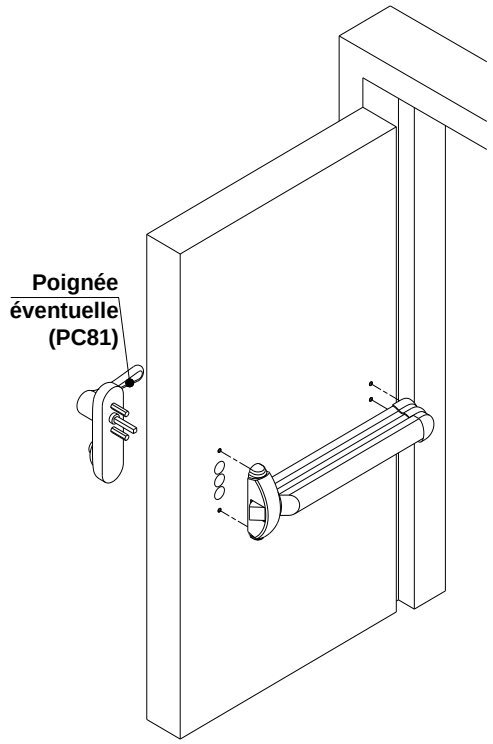	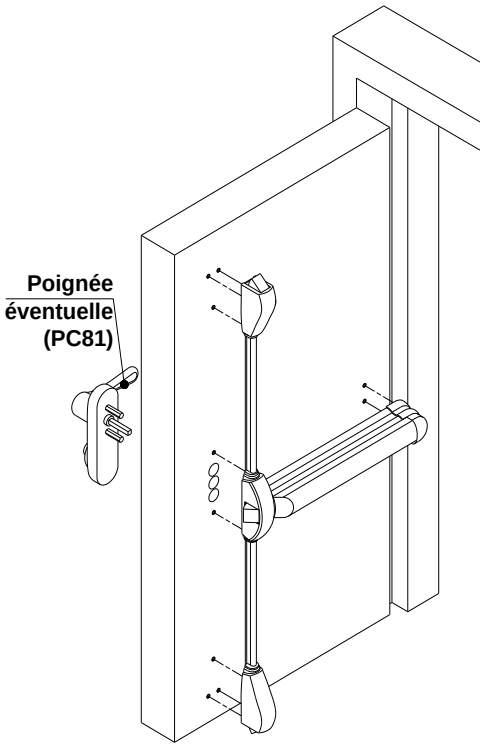
BRICARD TOUCH BAR 2 points (AP82)	**Pose des gâches haute et basse**
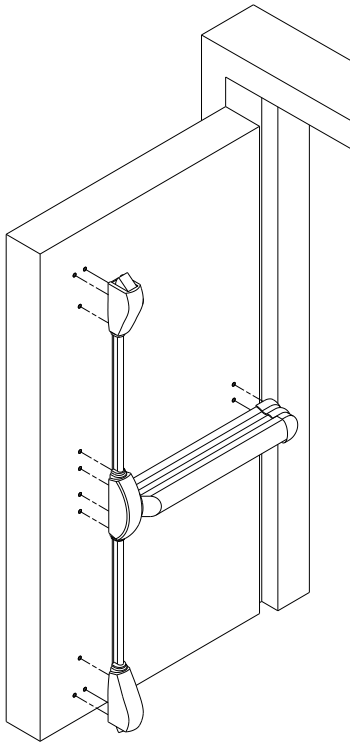	**Pour un montage correct des gâches, il faut maintenir le vantail dans sa position fermée et le mettre obligatoirement d'aplomb.** 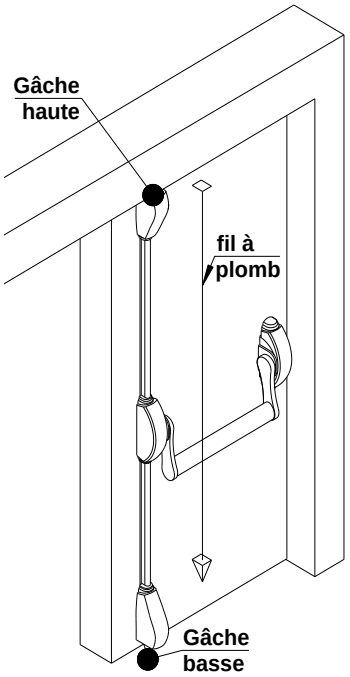

Pose de la gâche centrale pour les portes à 2 vantaux EI30 - EI60 - EI120 - PMIS

		EI30 - EI60	M1202L - M1202LU - M1202LS	M1202LH - PMIS
A	B	TF 4.8x38	TF 4.2x25	TF 4.8x19
	C	TF 4.8x19		

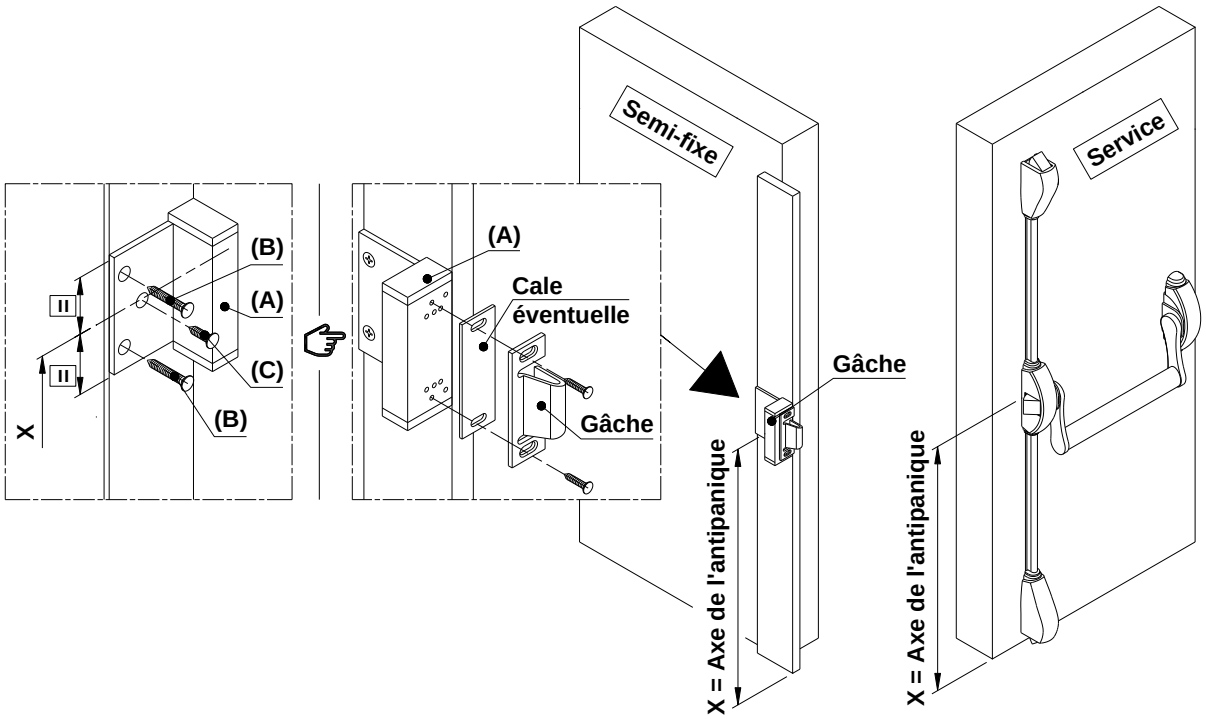

Pose de la gâche centrale pour les portes à 2 vantaux Ac. 47db

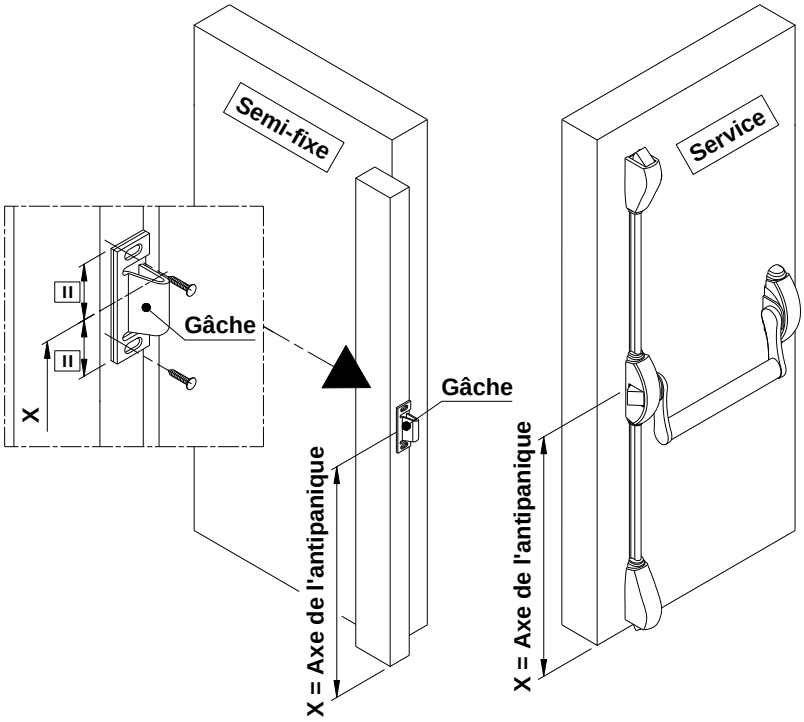

NOTICE DE POSE

PMIS ET PMT BATTANTE - SELECTEUR DE FERMETURE (SF 03)

A	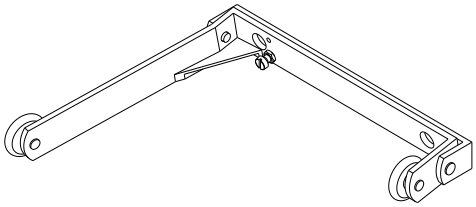	B	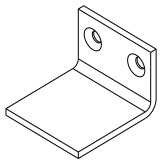	C	TF 4,8x32
D	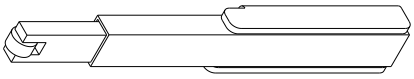	E	TB 4,8x45		

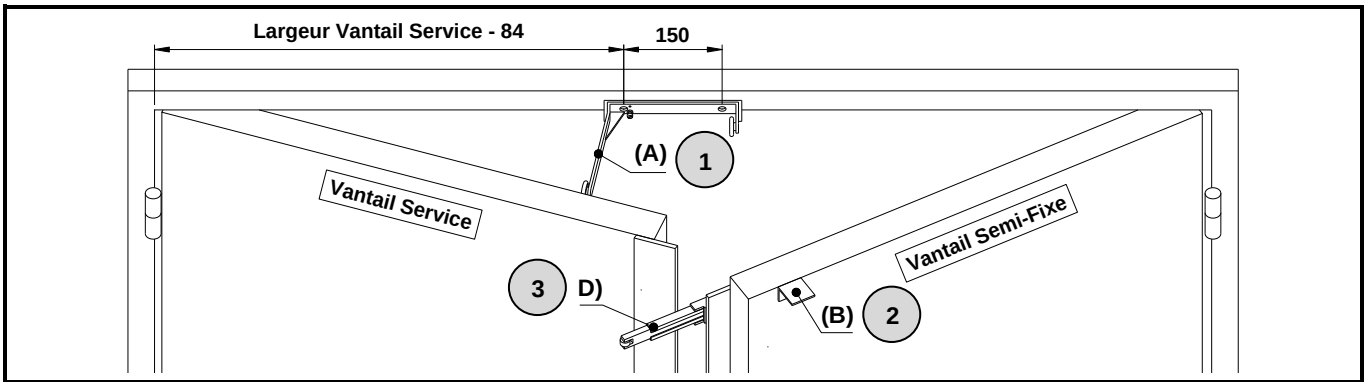

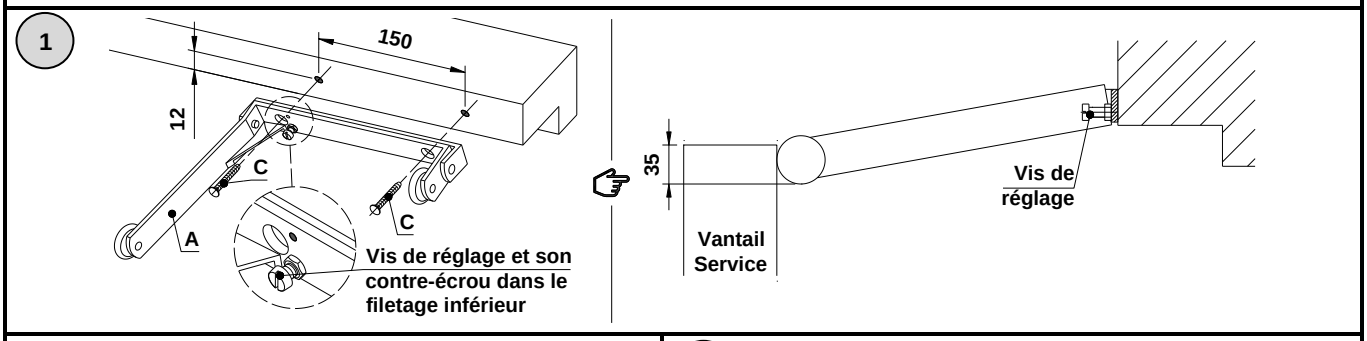

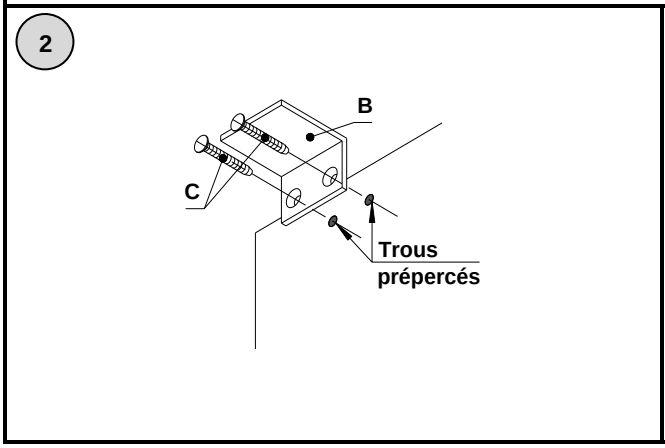

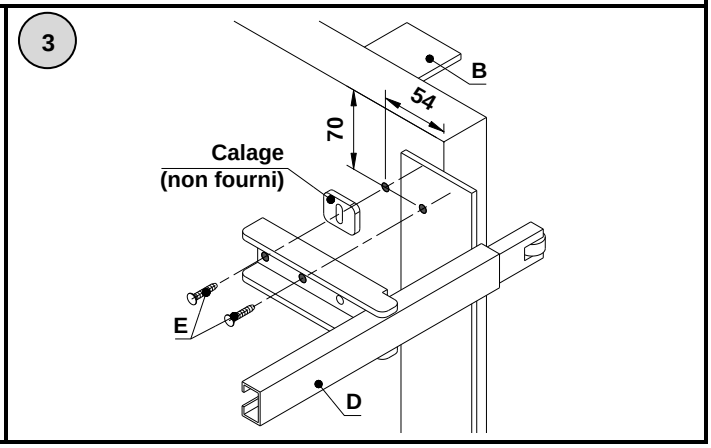

NOTICE DE POSE

PMIS ET PMT BATTANTE - SELECTEUR DE FERMETURE (SF 02)

A	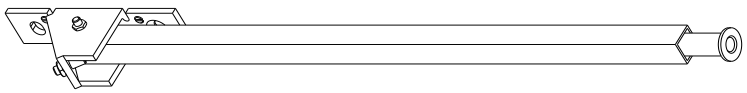				B	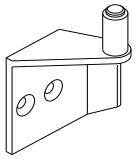	C 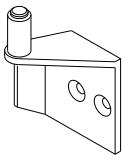
D	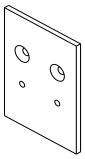	E	TF 4,2x32	F	Rondelle sécurité Ø5	G	

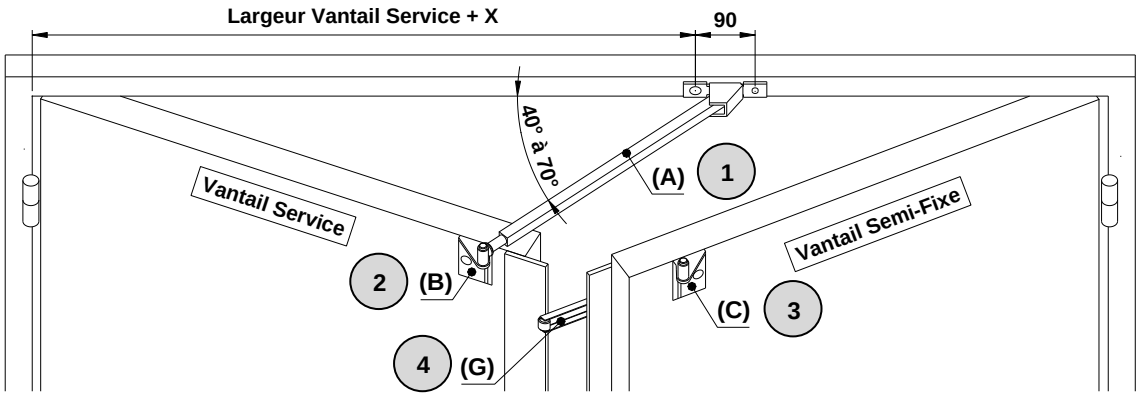

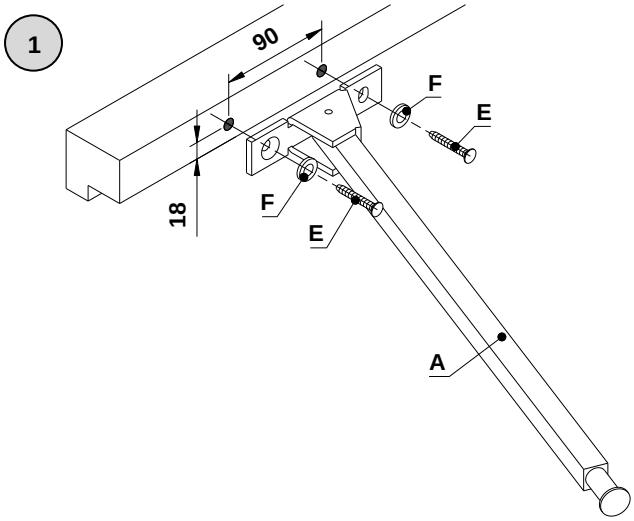

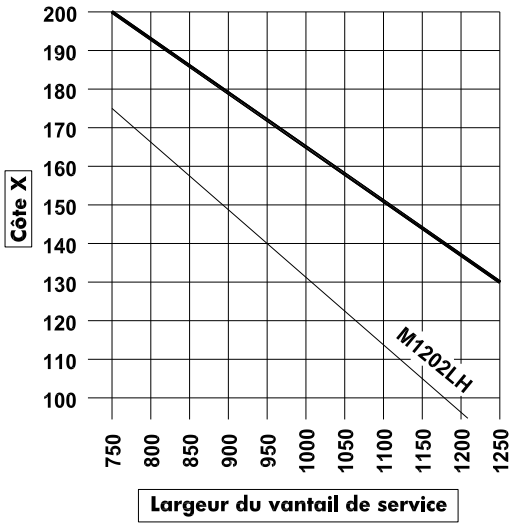

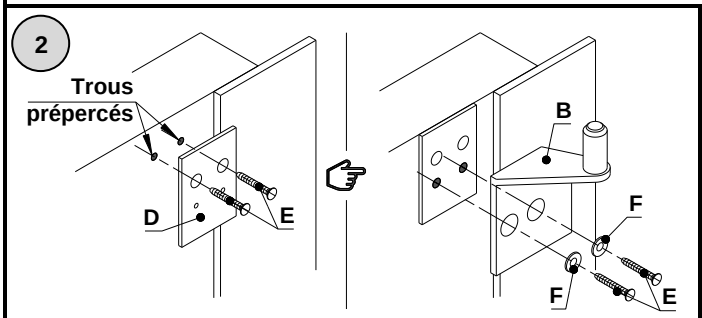

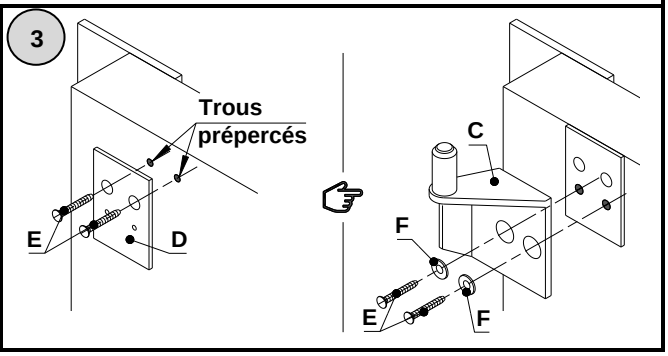

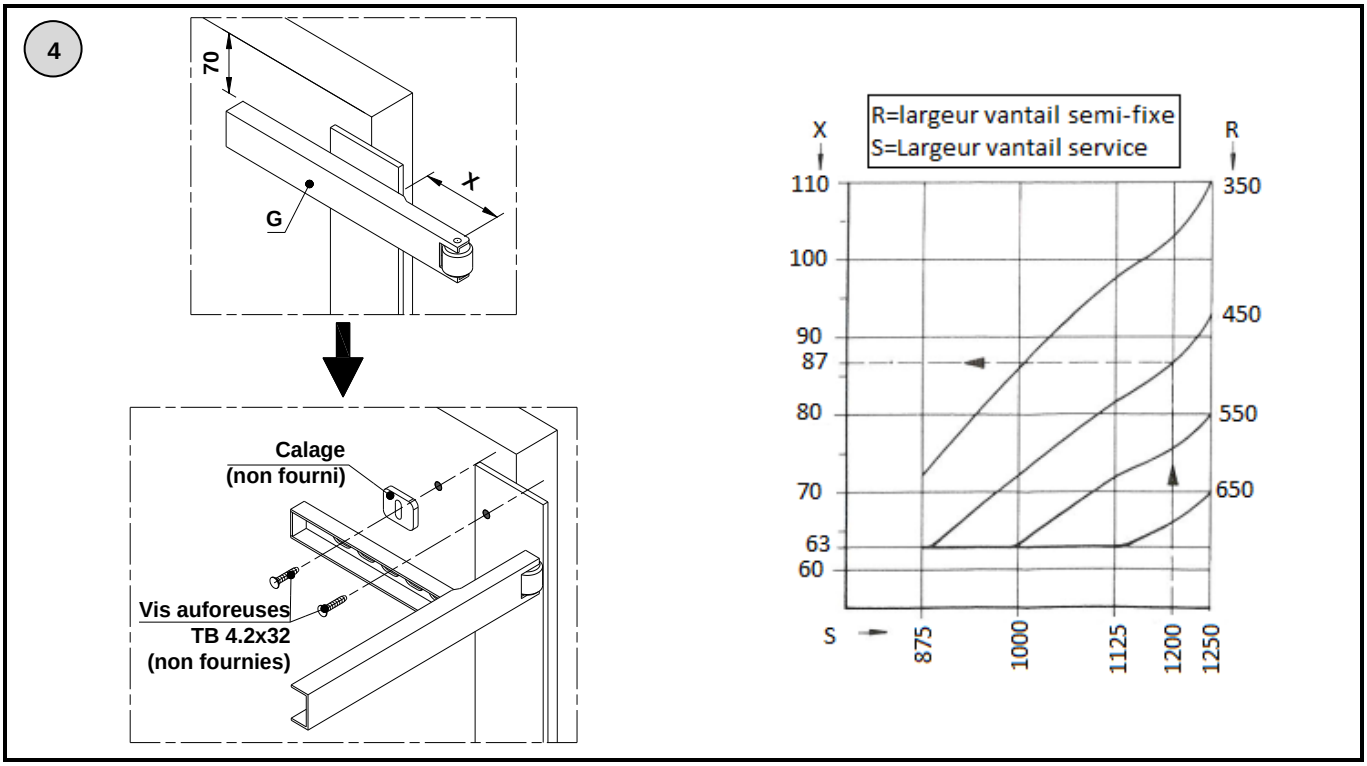
4
70
G
X
Calage
(non fourni)
Vis auforeuses
TB 4.2x32
(non fournies)
R=largeur vantail semi-fixe
S=Largeur vantail service
X
R
110
100
90
87
80
70
63
60
350
450
550
650
S
875
1000
1125
1200
1250

MALERBA

NOTICE DE POSE

PMIS - BARRE DE CONDAMNATION

La pose des barres de condamnation est réalisée après la pose de l'antipanique ou de la crémone.

1	Tube 1 vantail ou vantail service		4	Cylindre européen 30x30 s'entrouvrant panneton court spécial PM2 et vis métrique TF M5x20	
2	Tube vantail semi-fixe		5	Embout avec antigond	
3	Fer plat mobile		6	Gâche	7 Poignée à boule
8	Vis métrique TR M10x16	9 Vis autoperceuse TB 4.2x16	10	Vis autoperceuse TB 4.2x32	

Principe 1 vantail	Principe 2 vantaux
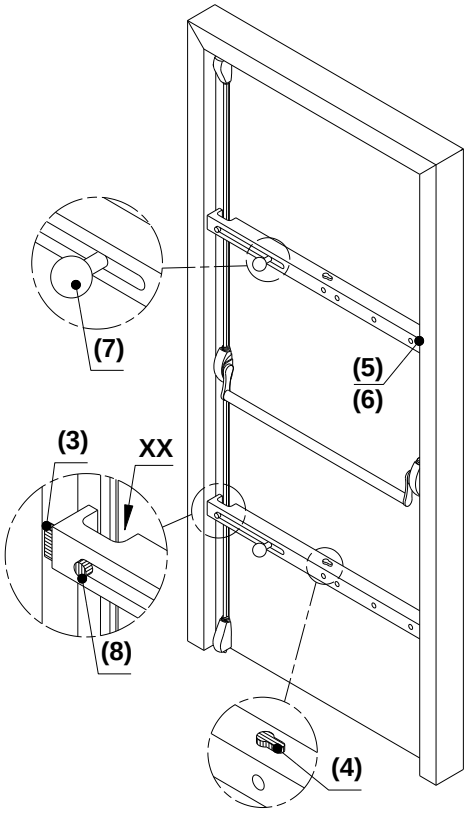	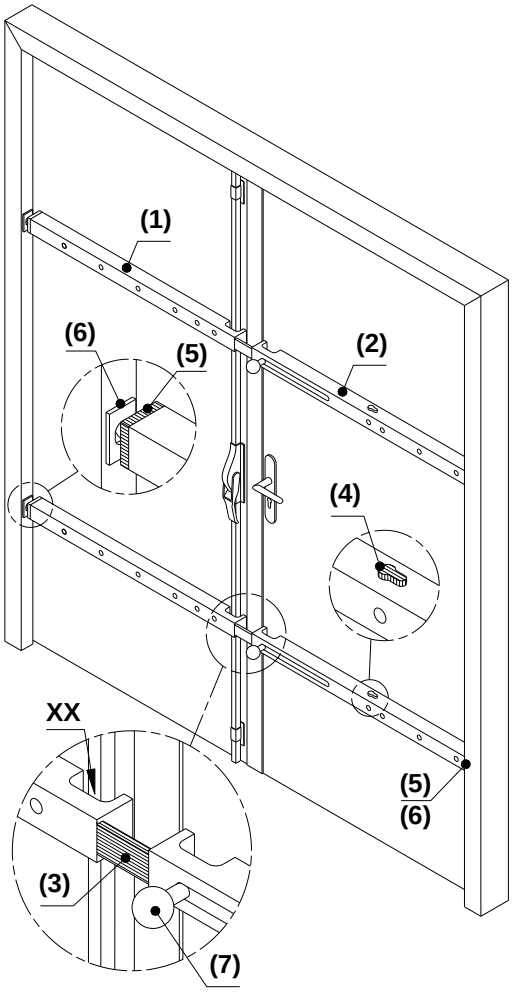

XX : Réservation dans les barres prévue pour le passage des tringles d'antipanique ou de la crémone.

1-Recouper les tubes.
2-Fixer les tubes.

Les trous prépercés sur le vantail correspondent à la position de l'appareil à installer.

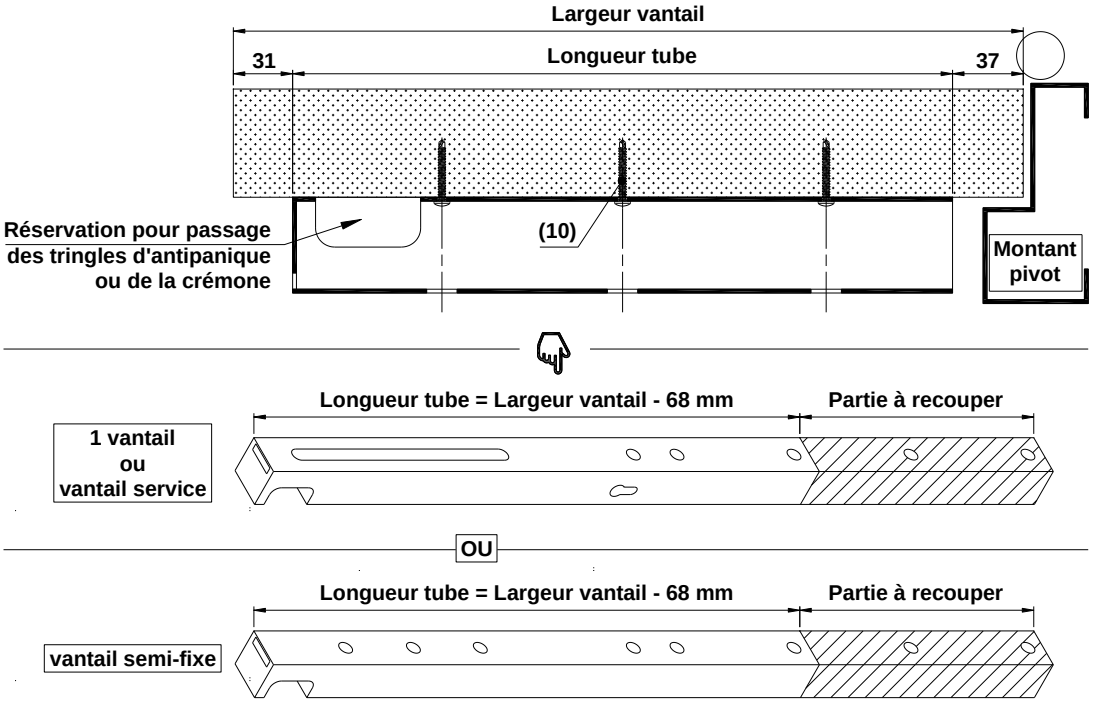

3-1-Montage des accessoires pour 1 vantail

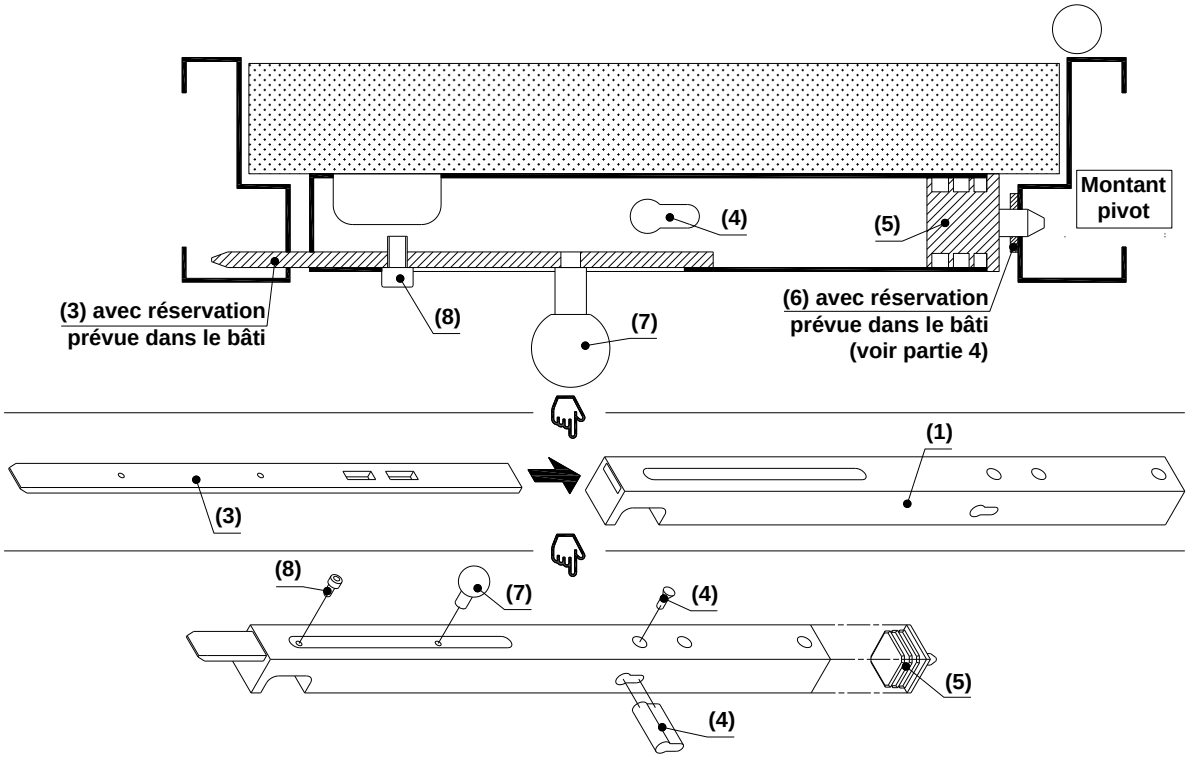

3-2-Montage des accessoires pour vantail semi-fixe.

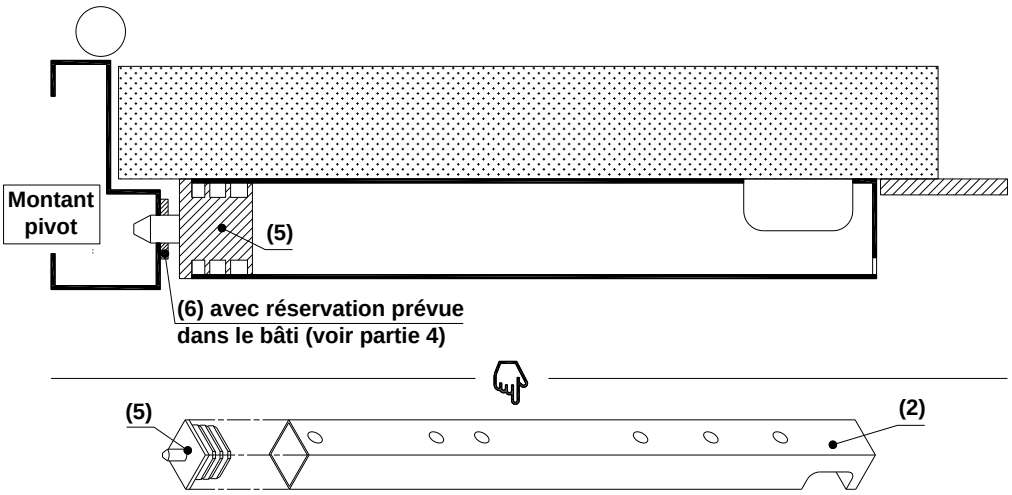

3-3-Montage des accessoires pour vantail service.

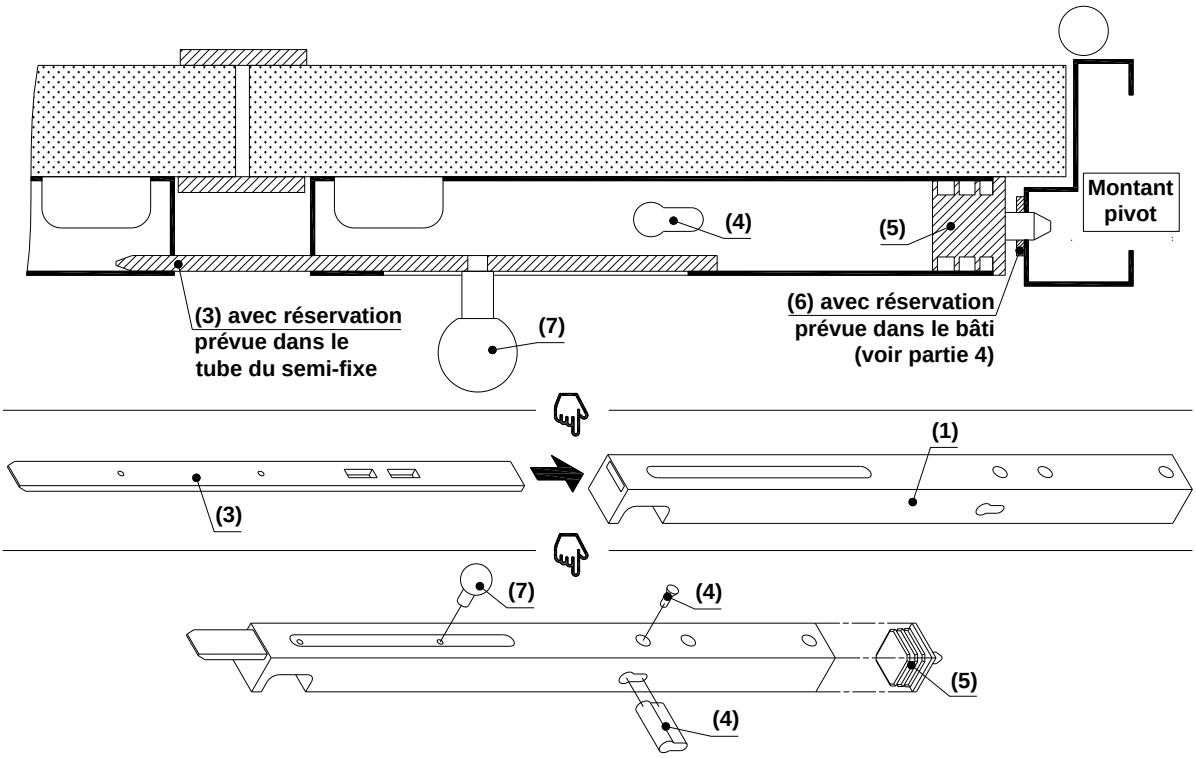

4-Montage de la gâche sur le bâti.

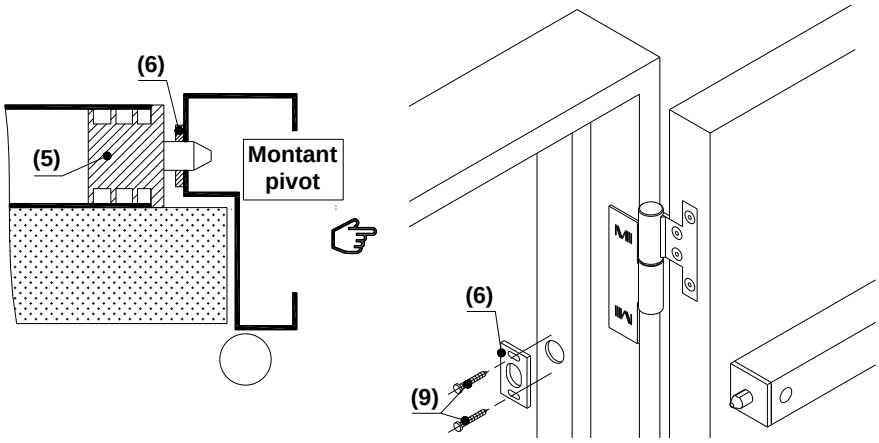

NOTICE DE POSE

PMIS ET PMT BATTANTE - VENTOUSE ELECTROMAGNETIQUE SERIE EF550

POSE COTE PIVOTS

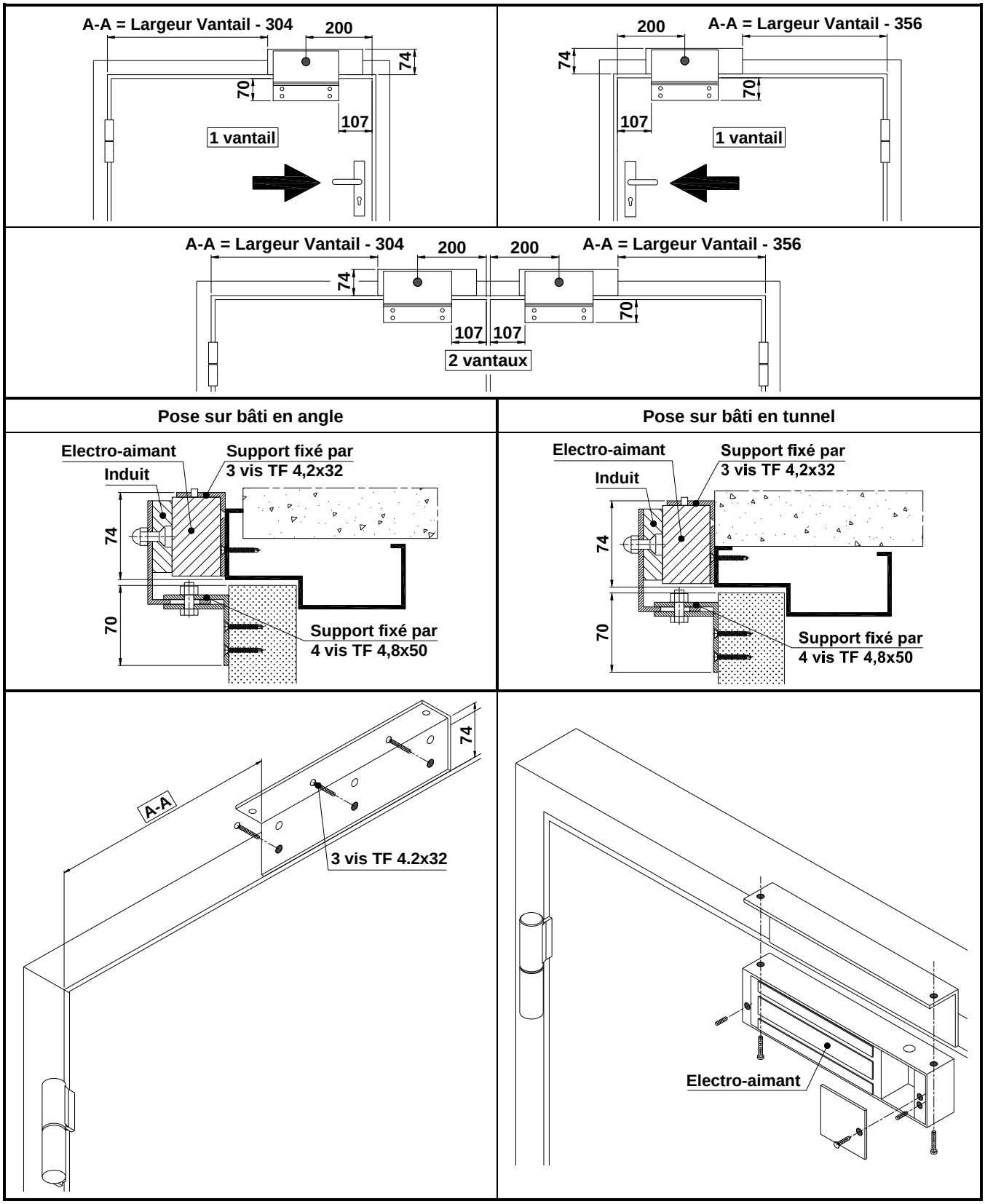

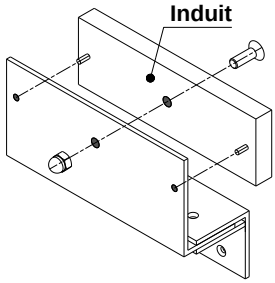

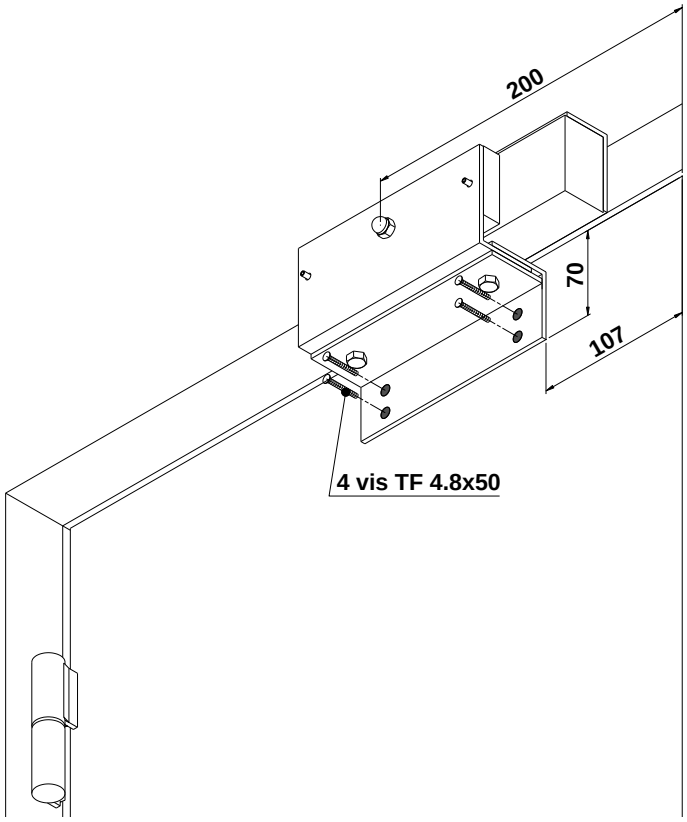

POSE COTE OPPOSE AUX PIVOTS

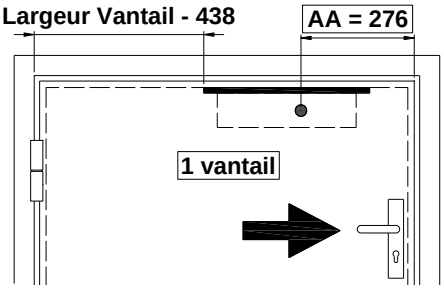

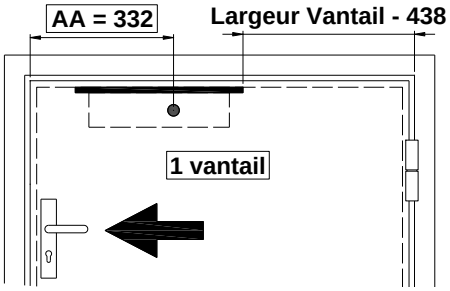

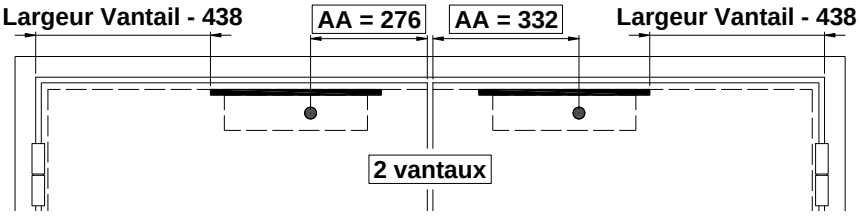

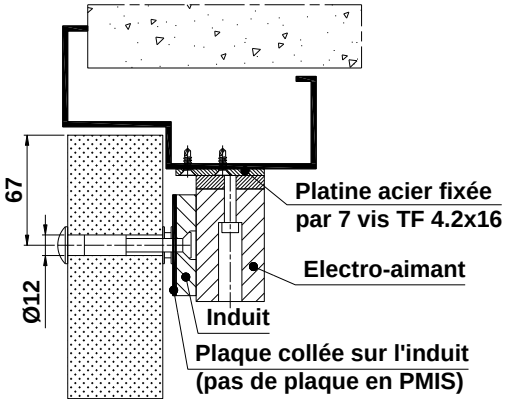

Réservation passage de câble

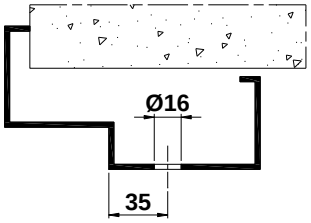

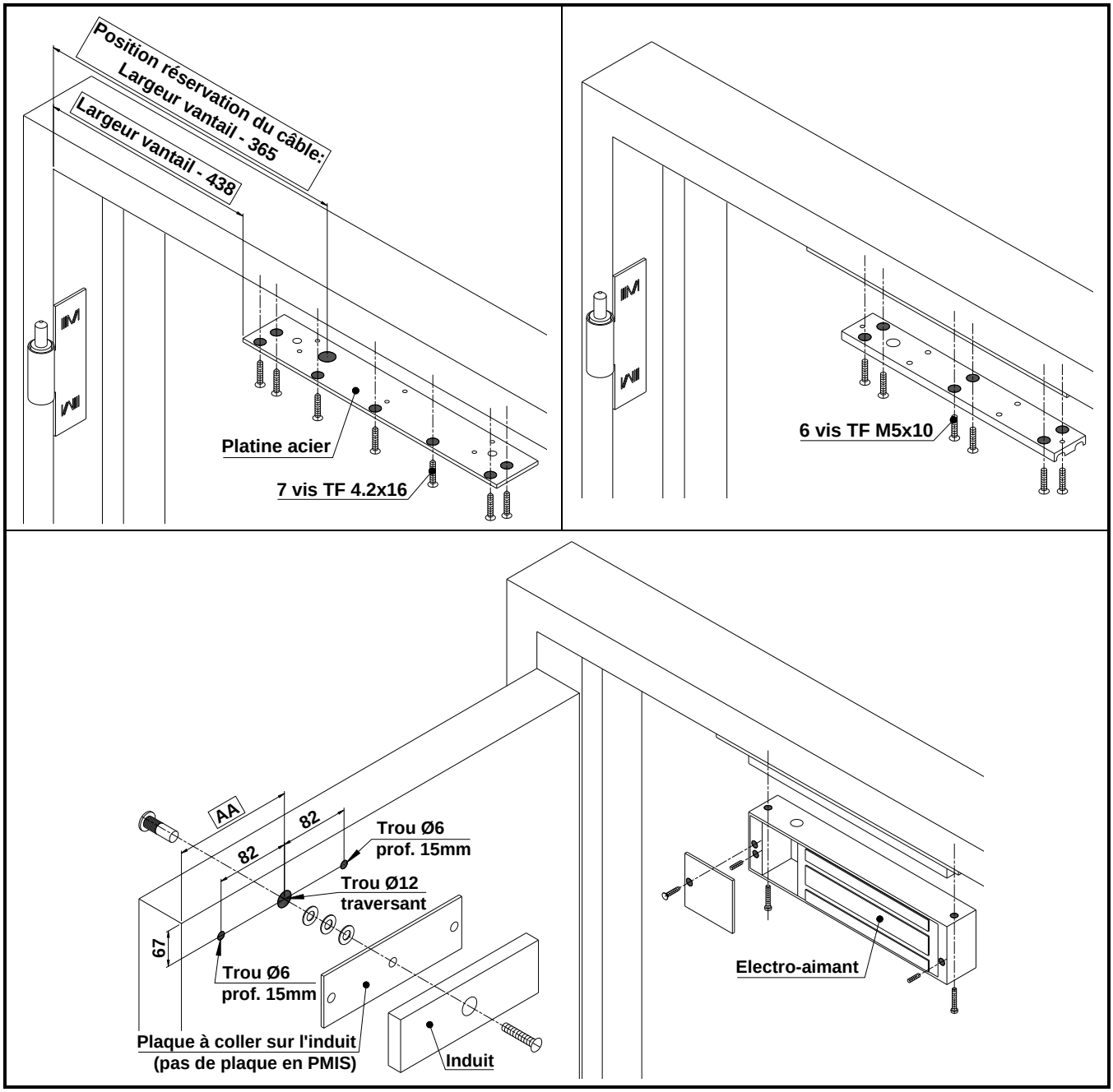
Position réservation du câble:
Largeur vantail - 365
Largeur vantail - 438
Platine acier
7 vis TF 4.2x16
6 vis TF M5x10
AA
82
82
Trou Ø6
prof. 15mm
Trou Ø12
traversant
67
Trou Ø6
prof. 15mm
Plaque à coller sur l'induit
(pas de plaque en PMIS)
Induit
Electro-aimant

NOTICE DE POSE

PMIS ET PMT BATTANTE - FERME-PORTE

POSE COTE PIVOTS

GEZE TS3000V et TS5000

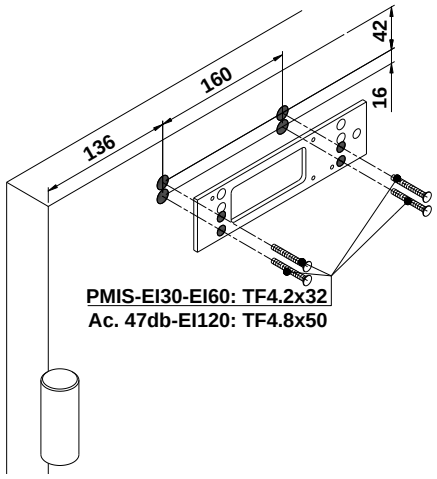

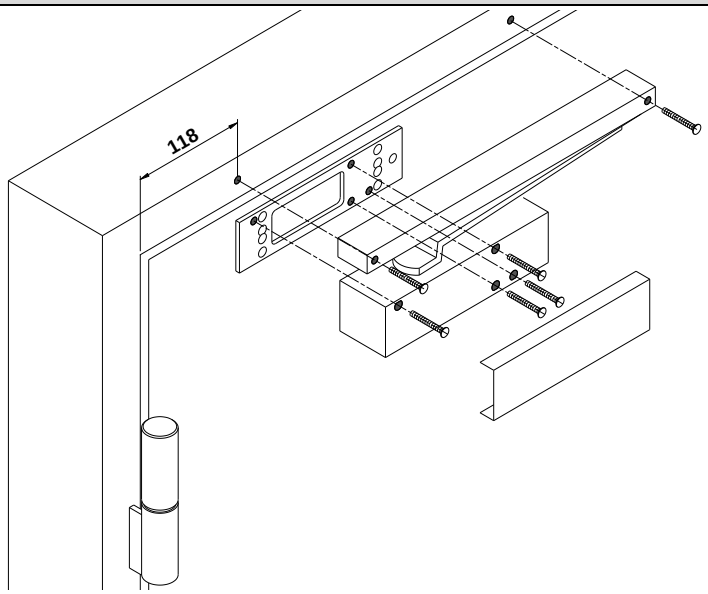

GROOM GR200

Uniquement en EI120

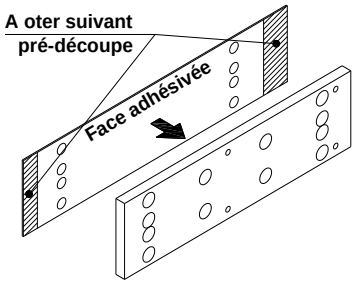

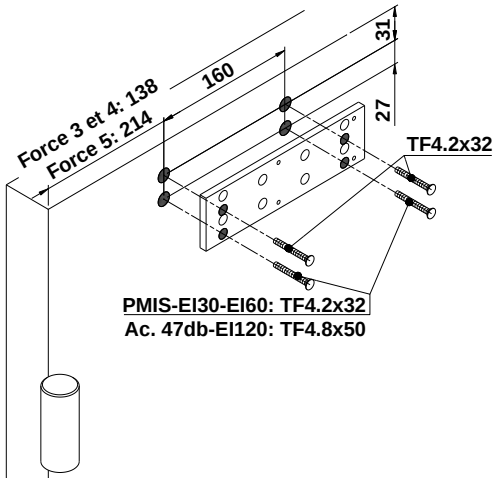

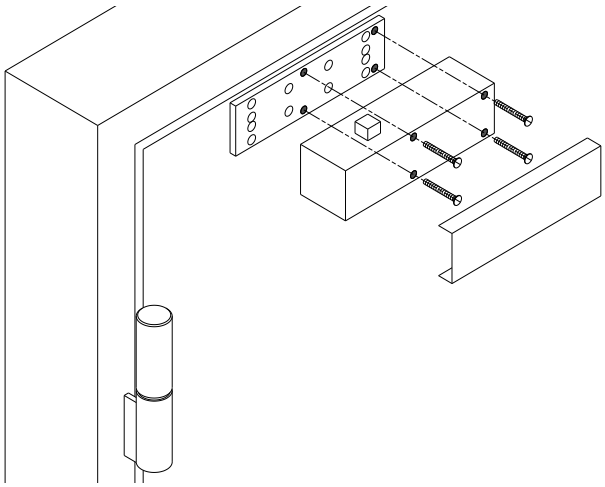

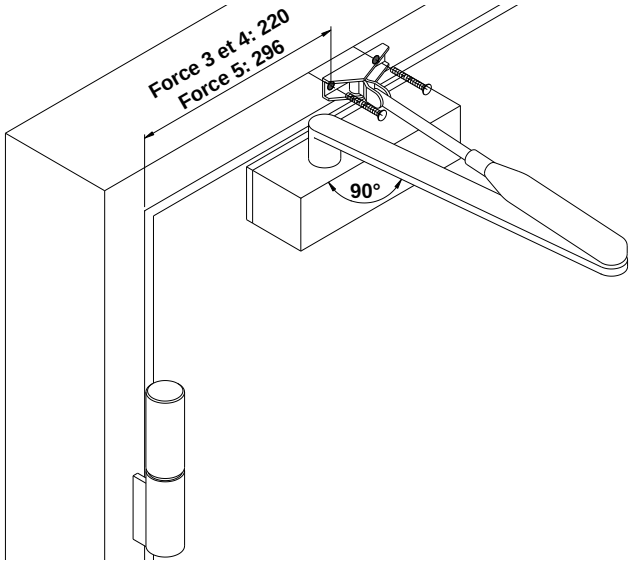

GROOM GR300

Uniquement en EI120

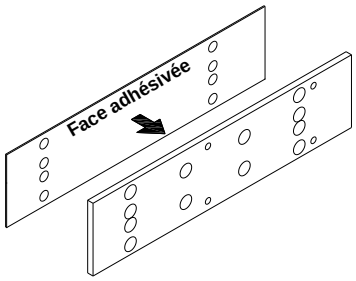

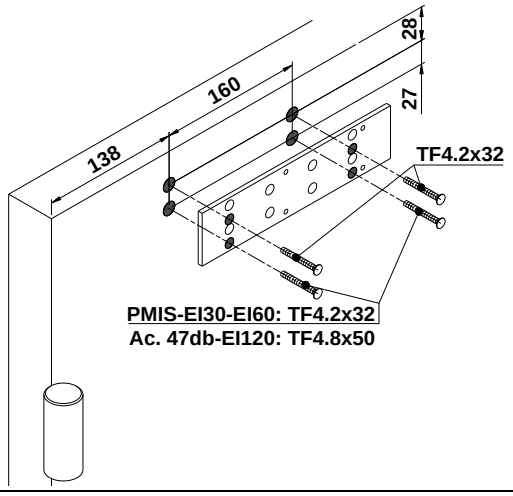

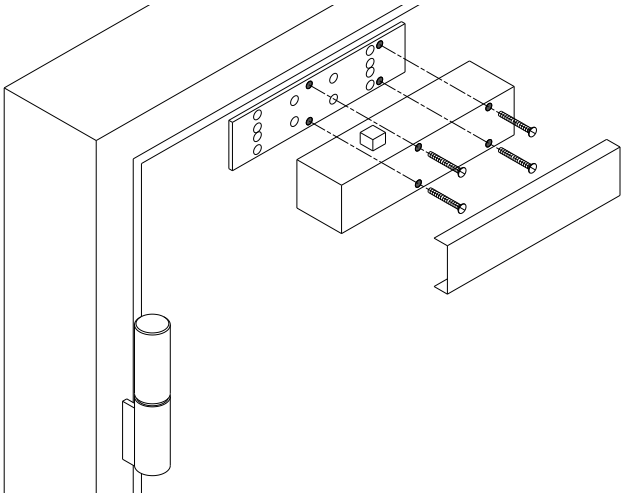

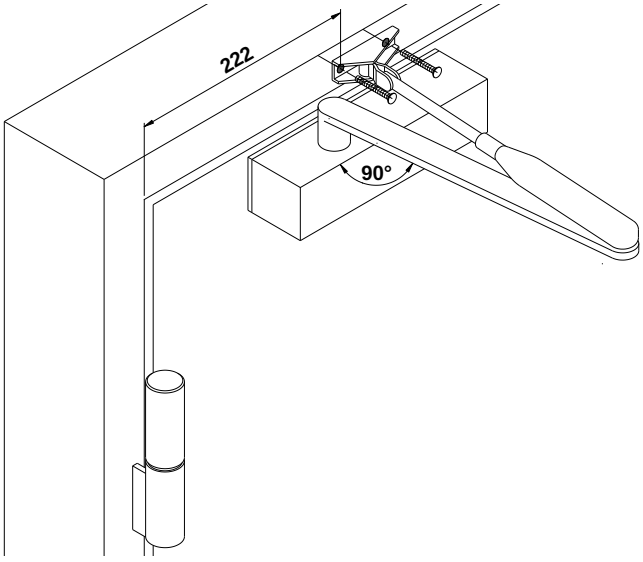

LEVASSEUR HL105

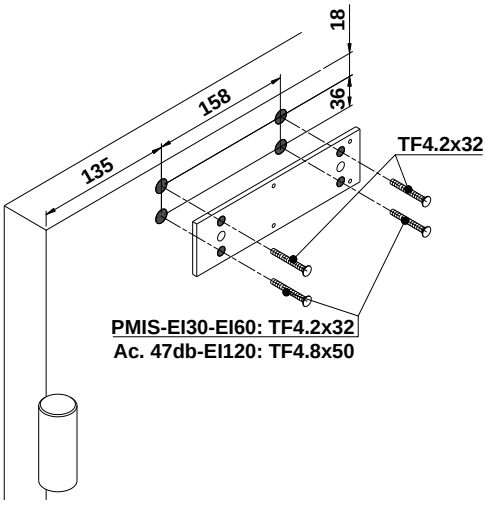

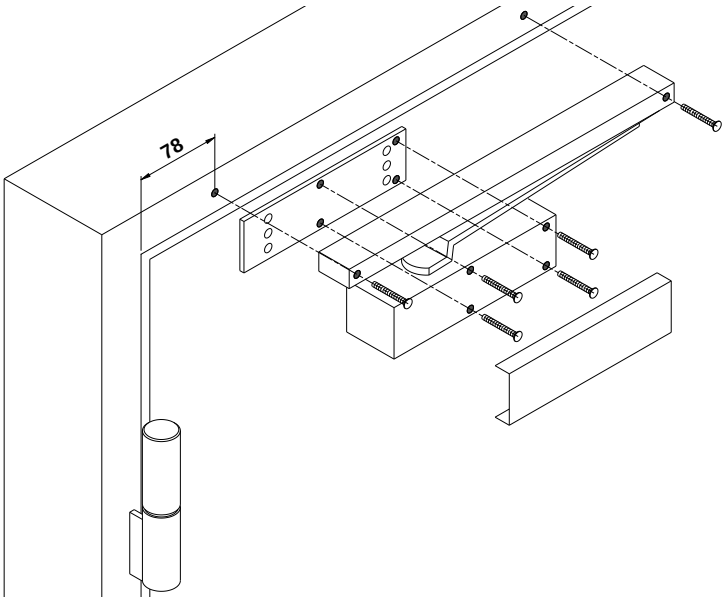

LEVASSEUR HL105 avec bandeau BCS

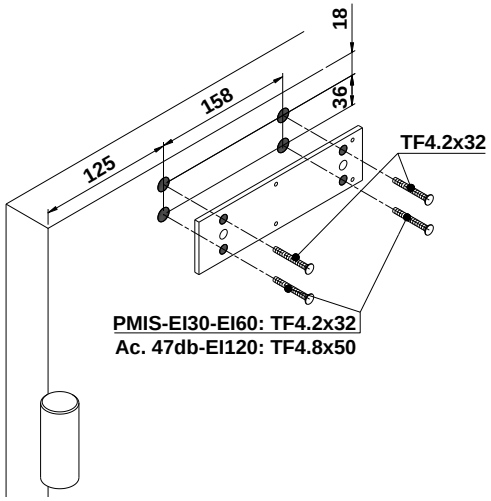

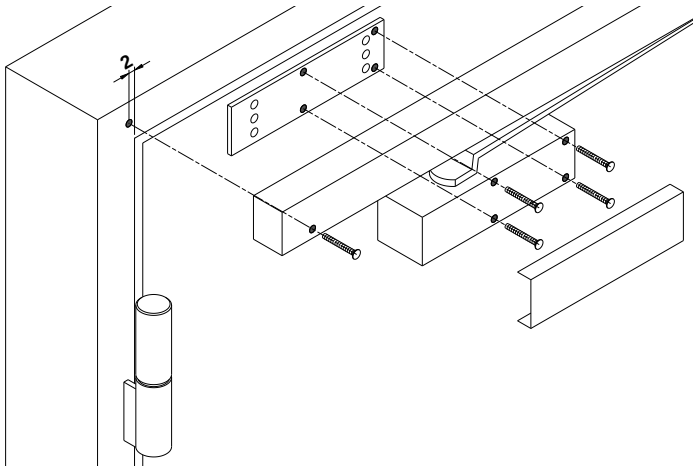

DORMA TS93 B

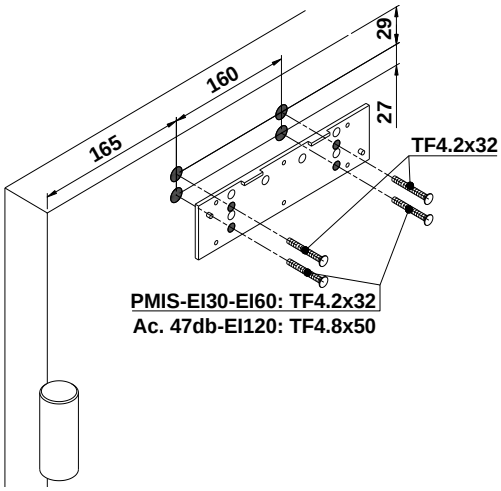

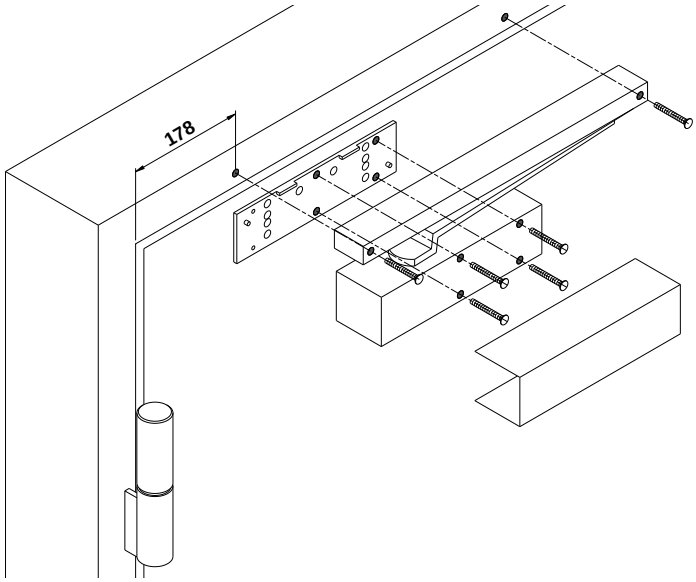

DORMA TS93 B avec bandeau

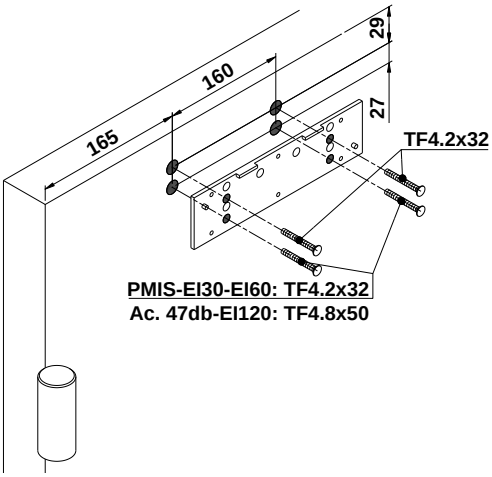

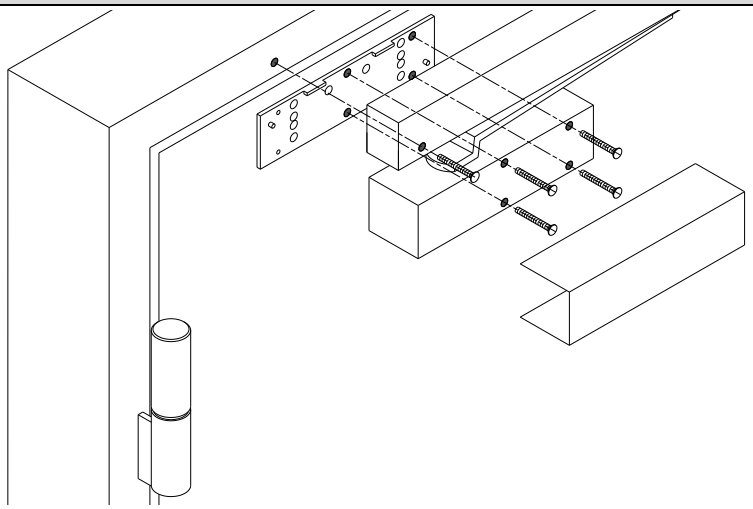

Pour la pose du bandeau se référer à la notice du fabricant.

POSE COTE OPPOSE AUX PIVOTS

GROOM GR200

Uniquement en EI120

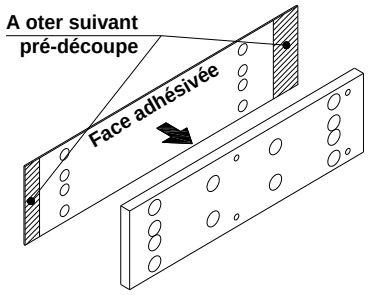

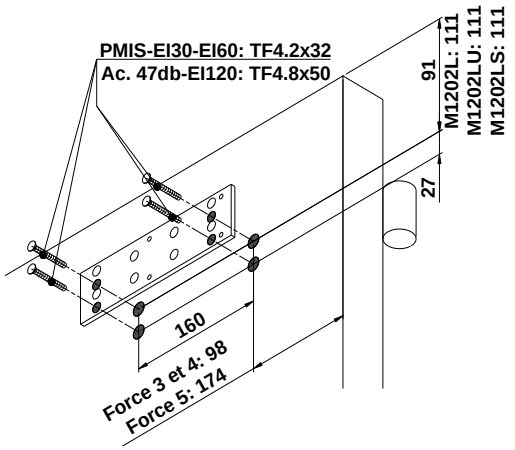

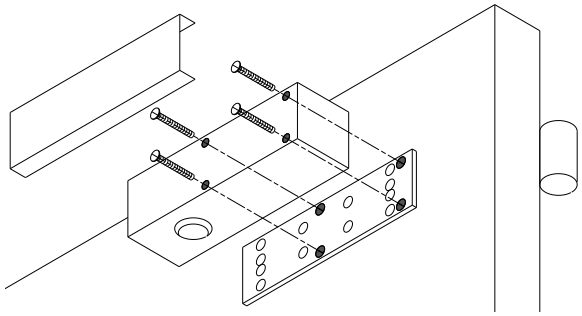

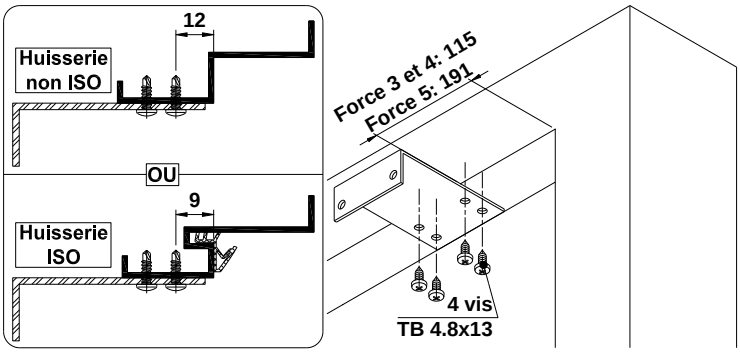

Effectuer un préréglage en agissant sur la tige filetée pour s'approcher de **176mm** entre l'extrémité de la bride et le filetage

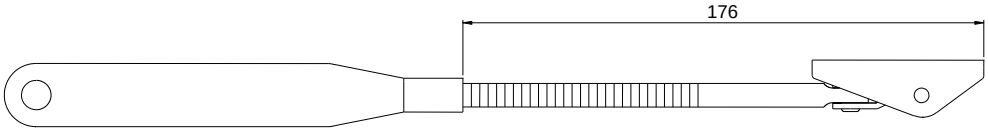

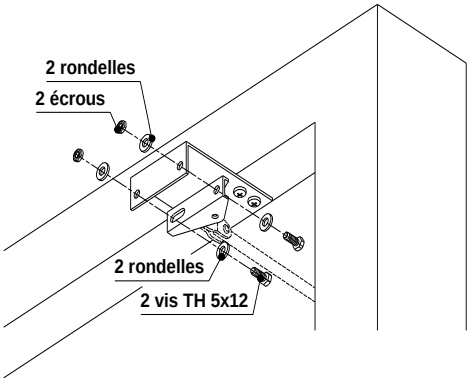

En position fermée, le bras doit être parallèle au vantail (ou à la traverse haute de l'huisserie.

Ajuster à l'aide de la tige filetée

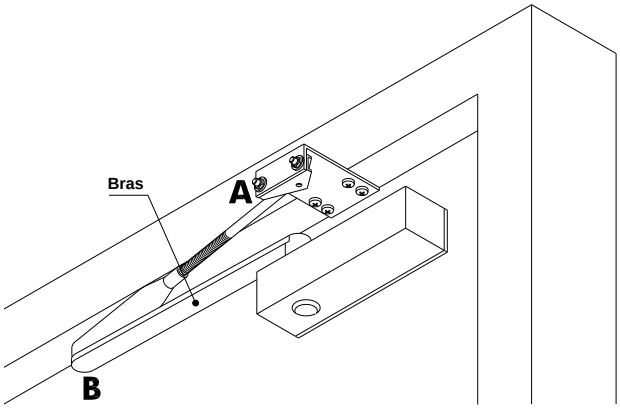

En fin de montage faire un cycle de fermeture pour vérifier l'absence de contact en A et B :

A- Entre le bras et l'équerre de fixation sur la traverse haute de l'huisserie

B- Entre le bras et le vantail

GROOM GR300

Uniquement en EI120

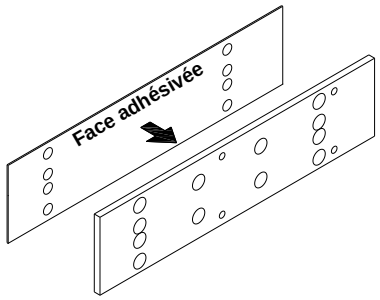

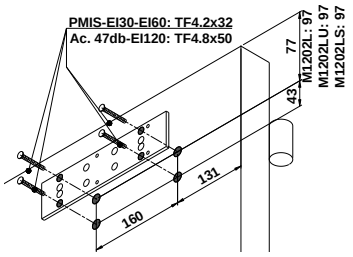

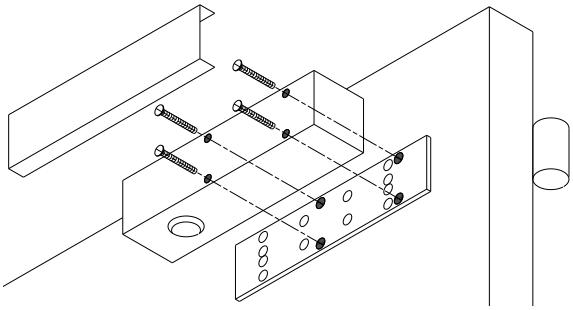

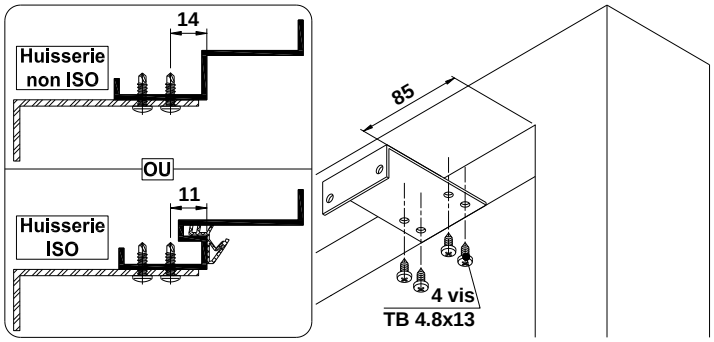

Effectuer un préréglage en agissant sur la tige filetée pour s'approcher de **235mm** entre l'extrémité de la bride et le filetage

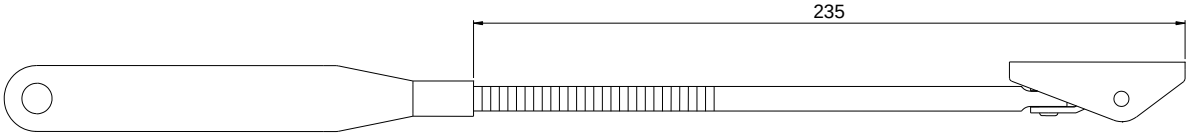

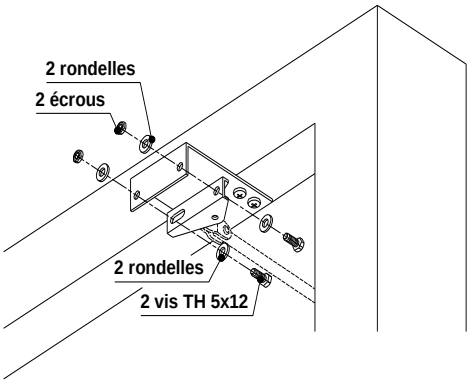

En position fermée, le bras doit être parallèle au vantail (ou à la traverse haute de l'huisserie.

Ajuster à l'aide de la tige filetée

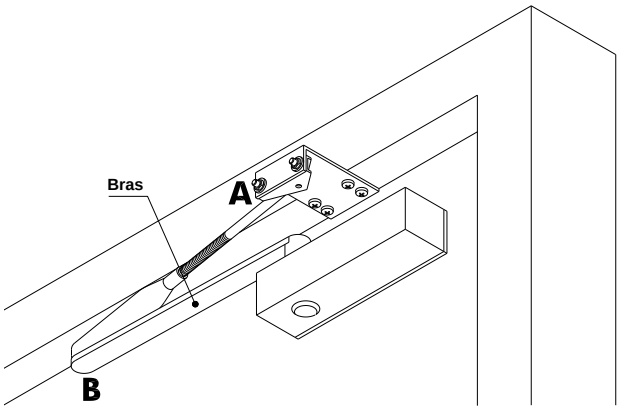

En fin de montage faire un cycle de fermeture pour vérifier l'absence de contact en A et B :

A- Entre le bras et l'équerre de fixation sur la traverse haute de l'huisserie

B- Entre le bras et le vantail

DORMA TS93 G

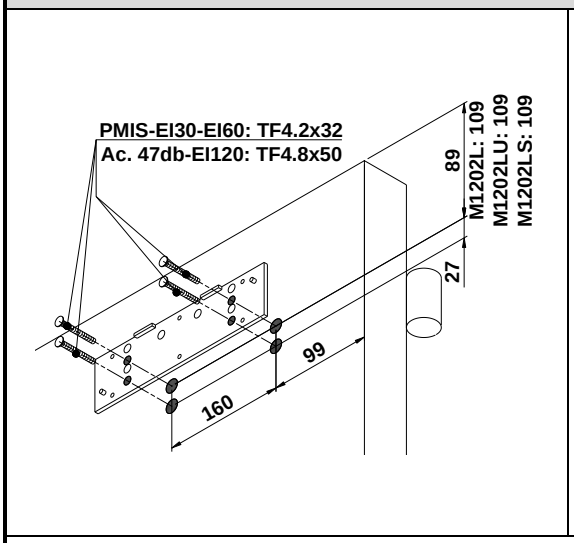

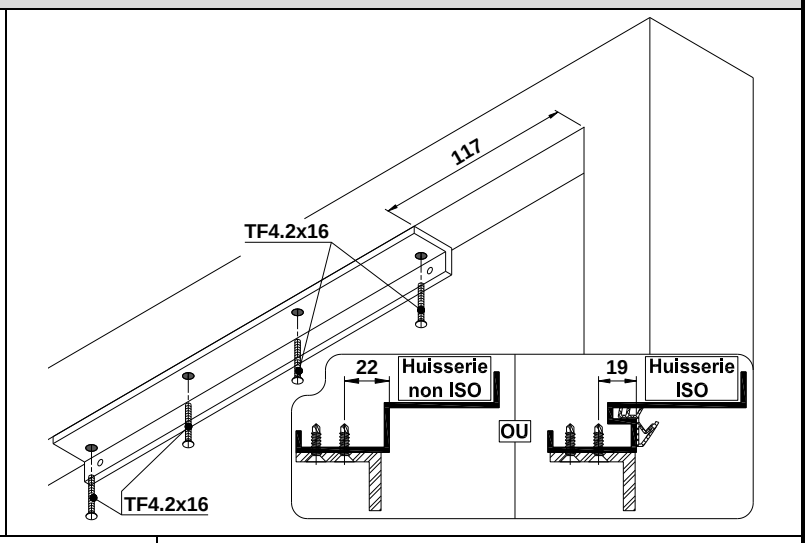

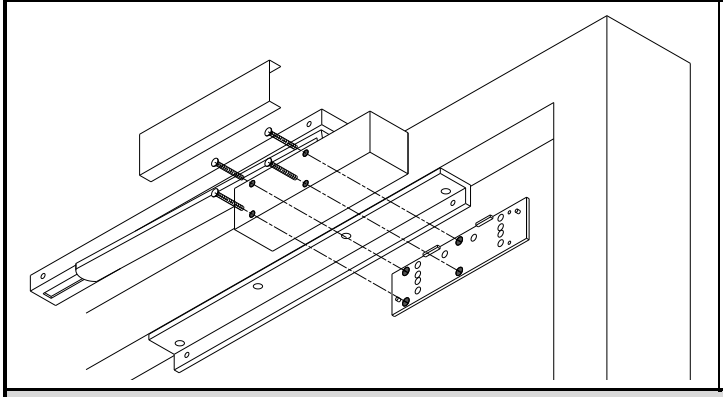

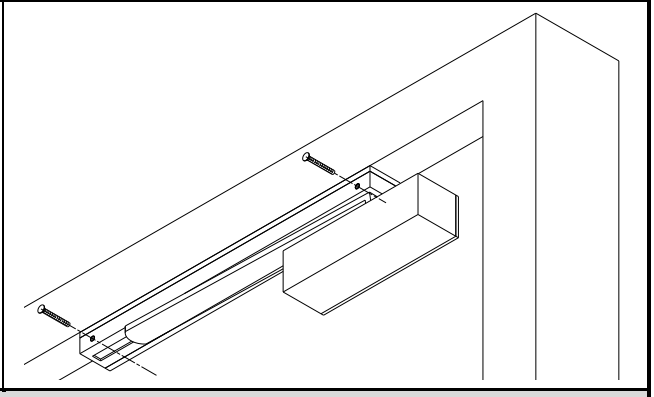

GEZE TS3000V

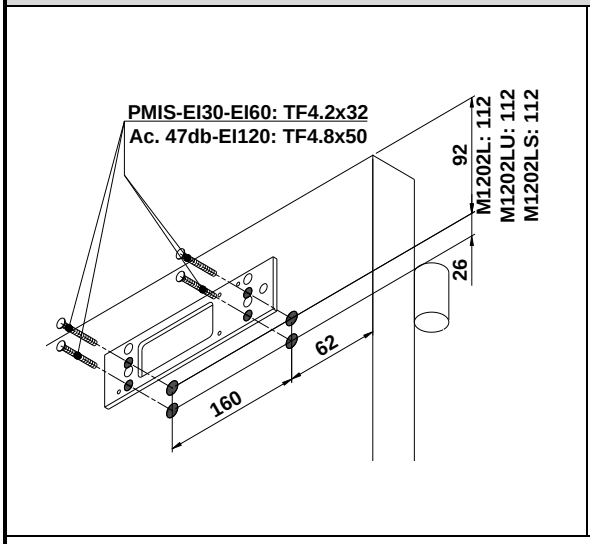

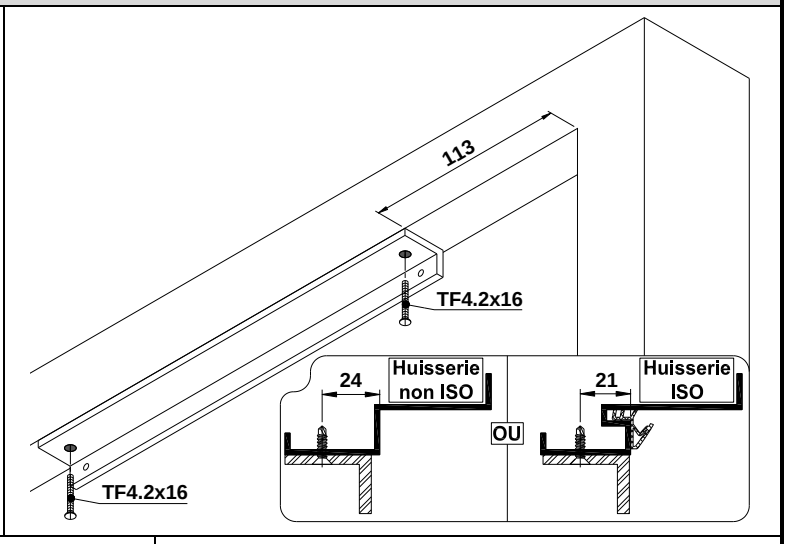

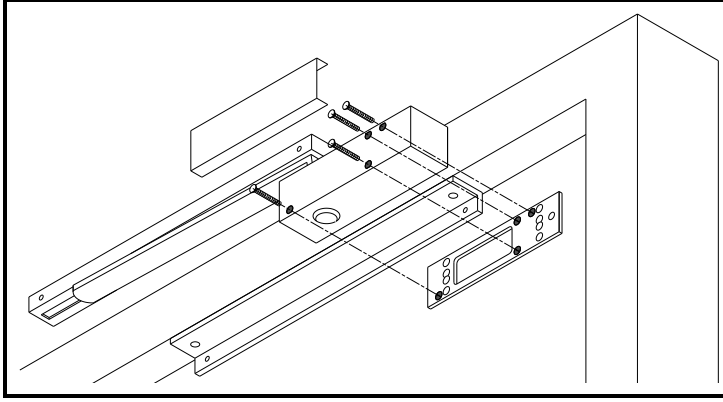

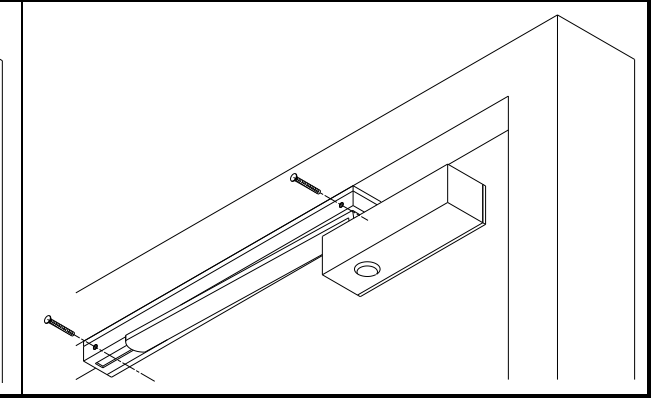

NOTICE DE POSE

PMIS ET PMT BATTANTE - CASQUETTE

En cas de pose d'un bâti au nu extérieur et pour les portes M101LSA et M102LSA, la pose d'une casquette est obligatoire au-dessus de la traverse haute.

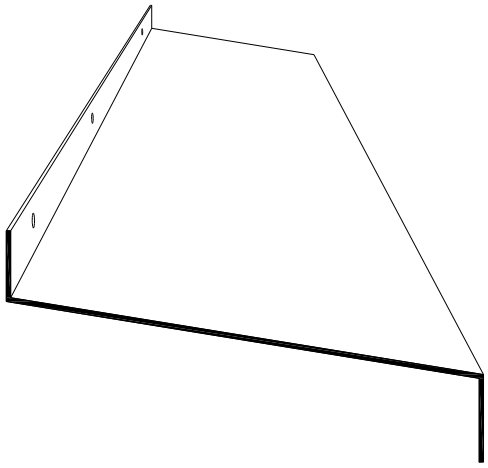

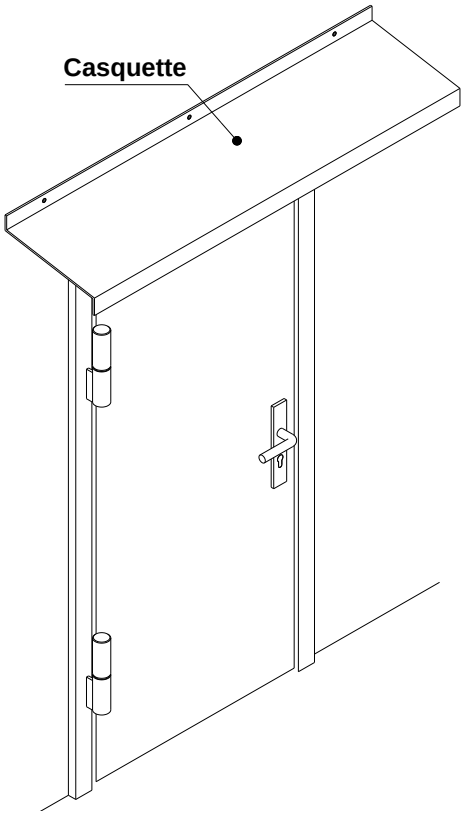

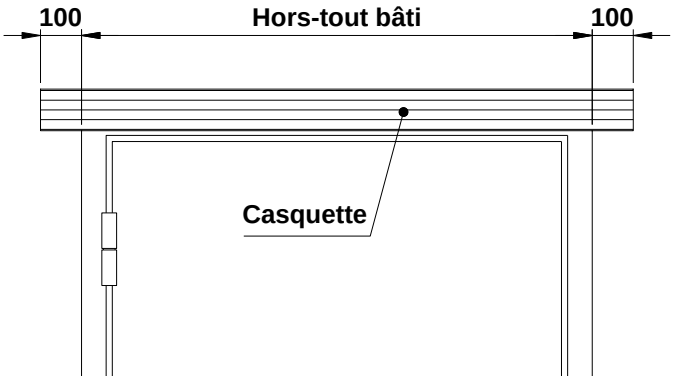

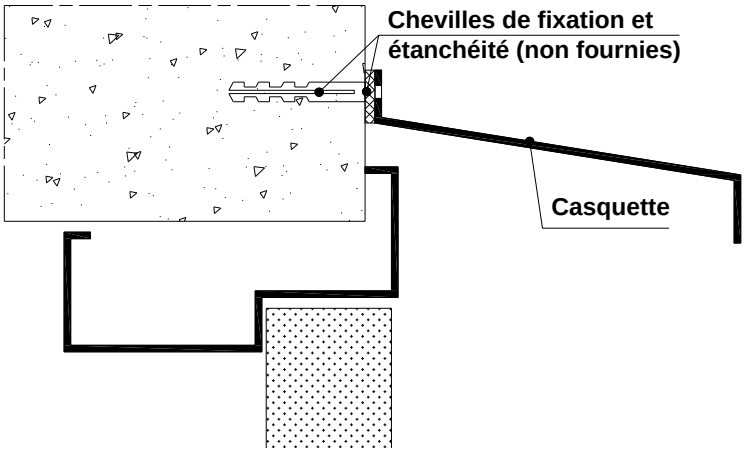

NOTICE DE POSE

PMIS ET PMT BATTANTE - BATON DE MARECHAL

Petit bâton de maréchal

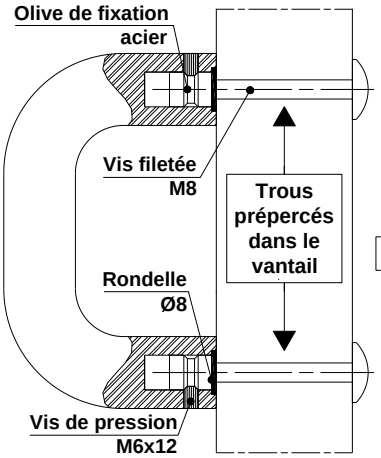

OU

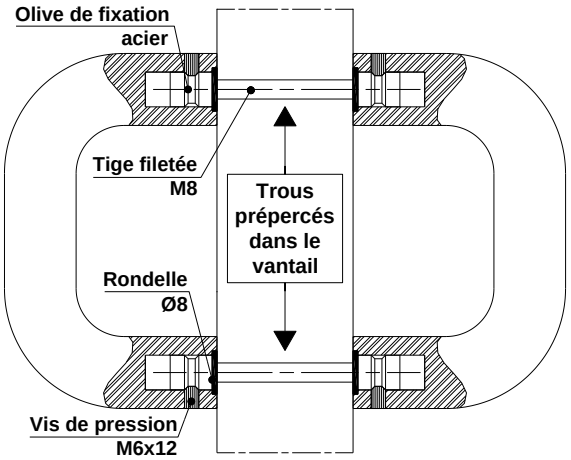

Grand bâton de maréchal

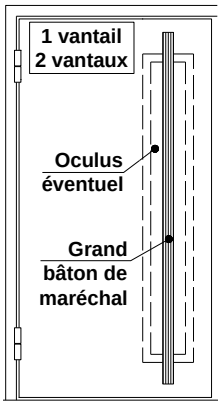

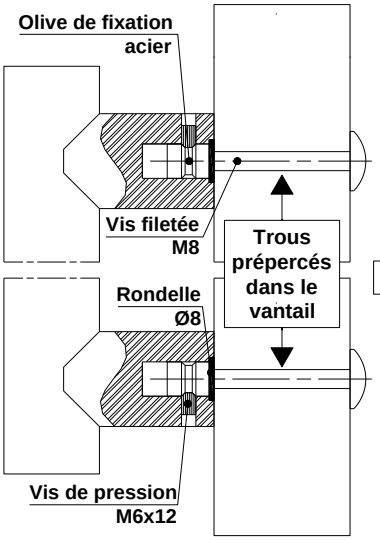
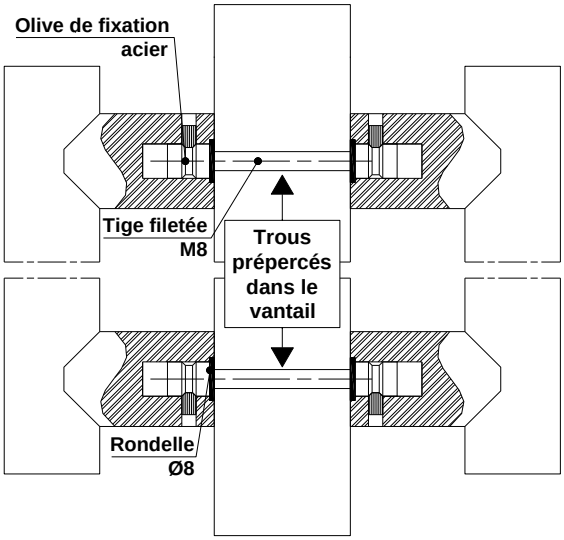
OU