NOTICE DE POSE

Bloc-porte bois simple action EI60 sur paumelle universelle

- Stocker la porte âme pleine à plat sur palette dans un endroit sec et ventilé.
- Lors de la pose de l'huisserie vérifier l'aplomb, l'équerrage de la traverse haute et le parallélisme des 2 montants.
- Vérifier que les montants et la traverse ne soient pas cintrés.
- Pour les différents réglages, possibilité d'utiliser notre clé de réglage spécial (sur demande).

Engondage du vantail

-Fixer les paumelles à visser (si non montées d'usine) sur le vantail ou l'huisserie.

-Poser les fourreaux sur les paumelles mâles (veiller à bien engager l'encoche des fourreaux sur les lames) avant l'engondage.

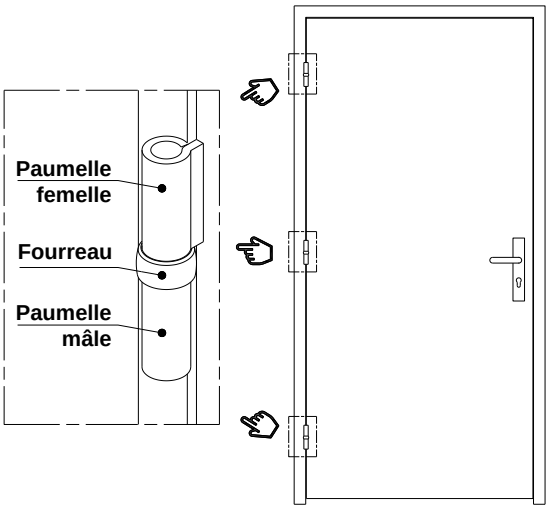

Paumelle mâle à visser sur huisserie bois

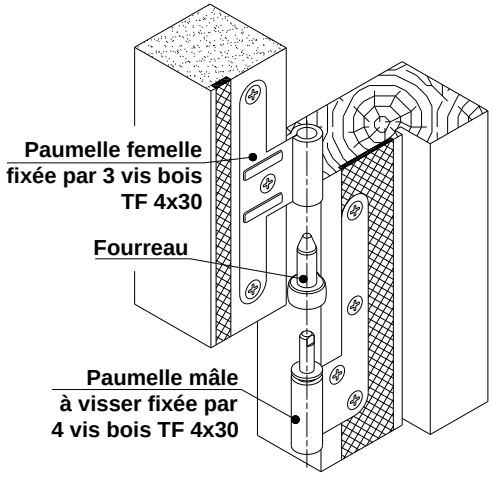

Paumelle mâle soudée sur huisserie métal

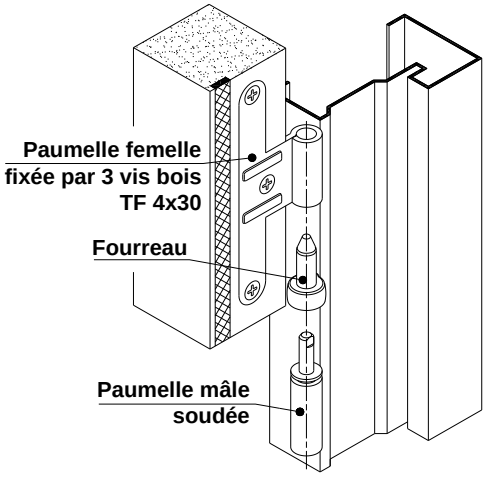

Paumelle mâle à visser sur huisserie métal

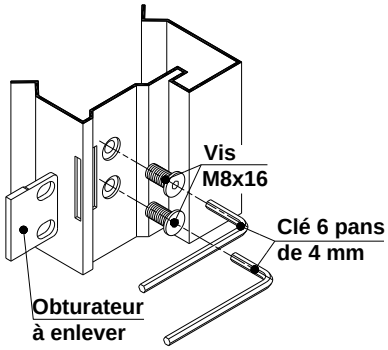

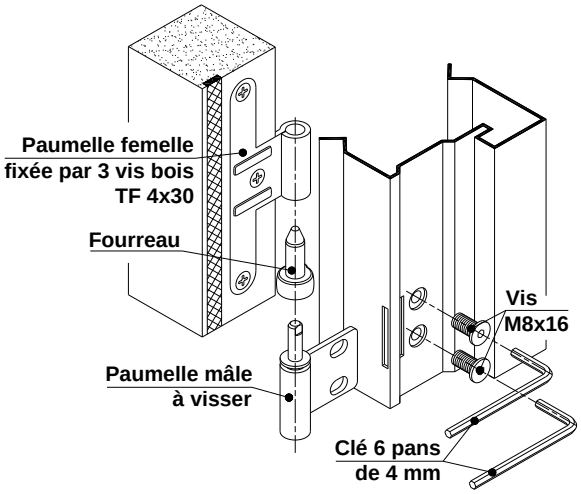

Réglage des paumelles

1	Régler le jeu de 3 mm en traverse haute	2	Poser les bouchons

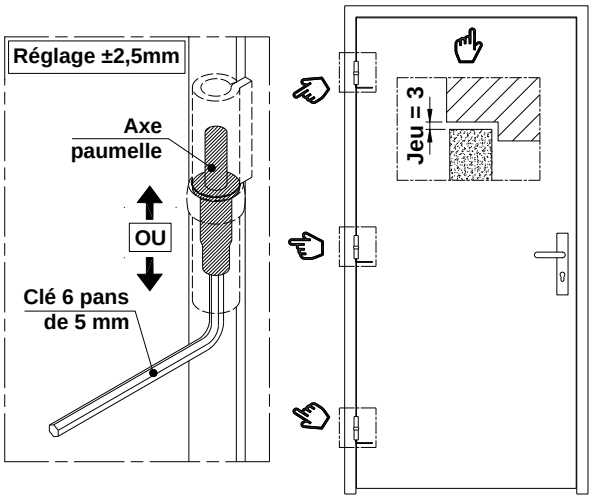

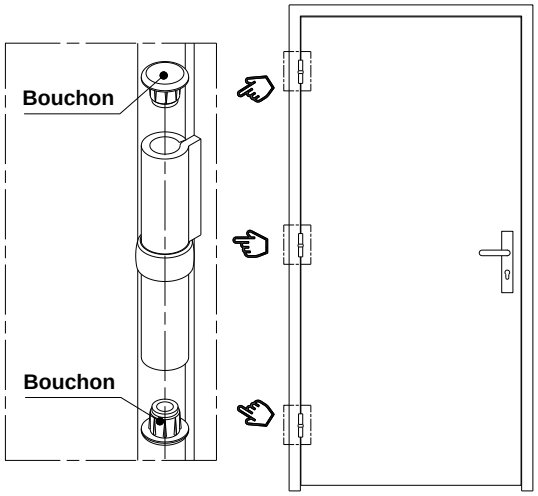

Pose de la serrure

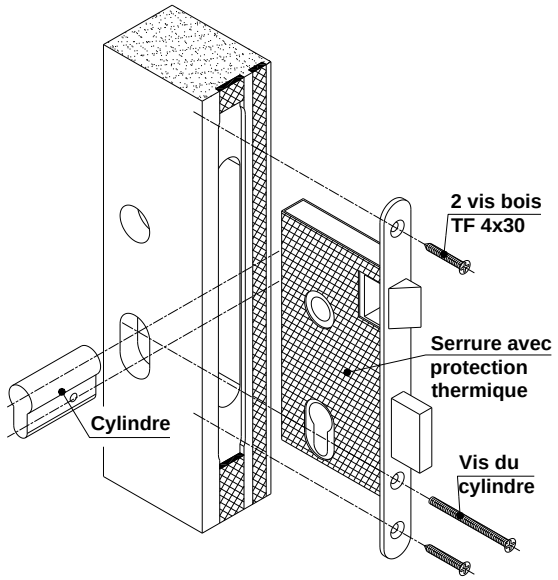

Pose de la gâche sur semi-fixe

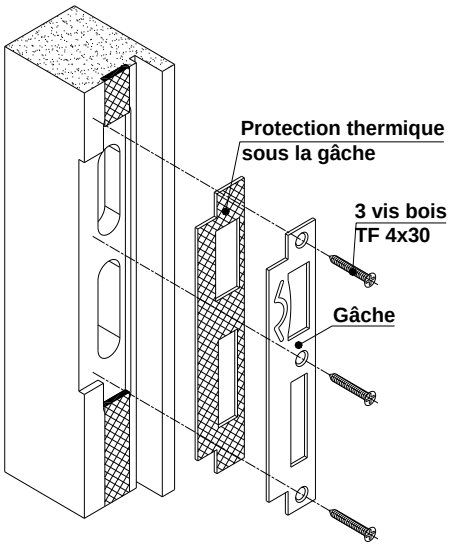

Pose de la gâche sur huisserie bois

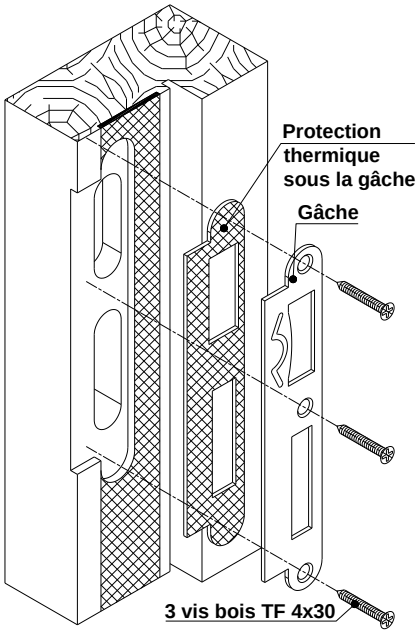

Pose du joint 28x3 et de la gâche sur huisserie métal

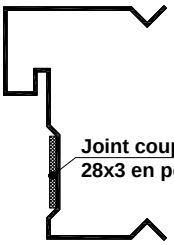

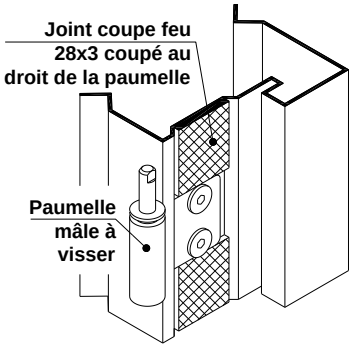

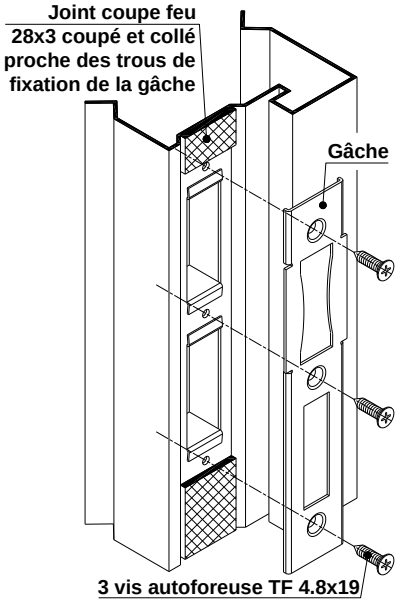

Pose du joint sur les huisseries isophoniques

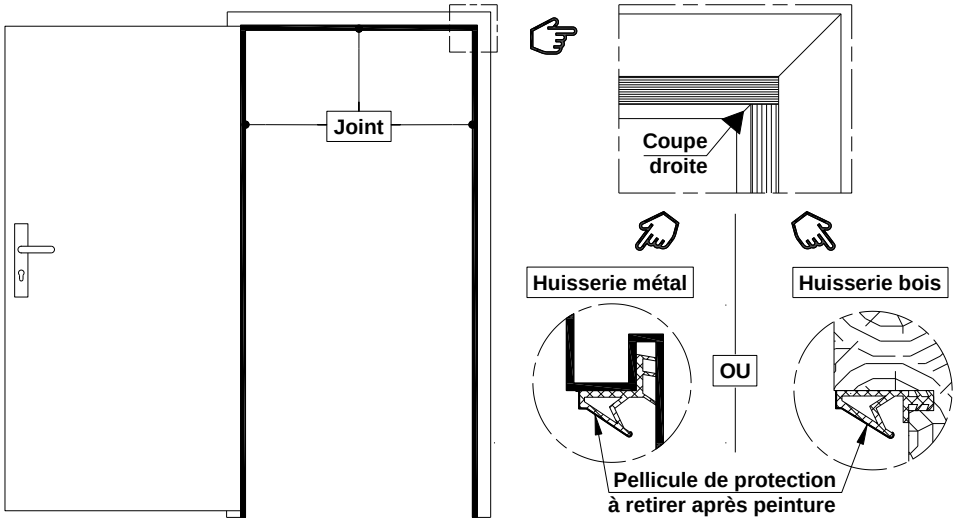

Jeux de fonctionnement latéraux

J1 coté serrure	2 à 3 mm
J1 coté paumelle	1 à 2 mm
J2	5 à 6 mm
A	3 mm
B	6 mm

1 vantail et 2 vantaux

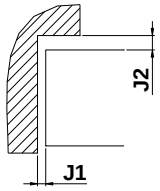

Jonction des 2 vantaux

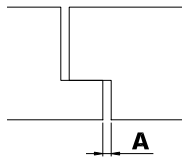

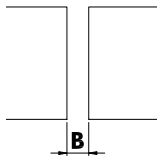

Réglage de J1 et J2 côté paumelles

Dégonder la porte avant intervention sur les paumelles

- Réglage de J1 : Agir alternativement et en directions opposées sur les paumelles mâles et femelles pour ne pas modifier J2 côté paumelles. Pour augmenter J1, agir sur la paumelle mâle dans le sens 2 et sur la paumelle femelle dans le sens 1.
- Possibilité d'optimiser J2 : Agir plus dans un sens que dans l'autre selon le besoin.
- Contrôle du bon alignement des paumelles après les réglages.

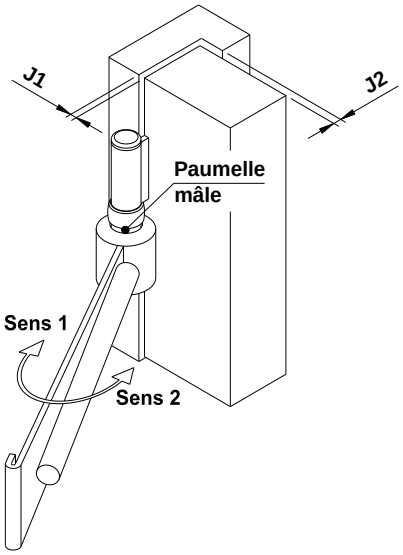

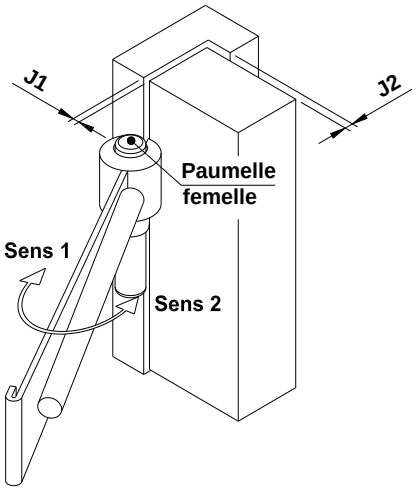

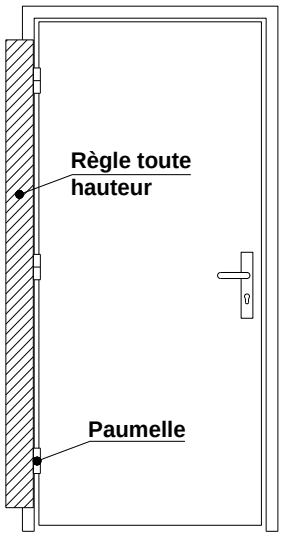

Réglage de J2 côté serrure…

…sur huisserie métal

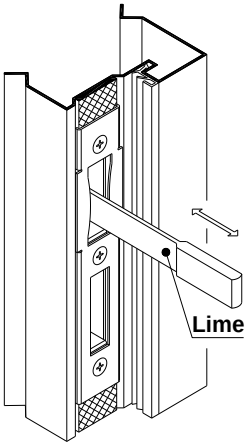

…sur huisserie bois pour une porte…

…qui bat

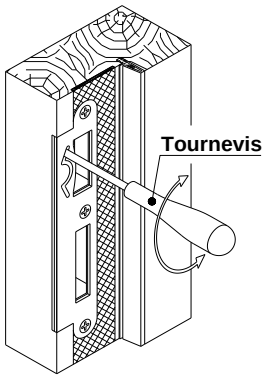

…qui ne crochète pas

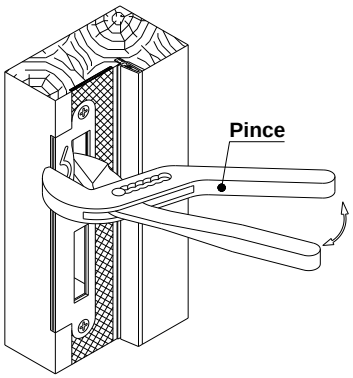

- Dans le cas d'un réglage important, intervenir également sur les entailles des pênes dormants.