NOTICE DE POSE

# Bloc-portes vitrés va et vient sur pivot linteau GROOM

## COMPOSITION A LA LIVRAISON

Pour chaque ensemble (livrés en accessoires) :

| Un sachet d'accessoire pivot : | | |
|---|---|---|
| 1 Crapaudine | Vis et chevilles de fixation des crapaudines | 1 bride et ses 2 vis CHC<br>1 vis de réglage sans tête<br>1 clé CHC de 5mm |
| | | 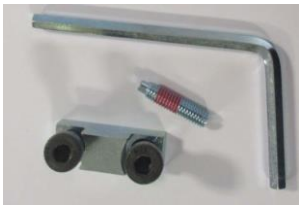 |
| **Deux Capotages pentures** | | |
| 2 Capotages avec support | 2 Vis de fixation | |
| | | |

**OPTIONS :**

Équipements d'asservissement D.A.S. (ventouses, contre-plaques simples, boîtier anti-réarmement, contre-plaques avec anti-réarmement intégré, contacts de position).

## RECOMMANDATIONS DE POSE ET DE STOCKAGE

- Stocker les portes vitrées avec une inclinaison comprise entre 5° et 6° par rapport à la verticale sur chevalets.
- Avant de débuter la pose, reportez-vous impérativement aux notices de montage des portes et équipements se trouvant dans les colis d'accessoires.
- Notice de pose des huisseries bois : **BE/NP/377 (EI30) ou BE/NP/379 (EI60)**

**! Lors de la pose de l'huisserie veillez à ne pas mettre de vis au droit du pivot haut.**

## RECOMMANDATIONS DE POSE SPECIFIQUES AU DAS

**S'assurer que le mode de fonctionnement de l'asservissement (émission ou rupture) et la tension, correspondent à celui du système de sécurité incendie.**

Les câblages internes au DAS doivent être réalisés avec des câbles de section adaptée sous les conditions suivantes :

- La longueur des liaisons, entre le boîtier de connexion principal (pouvant être le boîtier anti-réarmement) et les différents composants, ne doit pas excéder 6m.
- Les liaisons doivent être protégées mécaniquement sous conduit rigide continu, ayant un degré de protection IK07 au sens de la norme NF EN 62262.
- Il est interdit de changer un seul composant du D.A.S., une telle opération entraînant la non-conformité de l'ensemble de l'installation.

**Les raccordements électriques, entre le dispositif de commande et le DAS, doivent être réalisés conformément à la norme NF S 61-932. L'exploitation et la maintenance doivent être réalisées conformément à la norme NF S 61-933.**

## POSE DE LA CRAPAUDINE

**Pivot linteau avec montant d'huisserie**

Vérifier l'aplomb des montants d'huisserie.

Positionner et centrer la crapaudine **(1)** en butée contre le fond de l'huisserie. La décaler latéralement dans la rainure, si besoin, pour corriger l'aplomb du vantail.

Fixer la crapaudine avec les 3 vis et chevilles fournies et poser le roulement à billes **(2)** et l'axe de la crapaudine **(3)** sur la crapaudine.

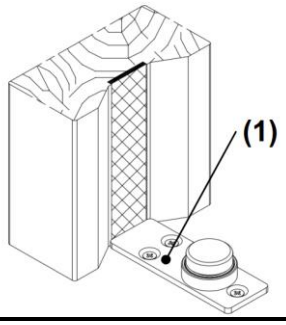


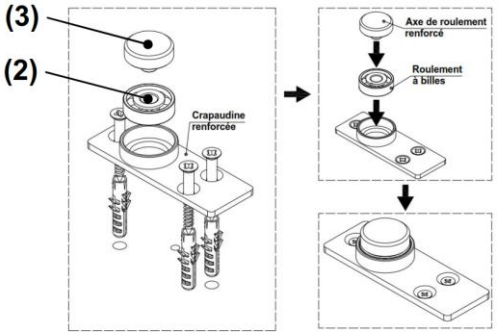


## MISE EN PLACE DU VANTAIL

**Nota :**

Pour un bloc porte à 2 vantaux inégaux équipés de pivots GROOM GRL200EMS, s'assurer d'installer le vantail correspondant à la force de l'appareil.

| | Force EN 3 | Force EN 4 | Force EN 5 |
|---|---|---|---|
| GROOM GRL200EMS | Larg. vantail ≤ 1010mm **(axe couleur rouge)** | 1010mm < larg. vantail ≤ 1160mm **(axe couleur jaune)** | 1160mm < larg. Vantail **(axe couleur vert)** |

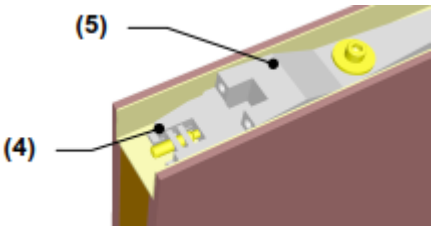


Mettre en place la vis de réglage sans tête **(4)** en bout du corps de la penture haute **(5)**.

Armer l'axe du pivot **(6)** de 90° (clé plate de 15mm) et bloquer sa course par les vis de réglage de vitesse **(7)** situées sous le pivot.

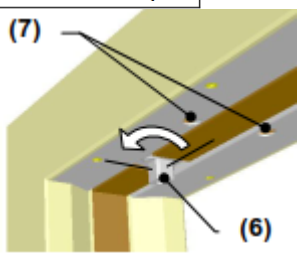


Engager le vantail perpendiculairement à l'huisserie, simultanément sur l'axe haut **(6)** et sur l'axe de la crapaudine **(3)**.

La penture basse se clippe sur l'axe de la crapaudine.

**! S'assurer obligatoirement que la penture basse soit bien clipée et que le roulement à billes soit bien verrouillé !**

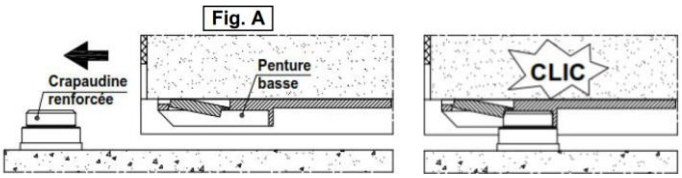


Visser la bride arrière **(8)** sur le corps de la penture haute **(5)** (clé à six pans de 5mm) à un **couple de serrage compris entre 12 et 15 Nm**.

**!** Ne visser d'abord qu'une seule vis complétement, avant de visser la seconde, afin de bien faire plaquer la bride sur le carré du pivot.

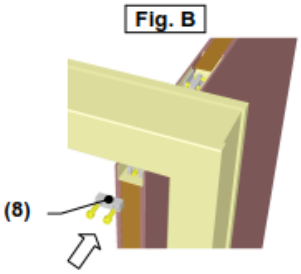


Desserrer les vis de réglage de vitesse afin d'obtenir la fermeture des vantaux.

Jeux de fonctionnement à respecter en 1 vantail ou 2 vantaux

| Côté pivot | Côté battement | Traverse haute | Seuil |
|---|---|---|---|
| 8 mm | 8 mm | 3 mm | 9 mm |

## Réglage de la force du pivot

Les valeurs de couples à respecter, pour les appareils réglables (GRL100), sont mentionnés dans le paragraphe « Tests et essais de fonctionnement ».

| | Force EN 3<br>Larg. vantail ≤ 1010mm | Force EN 4<br>1010mm < larg. vantail ≤ 1160mm | Force EN 5<br>1160mm < larg. Vantail |
|---|---|---|---|
| GROOM GRL100<br>(appareil préréglé en force 3) | Réglé d'usine | Agir sur la vis de compression du ressort (visser à fond) | |
| GROOM GRL200EMS<br>(appareil à force fixe, aucun réglage nécessaire) | **(axe couleur rouge)** | **(axe couleur jaune)** | **(axe couleur vert)** |

**Attention** : dans le cas d'un bloc porte 2VI, bien installer le vantail dont la largeur correspond à la force de l'appareil.

## Réglage de la fermeture

**Nota :**

L'angle d'ouverture maximal du vantail est de 110° pour pivots non asservis GROOM GRL100 et de 100° pour pivots asservis GROOM GRL200EMS.

Nous vous conseillons l'installation d'une butée de porte à l'angle d'ouverture maximal souhaité.

- Ouvrir le vantail jusqu'à son angle maximal d'ouverture.
- Régler la vitesse de fermeture entre cet angle et 15° (ou 7° selon le type de pivot) en agissant sur la vis de réglage suivant le schéma ci-dessous afin de respecter une vitesse ≤ 10°/sec.
- La durée de fermeture et la vitesse définies dans le paragraphe « Tests et essais de fonctionnement ».
- Régler la vitesse de fermeture entre 15° (ou 7° selon le type de pivot) et 0° en agissant sur l'autre vis de réglage.
- Vérifier le bon fonctionnement sur un cycle complet.

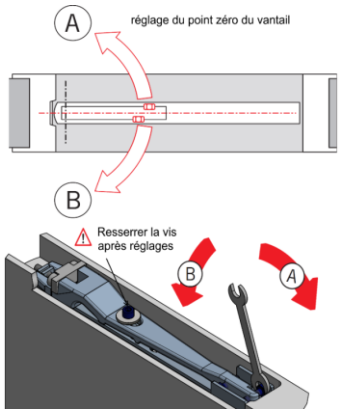


**Ajustement position vantail**

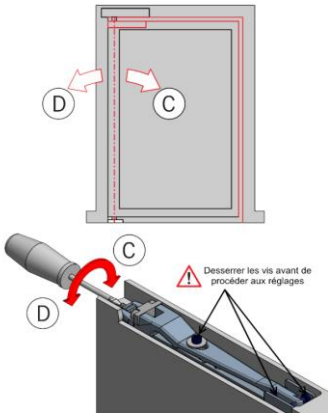


**Ajustement de l'aplomb**

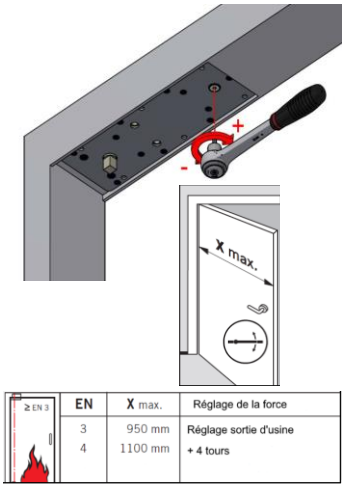


**Réglage force (Uniquement GRL100)**

**Réglage fermeture GRL100**

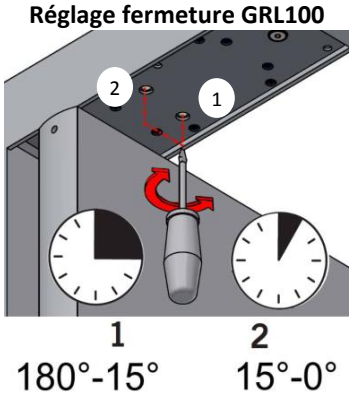


**Réglage fermeture GRL200**

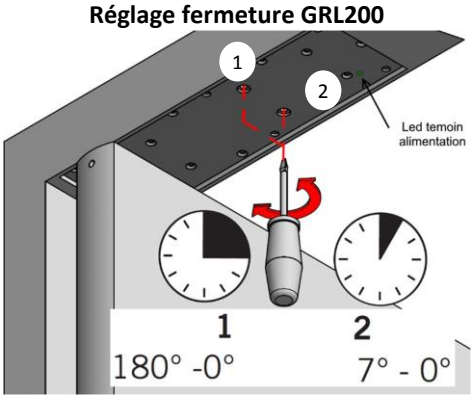


**Après mise en place du vantail et réglages**

Visser les capotages et leurs supports en parties haute et basse du vantail

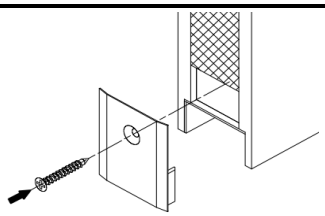

## BLOCS-PORTES DAS

### Boîtier de connexion

**GROOM GRL100 et GRL200EMS (mode bi-tension 24/48V)**

Le raccordement des lignes de commande et contacts de position éventuels, est réalisé avec les boîtiers de raccordement livrés en accessoire (notice de pose spécifique à l'intérieur du boîtier).

**Remarque :** Lorsque le GRL 200 est sous tension, vérifier que la LED témoin d'alimentation soit allumée

### Dispositif de retenue

**GROOM GRL100**

La position de la contre plaque en acier (fixée sur le vantail) et du boîtier ventouse (fixé à la paroi ou au sol) doit permettre de respecter la force de déclenchement définie dans le paragraphe « Tests et essais de fonctionnement ».

Position des contre plaques à respecter sur la largeur du vantail :

| **Largeur du vantail (L)** | | **430 à 630** | **631 à 1230** |
|---|---|---|---|
| **Distance (D)** : Axe contre-plaque / chant du vantail (coté pivot) | Déclencheur 20 daN | 350 mm | 400 mm |
| | Déclencheur 40/50 daN | Position indifférente + bouton de déclenchement déporté obligatoire | |

La position en hauteur **(H)** est à définir selon la présence éventuelle d'accessoires sur le vantail.
Fixer le boîtier ventouse directement au mur ou au sol avec un support.

**Nota** :

S'assurer qu'en position d'attente « portes ouvertes », la ventouse soit correctement centrée et bien parallèle à la contre-plaque, pour garantir un bon maintien du vantail.

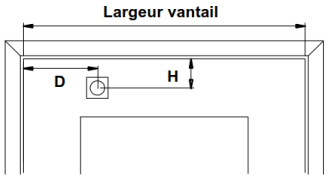


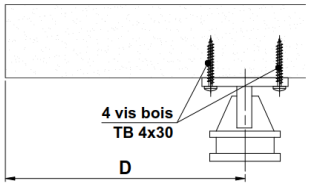


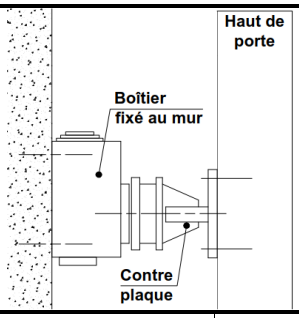


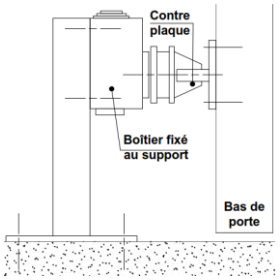


- **GROOM GRL200EMS**

  Le dispositif de retenue est intégré dans le corps de l'appareil.

  Prévoir impérativement une butée de porte à l'angle maximum de la position d'attente « portes ouvertes » (maxi 100°).

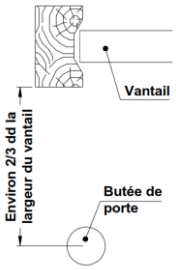


### Bouton de déclenchement

Possibilité d'équiper le bloc-porte d'un bouton de déclenchement situé à proximité du bloc porte à une hauteur au plus égale à 1,30 m : l'action sur le bouton poussoir du boîtier déclenche la fermeture du bloc-porte DAS. Celui-ci doit être clairement identifié (par exemple mention "Fermeture de porte" sur le bouton poussoir).

Lorsqu'un bouton de déclenchement est installé, les positions des déclencheurs indiquées dans le tableau peuvent être augmentées (par exemple à 50 mm du chant côté fermeture).

### Dispositif anti-réarmement

Un boîtier de réarmement peut être installé pour les déclencheurs à rupture sans anti-réarmement mécanique sur la contre-plaque. Il est alors nécessaire d'actionner le bouton poussoir de ce boîtier pour ramener et maintenir les vantaux dans leur position d'attente. Ce boîtier est alors considéré comme boîtier de connexion principal.

**Nota :** Le système d'anti-réarmement involontaire intégré au DAS est inutile lorsque l'interruption de l'ordre de passage en sécurité ne dépend pas d'une simple temporisation, mais nécessite une réinitialisation au niveau du CMSI.

### Contact de position

Contact de position d'attente (pour GROOM GRL100) : Le contact est intégré au boîtier ventouse.

**Contact de position de sécurité**

Fixer (2 vis bois TF 4x30) le contact dans la réservation (trou Ø22), prévue dans les montants ou dans la traverse haute de l'huisserie bois.

Pour les contacts installés sur les montants, fixer une vis TF 4x30 sur le chant du vantail pour actionner les contacts.

Ajuster la profondeur de vissage en fonction du jeu entre le vantail et l'huisserie.

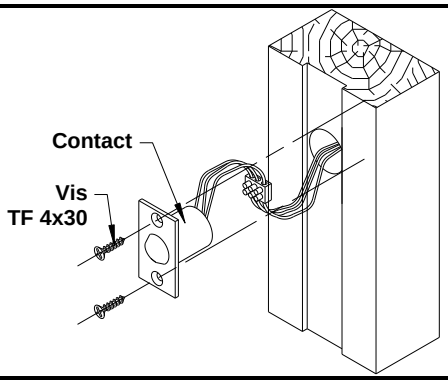


## TESTS ET ESSAIS DE FONCTIONNEMENT

Tests à réaliser en fin de pose afin de vous assurer de la conformité des réglages du bloc-porte

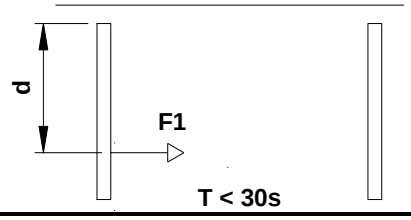


- **F1** : Force de déclenchement en N.
- **d** : Distance chant de la porte / point de manœuvre en m
- **T** : Temps de fermeture

**Force de déclenchement (F1)**

➔ Mesurer la force de déclenchement manuel en fermeture (F1) :

| | |
|---|---|
| **40Nm ≤ F1 x d ≤ 120Nm** | -Critère respecté. |
| **F1 x d > 120Nm** | -Equiper le bloc-porte d'un bouton de déclenchement. |
| **F1 x d < 40Nm** | -Vérifier que les déclencheurs sont correctement positionnés et que l'alignement de la contreplaque et du déclencheur est satisfaisant. |

**Force motrice**

➔ Mesurer les forces obtenues durant la fermeture aux différents angles et durant l'ouverture jusqu'à 60° et, les comparer aux exigences du tableau ci-dessous :

| Force | Largeur porte | Moment de fermeture (en Nm) | | | | Couple Ouverture (en Nm) |
|---|---|---|---|---|---|---|
| | | entre 0° et 4° | | entre 88° et 92° | Autre angle | |
| 3 | ≤ 1010 mm | 18 mini | 26 max | 6 mini | 4 mini | 51 maxi |
| 4 | 1011 à 1160 mm | 26 mini | 37 max | 9 mini | 6 mini | 66 maxi |
| 5 | ≥ 1161 mm | 37 mini | 54 max | 12 mini | 8 mini | 88 maxi |

**Vérifier :**

- soit l'adéquation des pivots GROOM GRL200EMS (force fixe 3, 4 ou 5) avec la largeur du vantail.
- soit que le réglage de la force du pivot GROOM GRL100 a été effectué en fonction de la largeur du vantail selon le tableau ci-dessous :

**Temps de fermeture (T)**

- Enclencher les vantaux en position ouverte, maintenus par les ventouses électromagnétiques (position d'attente),
- Déclencher la fermeture électriquement,
- Le temps se mesure depuis le déclenchement électrique jusqu'à la fermeture complète des 2 vantaux,
- Ce temps doit être inférieur ou égal à 30 s, avec une vitesse angulaire maximale ≤ 10° / s. (soit un temps ≥ 9 s. pour une porte ouverte à 90°)
- Dans le cas contraire, régler la vitesse de fermeture des pivots linteaux et recommencer le test jusqu'à obtenir une valeur conforme.