NOTICE DE POSE

Bloc-porte simple action EI90 sur paumelle MALERBA

- Stocker la porte âme pleine à plat sur palette dans un endroit sec et ventilé.
- Lors de la pose de l'huisserie vérifier l'aplomb, l'équerrage de la traverse haute et le parallélisme des 2 montants.
- Vérifier que les montants et la traverse ne soient pas cintrés.

Engondage du vantail

- Fixer les paumelles à visser (si non montées d'usine) sur le vantail ou l'huisserie avant l'engondage.

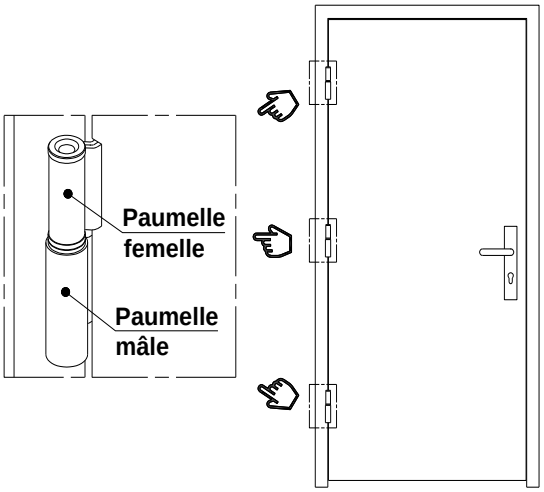

Paumelle mâle à visser sur huisserie bois

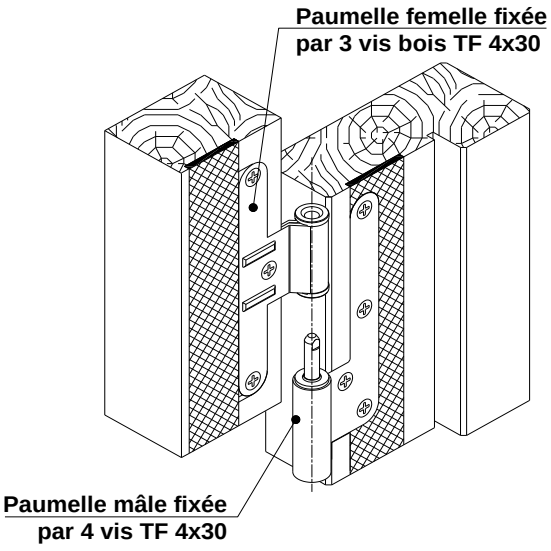

Spécificité paumelle du haut

Ajout d'un plat renfort sous les paumelles

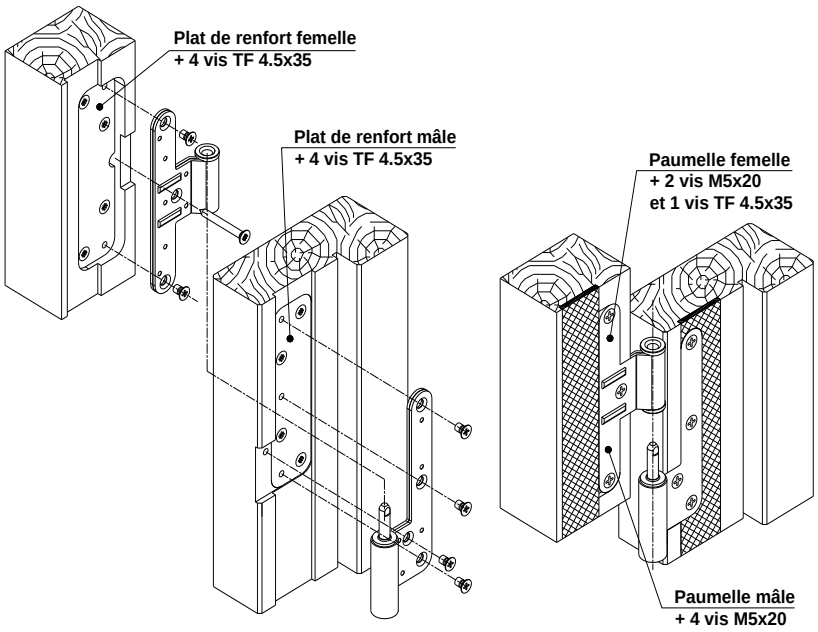

Réglage des paumelles

0- Toujours commencer par la paumelle la plus haute

1- Desserrer le contre écrou sous la paumelle mâle (**Attention :** pas inversé)

2- Régler le jeu de 3 mm entre le haut de la porte et la traverse haute

3- Resserrer le contre écrou

4- Répéter les opérations sur les autres paumelles pour que la paumelle femelle soit bien en contact avec la paumelle mâle

5- Poser les capuchons sur les paumelles femelles

- 0 -

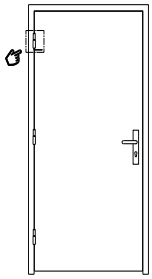

- 1-

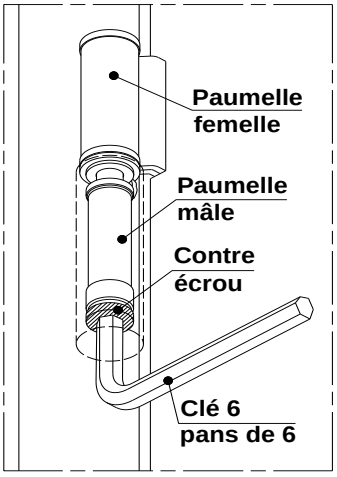

- 2 -

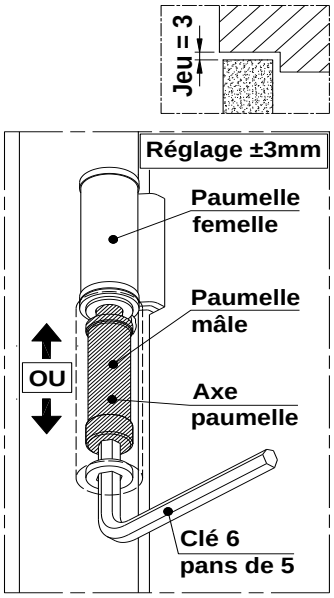

- 3 -

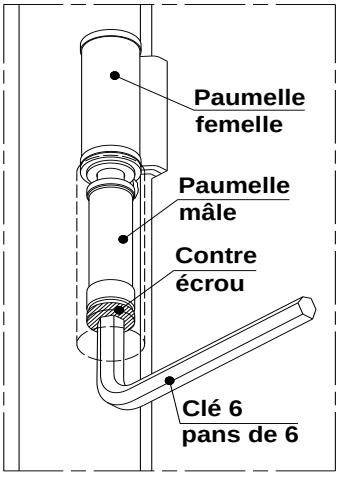

- 4 -

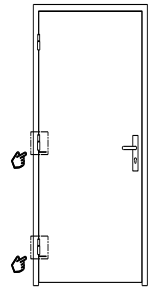

- 5 -

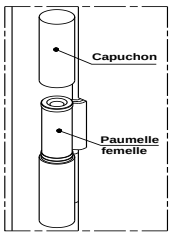

Pose de la serrure

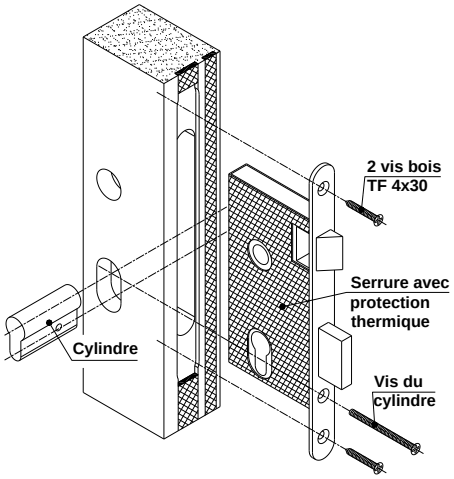

Pose de la gâche sur semi-fixe

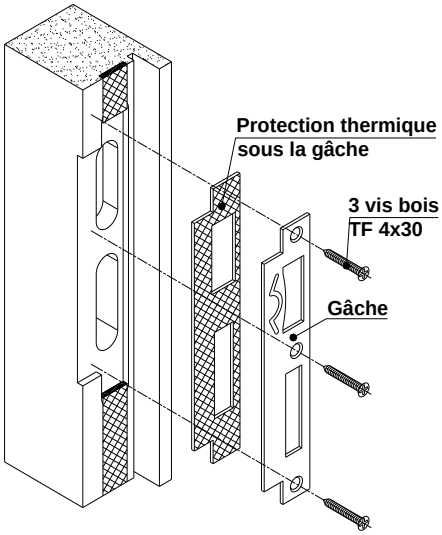

Pose de la gâche sur huisserie bois

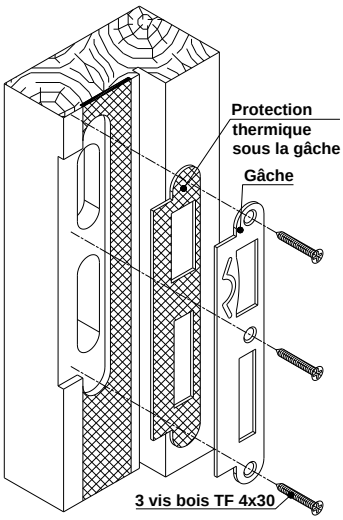

Pose du joint sur les huisseries isophoniques

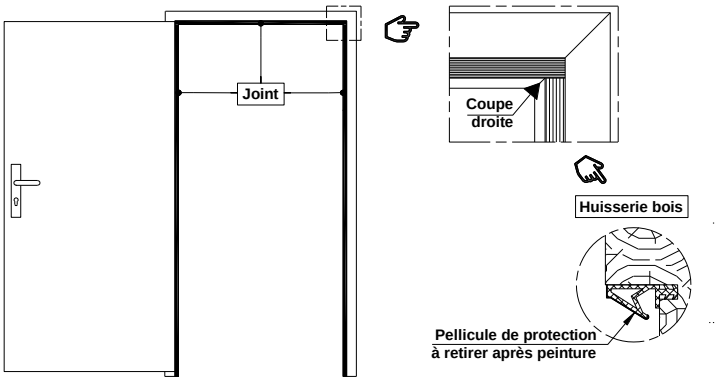

Jeux de fonctionnement latéraux

J1 côté serrure	**2 à 3mm**
J1 côté paumelles	**1 à 2 mm**
J2	**5 à 6mm**
A	**3mm**

1 vantail et 2 vantaux

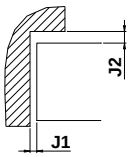

Jonction des 2 vantaux

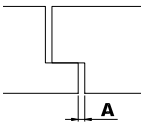

Dégonder la porte avant intervention sur les paumelles

- Réglage de J1 : Agir alternativement et en directions opposées sur les paumelles mâles et femelles pour ne pas modifier J2 côté paumelles. Pour augmenter J1, agir sur la paumelle mâle dans le sens 2 et sur la paumelle femelle dans le sens 1.
- Possibilité d'optimiser J2 : Agir plus dans un sens que dans l'autre selon le besoin.
- Contrôle du bon alignement des paumelles après les réglages.

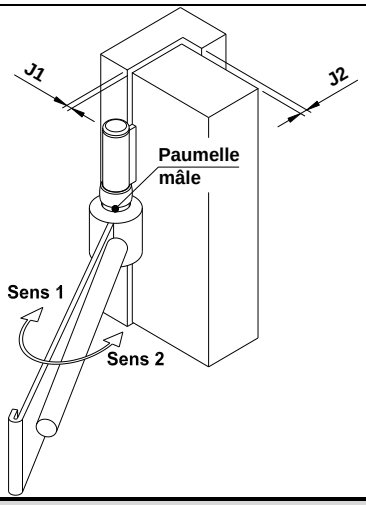

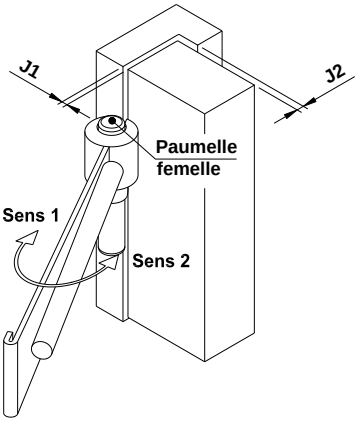

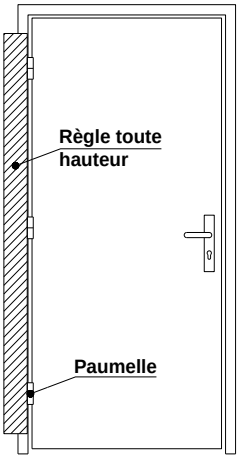

Réglage de J2 côté serrure sur huisserie bois pour une porte …

…qui bat

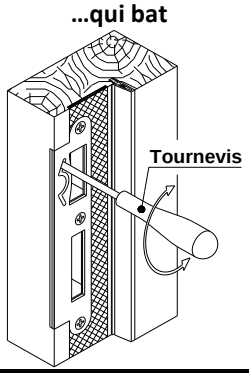

…qui ne crochète pas

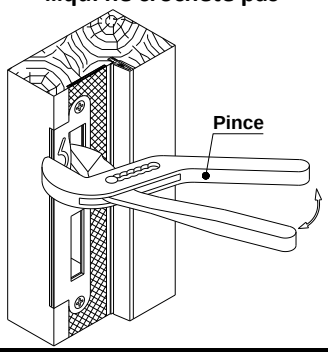

- Dans le cas d'un réglage important, intervenir également sur les entailles des pênes dormants.