HUISSERIES SPECIFIQUES

Reprise de doublage EI20
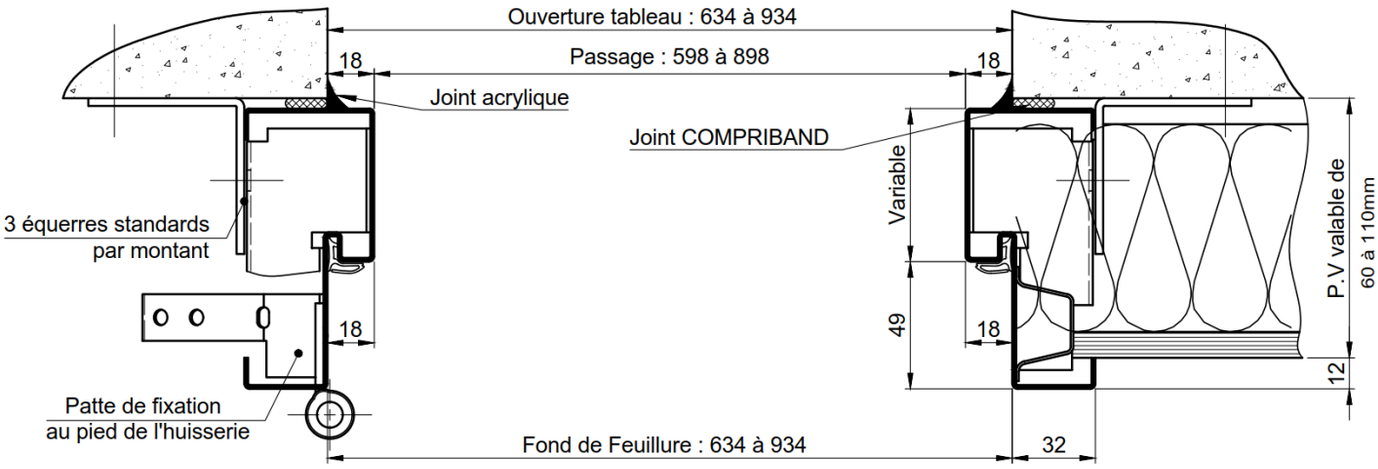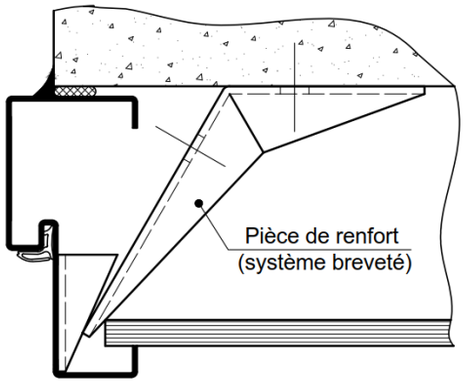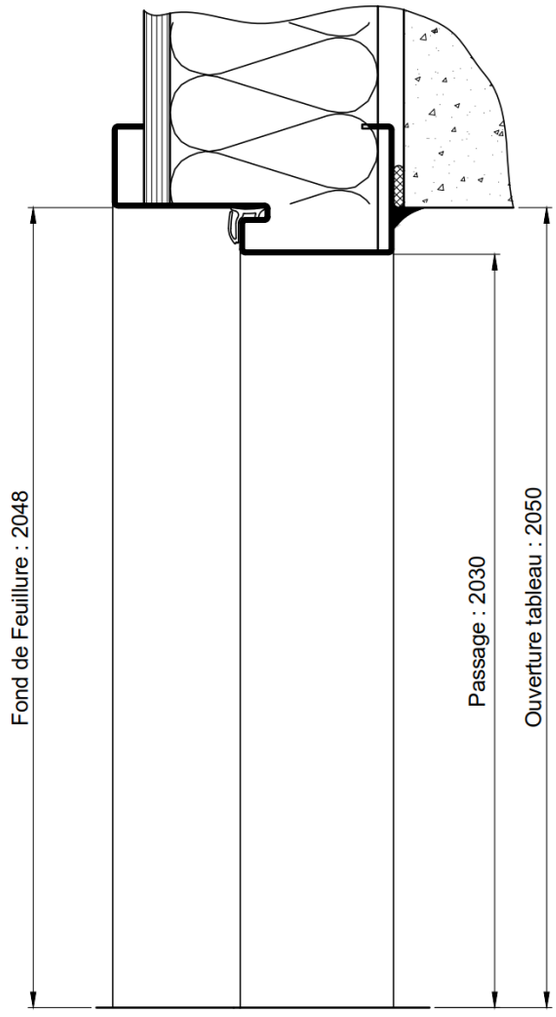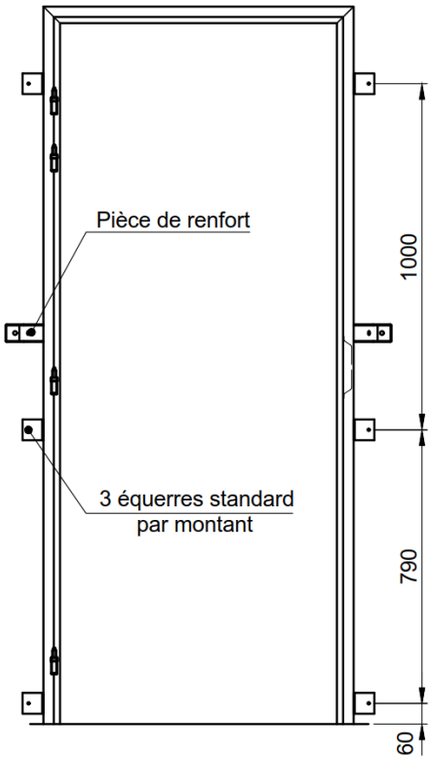
HM204