QUINCAILLERIES

Garniture FLORENCE-2 A2P* béquille double ton OR

Référence Commerciale : COMP-6516 / 7361

MALER-30006

DESCRIPTIF	Garniture complète monobloc double béquille avec plaques et carré de 7mm. Avec kit supplémentaire pour porte avec épaisseur supérieure à 52mm		
DESTINATION	Pour portes de la gamme "portes métalliques habitat"		
FINITION	Aluminium massif, finition anodisé ton or		
CONFORMITE	/		
FOURNISSEUR	VACHETTE	REFERENCE FOURNISSEUR	601500 0 + 637000 0

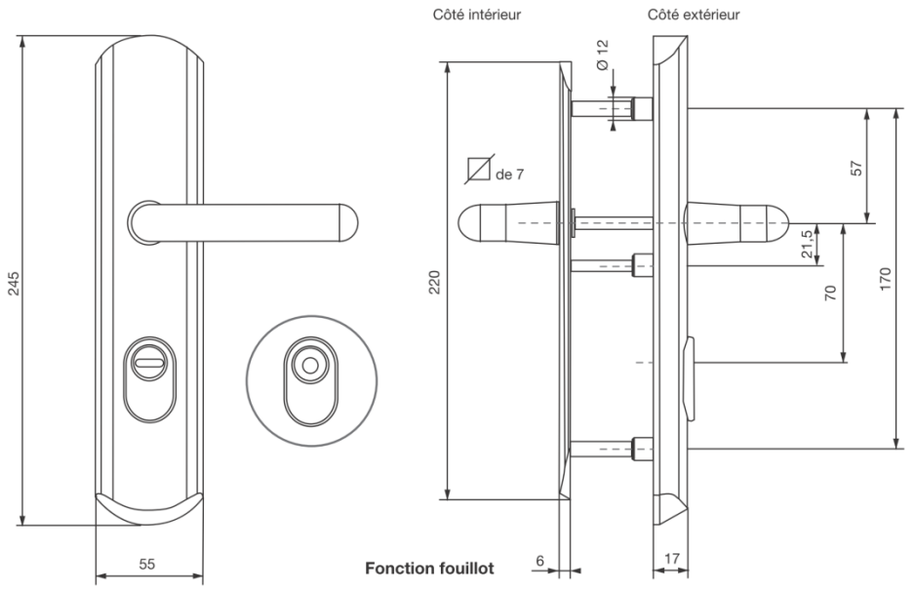

		Canon Vachette A2P*	
COMP-6516	MP-3626	35x40	porte ép. 52 mm
COMP-7361	MP-3626 / 3895	35x45	porte ép. 58 mm

Equipements associés : Serrure Vachette 5000 SPN1

Livré avec : Visserie et carré en fonction de l'épaisseur finie de la porte

Document & visuels non contractuels. Nous nous réservons le droit de modifier notre gamme sans préavis, dans l'intérêt du développement de nos produits