QUINCAILLERIES

Microviseur coupe-feu ton chrome

Référence Commerciale : COMP-4041 / 8142 - MP-2400 / 4305

MALER-30026

DESCRIPTIF	Microviseur coupe-feu avec lentille en verre (angle 180°), diamètre 12mm.		
DESTINATION	Bloc-porte métallique		
FINITION	Laiton ton chromé		
CONFORMITE	/		
FOURNISSEUR	MALERBA	REFERENCE FOURNISSEUR	/

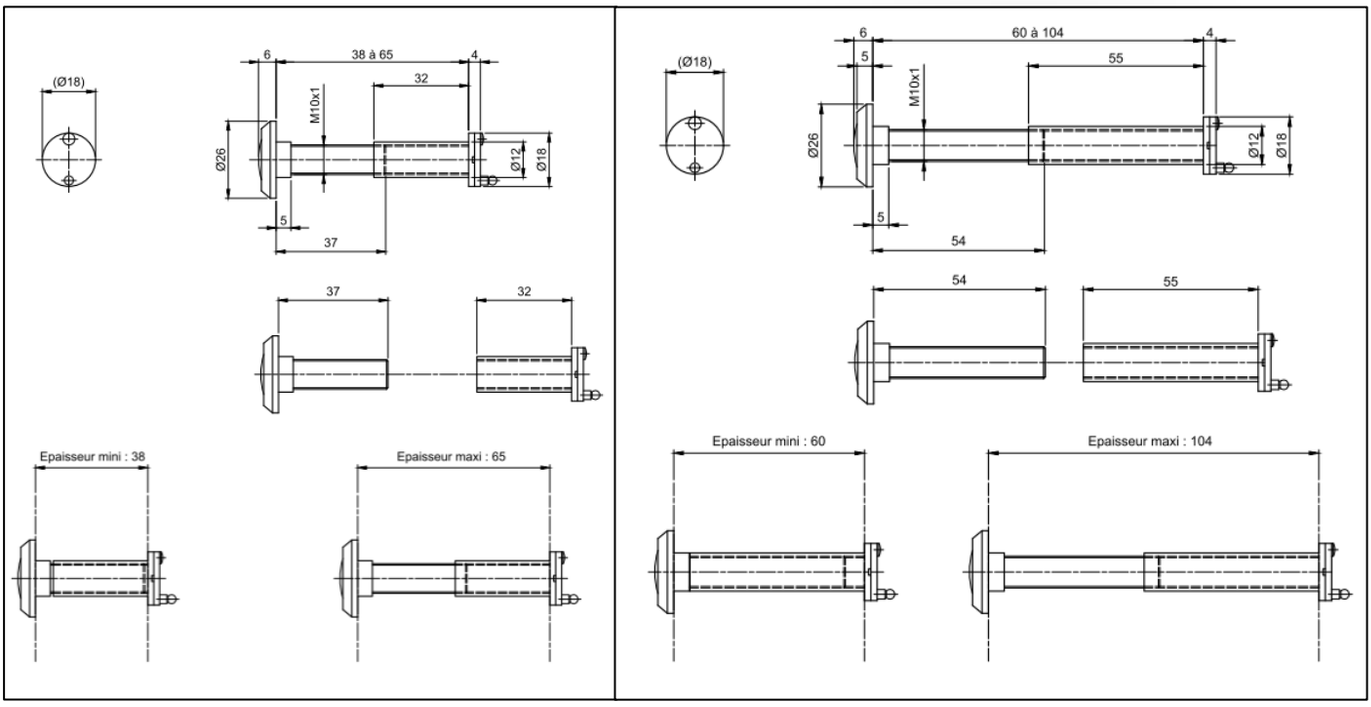

		Type	Habillage
COMP-4041	MP-2400	38-65	Sans
COMP-8142	MP-4305	60-104	Avec (1Face)

Document & visuels non contractuels. Nous nous réservons le droit de modifier notre gamme sans préavis, dans l'intérêt du développement de nos produits