QUINCAILLERIES

Protecteur de cylindre M5 A N2 pour serrure SGN2

Référence Commerciale : COMP-6173 / MP-3050

MALER-30035

DESCRIPTIF	Protecteur M5 A N2 pour cylindre A2P** sur serrure VACHETTE SGN2. Livré avec visserie.		
DESTINATION	Pour portes métalliques paliers		
FINITION	Acier nickelé (NB: existe aussi en finition laiton)		
CONFORMITE	/		
FOURNISSEUR	VACHETTE	REFERENCE FOURNISSEUR	/

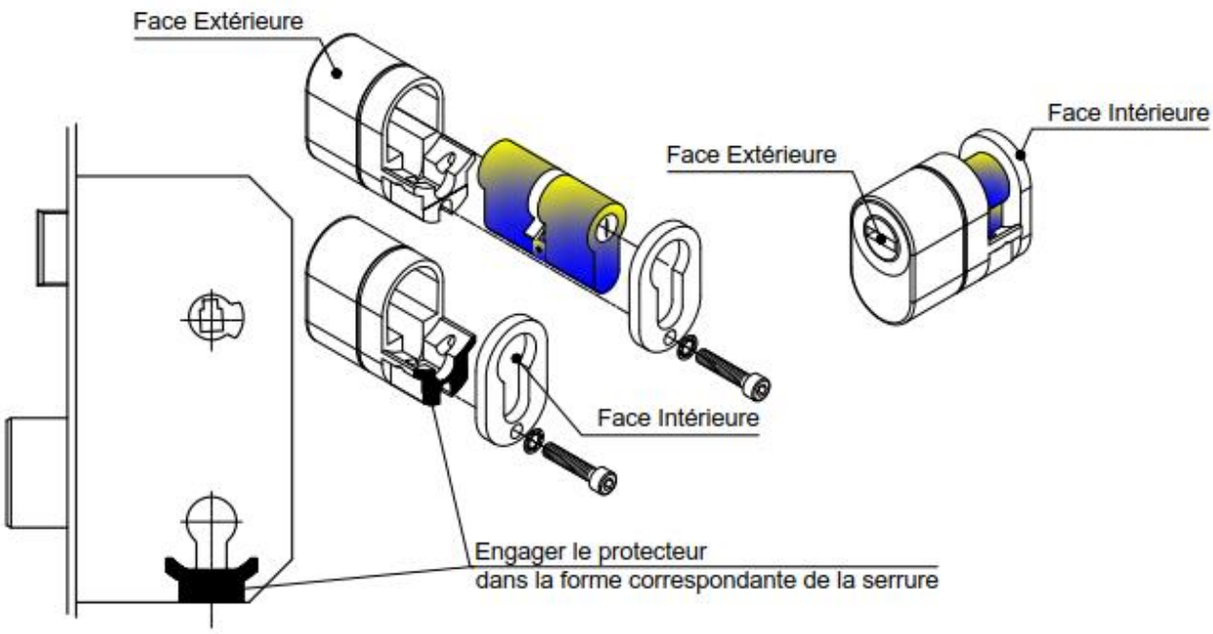

Equipements associés : canon 7101 RADIALis N2 32,5X42,5 A2P** (portes de 52mm)
canon 7101 RADIALis N2 32,5X47,5 A2P** (portes de 58mm)

Document & visuels non contractuels. Nous nous réservons le droit de modifier notre gamme sans préavis, dans l'intérêt du développement de nos produits