QUINCAILLERIES

Equerre de fixation pour reprise de doublage

Référence Commerciale : COMP-6329

MALER-30063

DESCRIPTIF	Equerre 58x58 pour reprise de doublage intérieur pour huisseries bois (< 80mm) et huisserie métallique. Pour le montage sur Huisserie métal, utiliser le sachet de quincailleries fournies		
DESTINATION	Pour portes de la gamme "portes métalliques habitat"		
FINITION	Tôle		
CONFORMITE	/		
FOURNISSEUR	MALERBA	REFERENCE FOURNISSEUR	/

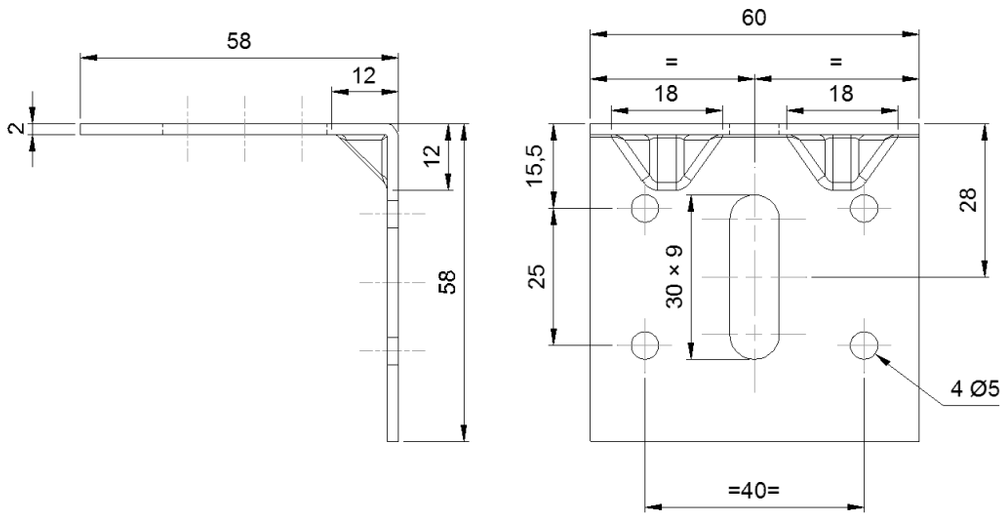

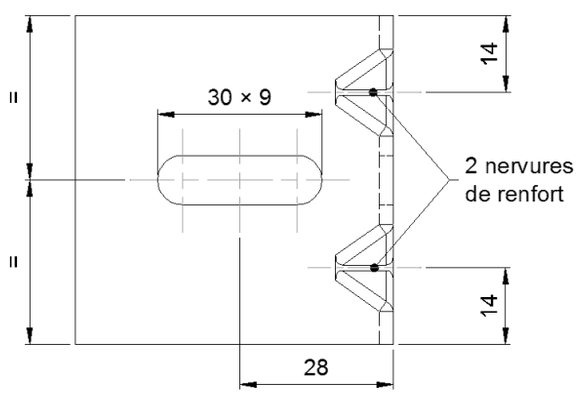

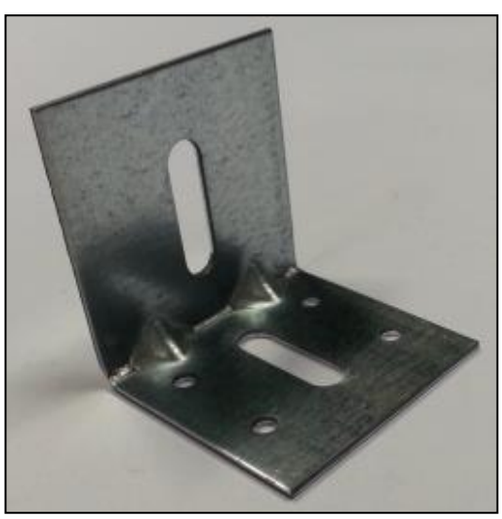

Document & visuels non contractuels. Nous nous réservons le droit de modifier notre gamme sans préavis, dans l'intérêt du développement de nos produits