QUINCAILLERIES

Contact à bille 10400

Référence Commerciale : OPT-1032 / MP-2067

MALER-60086

DESCRIPTIF	Microrupteur avec mécanisme de commutation (contact inverseur) livré avec 4m de câble. Le contact est encastré dans l'huisserie. Contrôle d'accès en zone d'incendie prioritaire : évacuation ; couloir ; circulation ;… DAS commun (localisé entre 2 zones)		
DESTINATION	Portes bois « secteur Tertiaire »		
FINITION	Plastique		
CONFORMITE	/		
FOURNISSEUR	EFF-EFF (ASSA ABLOY)	REFERENCE FOURNISSEUR	10400.10-----00

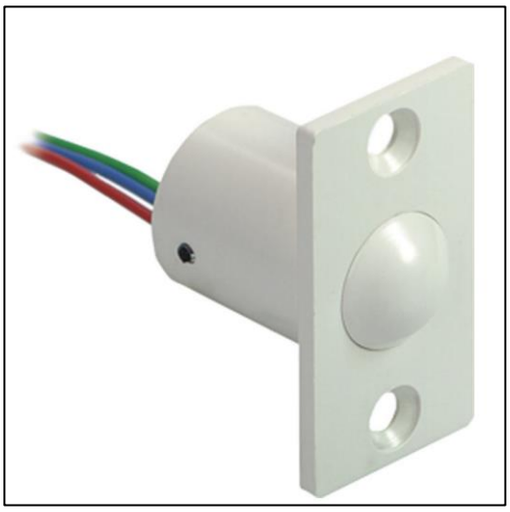

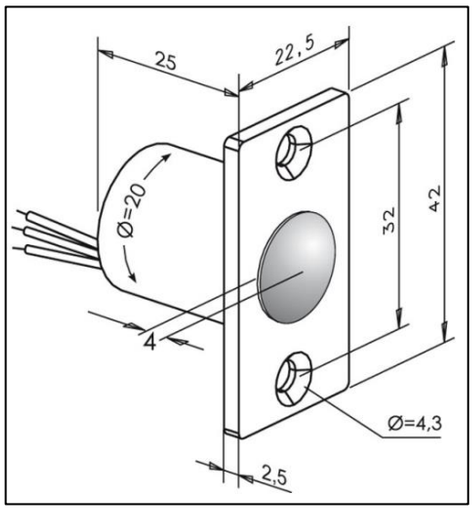

Caractéristiques techniques

Course de réaction	2 mm
Longueur des torons de raccordement	100 mm
Actionnement	Cisaillement et pression
Courant de commutation	2 A
Pouvoir de coupure du contact max.	25 V / 2 A

Contact de position

Contact de position d'attente

-Assuré par un contacteur intégré au boîtier ventouse (option de détection de position sur les ventouses électromagnétiques).

Contact de position de sécurité

-Possibilité d'un contact à bille positionné à 1000mm du sol fini, et disposé dans la feuillure des montants paumelles de l'huisserie.

-Les contacts sont actionnés par la tête d'une vis TF4x30 fixée sur le chant du vantail.

-Ajuster la profondeur de vissage en fonction du jeu entre le vantail et l'huisserie.

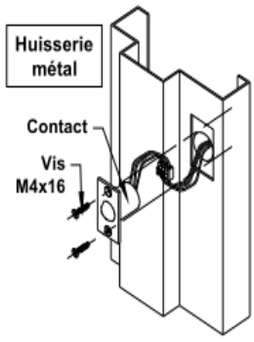

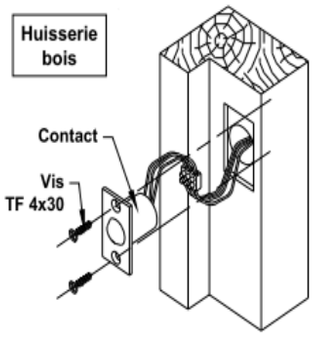

Document & visuels non contractuels. Nous nous réservons le droit de modifier notre gamme sans préavis, dans l'intérêt du développement de nos produits