QUINCAILLERIES

Seuil Bois ISO de 20mm + Support

Référence Commerciale : OPT-3783 / MP-6490

MALER-60103

DESCRIPTIF	Seuil Bois à visser sur sol fini		
DESTINATION	Bloc-porte bois Palier		
FINITION	Bois + métal		
CONFORMITE	/		
FOURNISSEUR	MALERBA	REFERENCE FOURNISSEUR	/

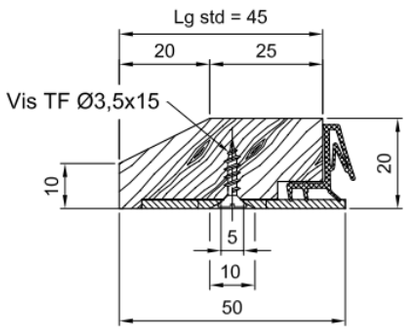

-Poser le joint ISO dans la rainure du seuil bois.

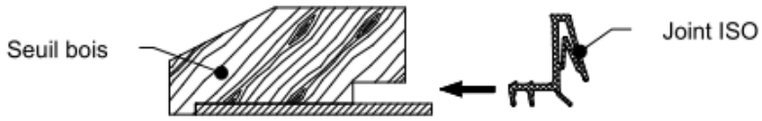

Document & visuels non contractuels. Nous nous réservons le droit de modifier notre gamme sans préavis, dans l'intérêt du développement de nos produits