QUINCAILLERIES

Serrure à carte KABA 710 - 760 - 770

Référence Commerciale : **MALER-60130**

DESCRIPTIF	Serrure électronique avec lecteur de carte à bande magnétique Sortie avec dispositif anti-panique par simple action sur la béquille intérieure. Ejection automatique du pêne dormant en option. Alimentation par piles AA		
DESTINATION	Contrôle d'accès pour secteur hôtelier		
FINITION	/		
CONFORMITE	/		
FOURNISSEUR	DORMAKABA	REFERENCE FOURNISSEUR	

Modèle 710

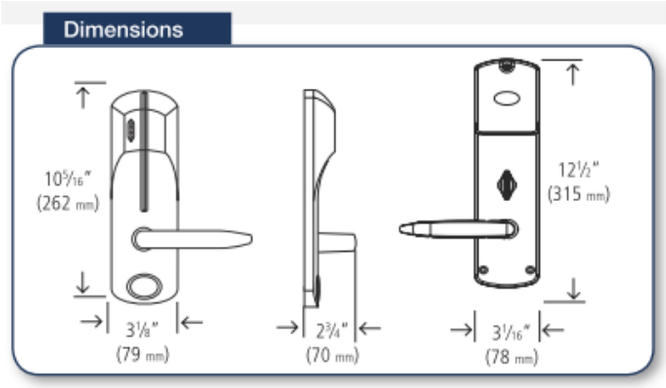

Modèle 760

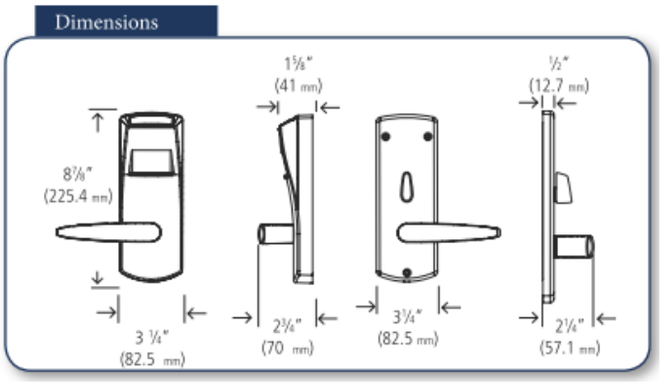

Modèle 770

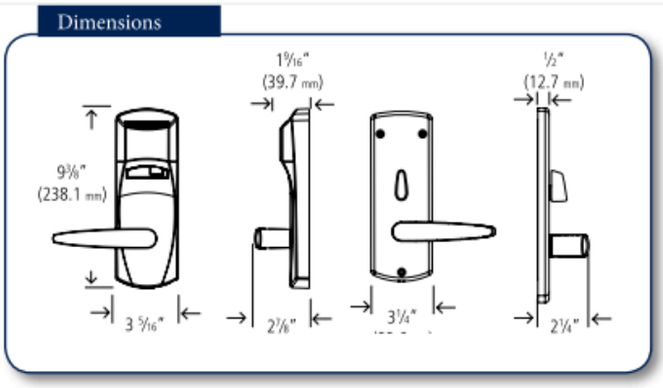

Pour une bonne utilisation, la pose doit être effectuée conformément à la notice MALERBA