QUINCAILLERIES

Verrous à levier

Référence Commerciale : OPT-3758-3780-4458 / MP-5945-6831

MALER-60146

DESCRIPTIF	Jeu de 2 verrous pour ensemble à 2 vantaux Non feu et FEU (EI30 /EI60) En fonction de la conception du produit, prévoir la platine de renfort En EI60, il faut impérativement un joint Interdens 15 SA		
DESTINATION	Blocs-portes bois à 2 vantaux ou avec imposte		
FINITION	Zingué		
CONFORMITE	/		
FOURNISSEUR	OTLAV	REFERENCE FOURNISSEUR	LC260160H002

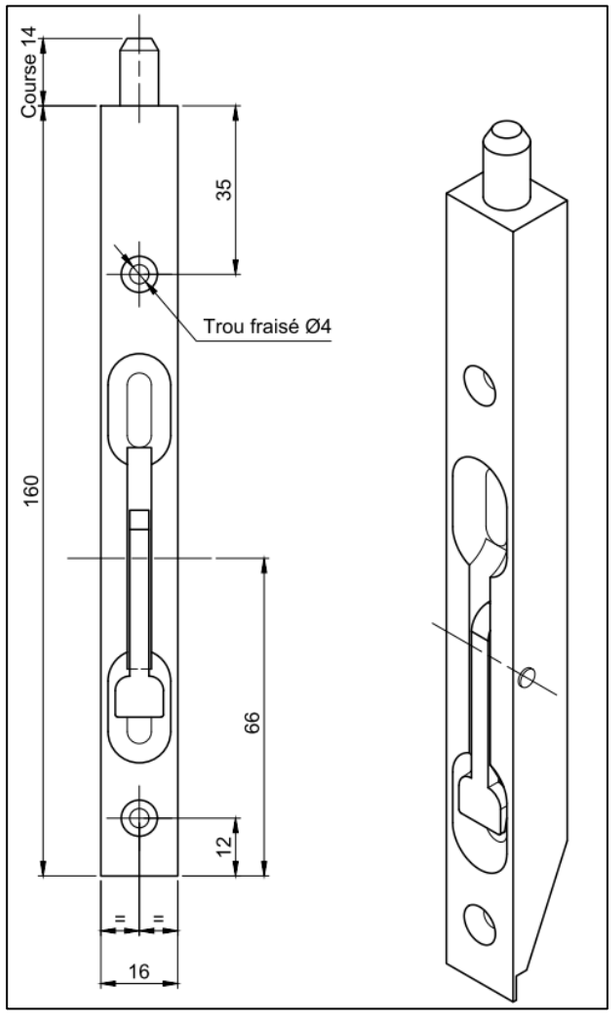

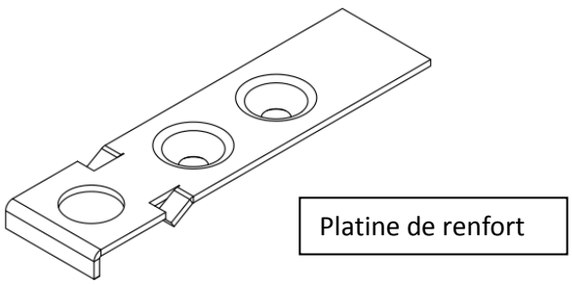

Document & visuels non contractuels. Nous nous réservons le droit de modifier notre gamme sans préavis, dans l'intérêt du développement de nos produits