QUINCAILLERIES

Kit serrure électrique ABLOY KEL564

Référence Commerciale : **MALER-60157**

DESCRIPTIF	Kit serrure à mortaiser 1 point électrique ABLOY KEL564 à sortie libre/entrée contrôlée. Garniture double inox sur plaque à double béquille avec ½ cylindre à profil européen. Possibilité d'un kit barreur en remplacement de la garniture double Câble de liaison (6 mètres). Jarretière passe-câble invisible. ***Alimentation : 12 V ou 24 V en mode rupture ou émission*** ***Axe béquille = 50 mm*** ***Axe carré / cylindre = 70 mm*** ***Têtière à bouts ronds de 24 mm (1 vantail)*** ***Têtière à bouts ronds de 20 mm (2 vantaux)***		
DESTINATION	Blocs-portes bois tous locaux		
FINITION	/		
CONFORMITE	EN 179 / EN 1125 - CE		
FOURNISSEUR	ABLOY	REFERENCE FOURNISSEUR	KEL 564

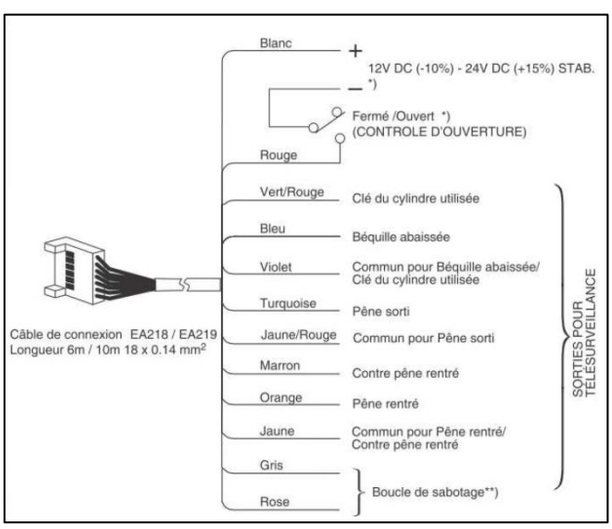

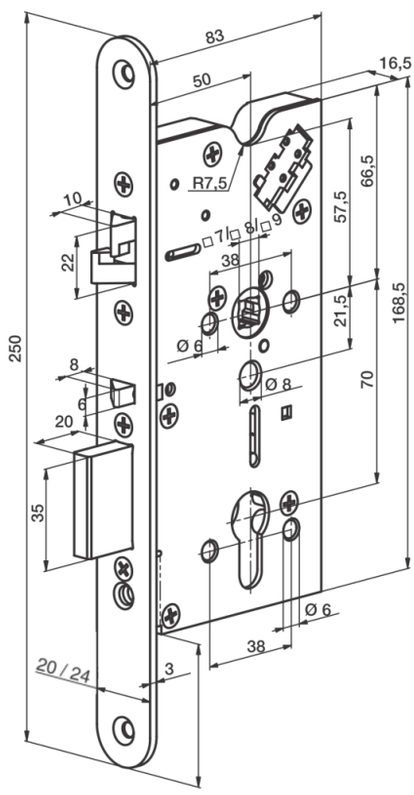

Document & visuels non contractuels. Nous nous réservons le droit de modifier notre gamme sans préavis, dans l'intérêt du développement de nos produits