QUINCAILLERIES

Kit serrure électrique DAS ABLOY KEL565

Référence Commerciale : **MALER-60158**

DESCRIPTIF	Kit serrure à mortaiser 1 point électrique DAS ABLOY KEL565 pour entrée / sortie contrôlée avec boîtier CKEL DAS Garniture double inox sur plaque à double béquille avec cylindre à profil européen. Câble de liaison (6 mètres). Jarretière passe-câble invisible. ***Alimentation: 24 V ou 48 V en mode rupture*** ***Axe béquille = 50 mm*** ***Axe carré / cylindre = 70 mm*** ***Têtière à bouts ronds de 24 mm (1 vantail)*** ***Têtière à bouts ronds de 20 mm (2 vantaux)***		
DESTINATION	Blocs-portes bois tous locaux		
FINITION	/		
CONFORMITE	EN 179 / EN 1125 - CE		
FOURNISSEUR	ABLOY	REFERENCE FOURNISSEUR	**KEL565 + CKEL DAS**

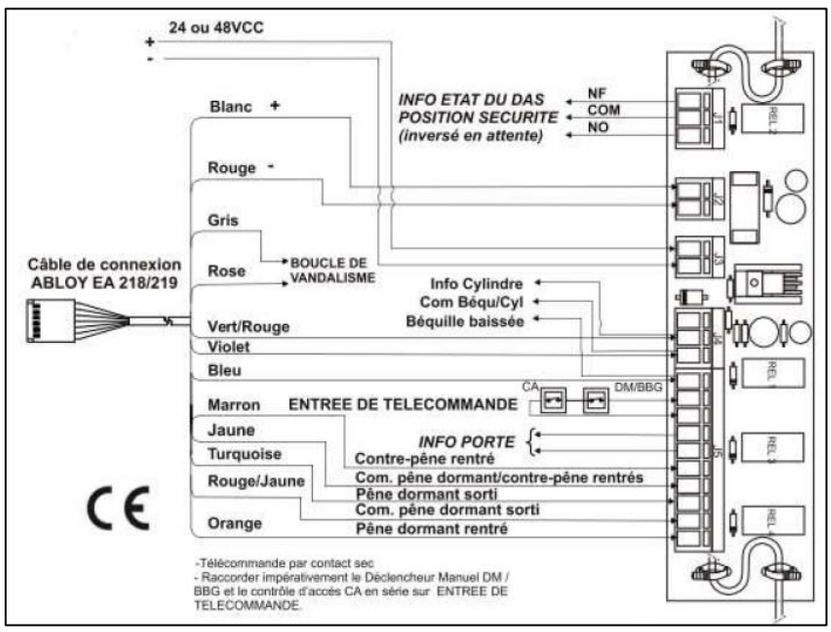

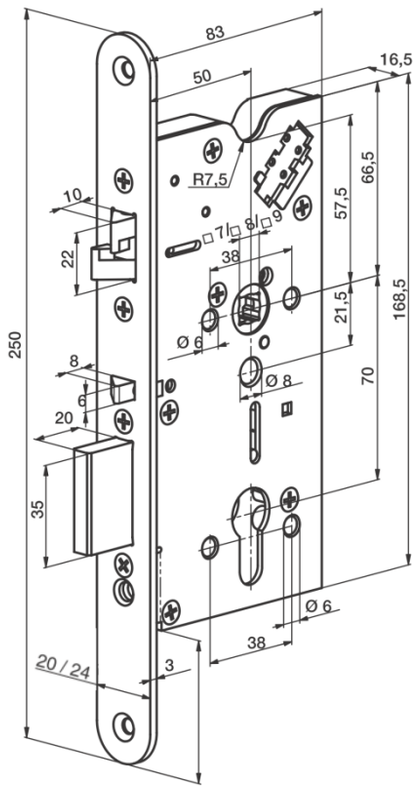

Document & visuels non contractuels. Nous nous réservons le droit de modifier notre gamme sans préavis, dans l'intérêt du développement de nos produits