# QUINCAILLERIES

## Kit serrure électrique DAS ABLOY KEL564

Référence Commerciale : **MALER-60202**

| | |
|---|---|
| DESCRIPTIF | Kit serrure à mortaiser 1 point électrique ABLOY KEL564 à sortie libre/entrée contrôlée avec boîtier CKEL DAS<br>Garniture double inox sur plaque à double béquille avec ½ cylindre à profil européen.<br>Possibilité d'un kit barreur en remplacement de la garniture double<br>Câble de liaison (6 mètres). Jarretière passe-câble invisible.<br>***Alimentation : 24 V ou 48 V en mode rupture***<br>***Axe béquille = 50 mm***<br>***Axe carré / cylindre = 70 mm***<br>***Têtière à bouts ronds de 24 mm (1 vantail)***<br>***Têtière à bouts ronds de 20 mm (2 vantaux)*** |
| DESTINATION | Blocs-portes bois tous locaux |
| FINITION | / |
| CONFORMITE | EN 179 / EN 1125 - CE |
| FOURNISSEUR | ABLOY |
| REFERENCE FOURNISSEUR | KEL 564 + CKEL DAS |

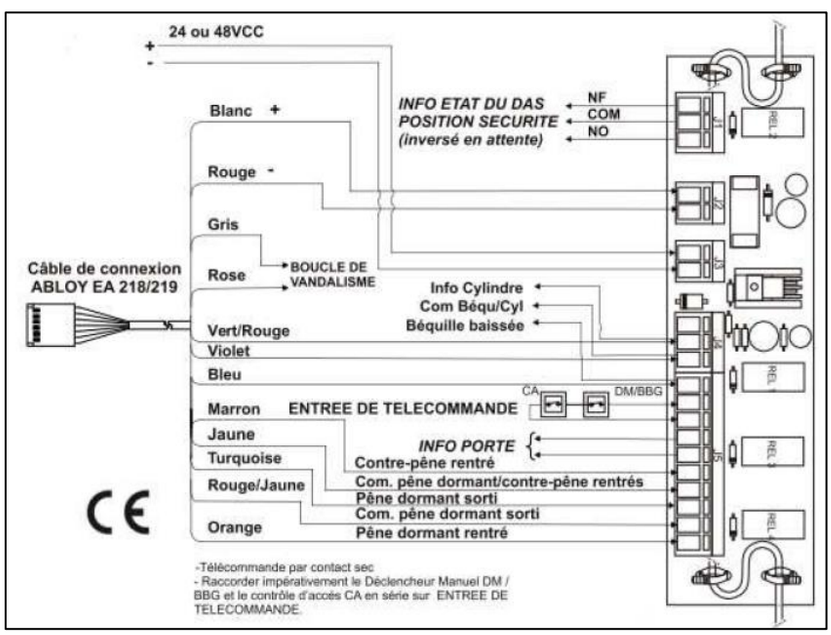


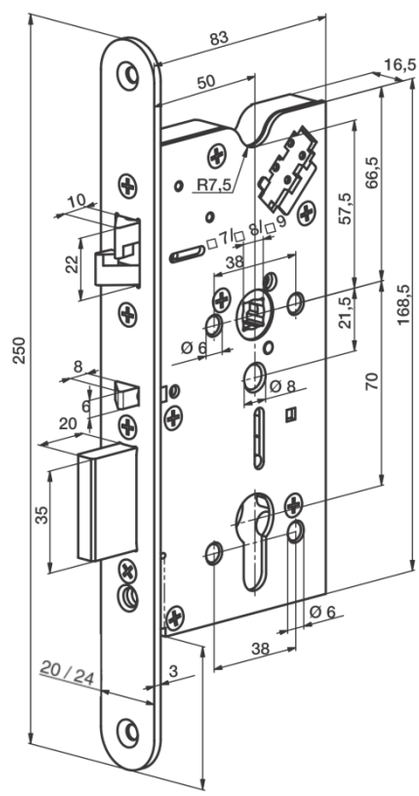


Pour une bonne utilisation, la pose doit être effectuée conformément à la notice MALERBA