QUINCAILLERIES

Kit serrure électrique ABLOY KEL561

Référence Commerciale : SE82

MALER-70030

DESCRIPTIF	Kit serrure à mortaiser 1 point électrique ABLOY KEL561 pour entrée/sortie contrôlée. Garniture double Inox sur plaque à double béquille avec cylindre européen (40+40) à profil européen. Câble de liaison (6 mètres). Jarretière passe-câble invisible (réf : EA280). ***Alimentation : 12 V ou 24 V en mode rupture ou émission*** ***Axe béquille (Porte PMT) = 65 mm*** ***Axe béquille (Porte PMIS) = 55 mm*** ***Axe carré / cylindre = 72 mm*** ***Têtière à bouts ronds de 24 mm (Porte PMT)*** ***Têtière à bouts ronds de 20 mm (Porte PMIS)***		
DESTINATION	Pour portes de la gamme PMIS / PMT (EI30 - EI60 - EI120)		
FINITION	Acier chromé mat		
CONFORMITE	EN 179 / EN 1125 - CE		
FOURNISSEUR	ABLOY	REFERENCE FOURNISSEUR	KEL 561

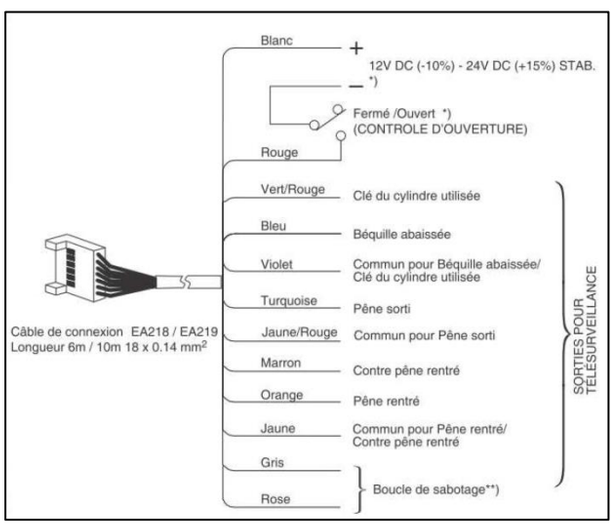

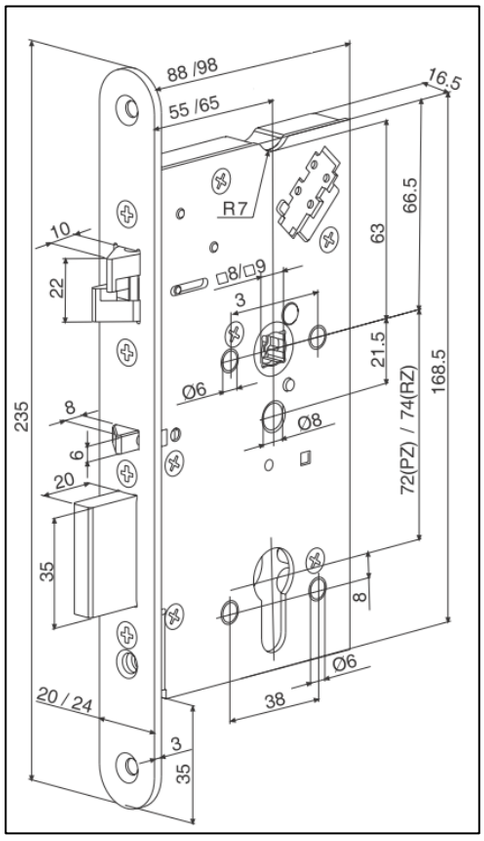

Document & visuels non contractuels. Nous nous réservons le droit de modifier notre gamme sans préavis, dans l'intérêt du développement de nos produits