QUINCAILLERIES

Poignée extérieure pour anti-panique BRICARD avec cylindre

Référence Commerciale : PC81

MALER-70042

DESCRIPTIF	Module extérieur avec poignée béquille pour serrure antipanique BRICARD en alliage moulé sous pression et laqué. Condamnable par 1/2 cylindre 30+10 à profil européen.		
DESTINATION	Pour portes de la gamme PMIS / PMT (EI30 - EI60 - EI120)		
FINITION	Laqué gris argent		
CONFORMITE	EN 179 - CE		
FOURNISSEUR	BRICARD	REFERENCE FOURNISSEUR	2006 804

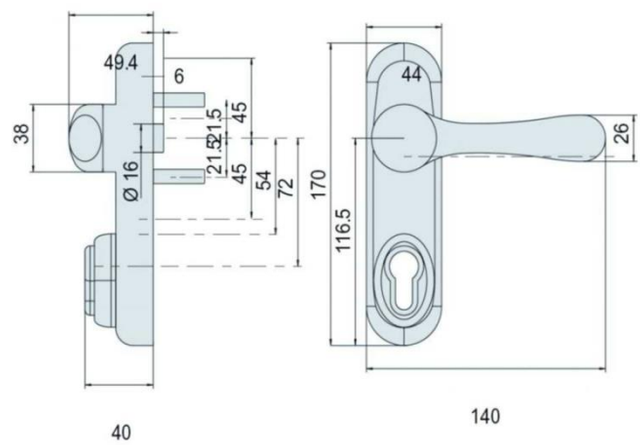

Equipements associés : Serrure ANTIPANIQUE BRICARD Touch Bar et Sécuristyle

Document & visuels non contractuels. Nous nous réservons le droit de modifier notre gamme sans préavis, dans l'intérêt du développement de nos produits