QUINCAILLERIES

Serrure à rouleau 1 pt

Référence Commerciale : SE12

MALER-70053

DESCRIPTIF	Serrure à mortaiser à rouleau 1 point condamnable par cylindre à profil européen - Avec têtière de 20 mm à bouts rond et pêne dormant acier. ***Axe béquille = 50 mm***		
DESTINATION	Pour portes de la gamme PMIS		
FINITION	Laquée noir 9005		
CONFORMITE	EN 12209 CE		
FOURNISSEUR	JPM	REFERENCE FOURNISSEUR	290000-02-OB

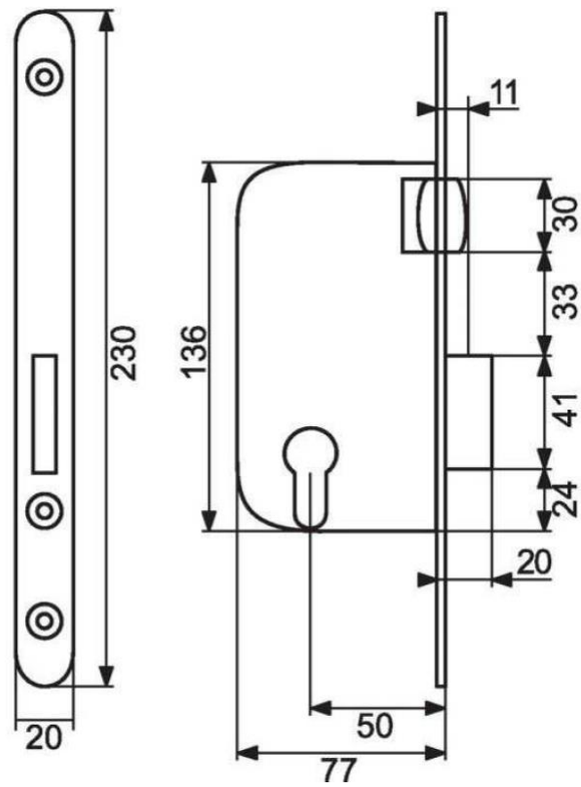

<u>Equipements associés :</u> Poignées de tirage + Cylindre

Document & visuels non contractuels. Nous nous réservons le droit de modifier notre gamme sans préavis, dans l'intérêt du développement de nos produits