QUINCAILLERIES

Ventouse issue de secours 500 daN - Posée COP

Référence Commerciale : VS09

MALER-70060

DESCRIPTIF	Ventouse électromagnétique 500 da N en applique - Posée côté opposé aux paumelles avec contact intégré Fourni avec support à visser. ***Fonctionnement : Mode rupture*** ***Alimentation : 12 V - 24 V - 48 V***		
DESTINATION	Pour portes de la gamme PMIS / PMT (EI30 - EI60 - EI120)		
FINITION	Aluminium		
CONFORMITE	NF-S 61937 / EN 10294		
FOURNISSEUR	CEMAP	REFERENCE FOURNISSEUR	EF550 - SEWOZY

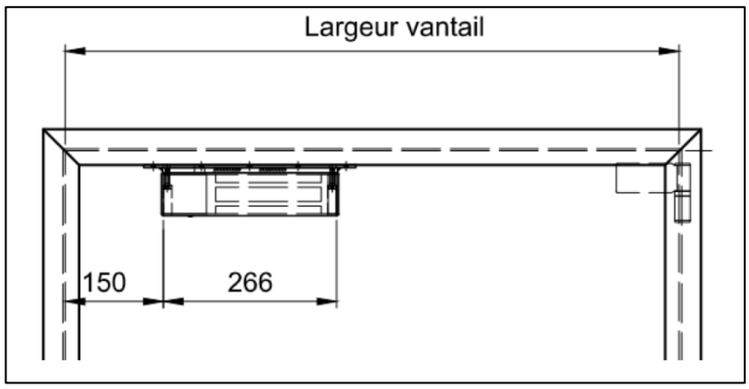

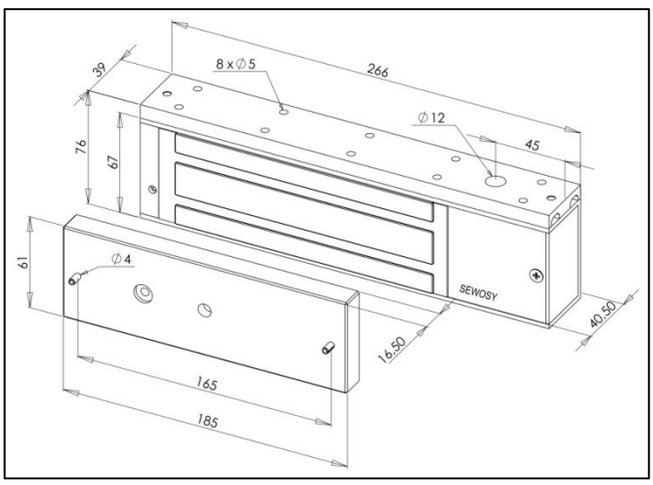

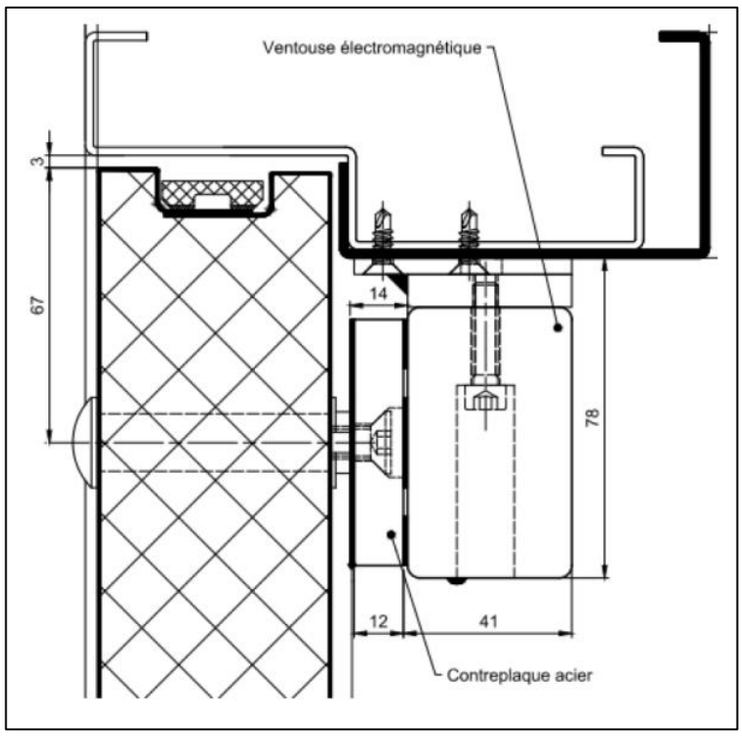

Document & visuels non contractuels. Nous nous réservons le droit de modifier notre gamme sans préavis, dans l'intérêt du développement de nos produits