QUINCAILLERIES

Verrou automatique encastré

Référence Commerciale : VA01

MALER-70064

DESCRIPTIF	Verrous encastrés haut et bas pour vantail secondaire à enclenchement automatique. Condamnation commandée par la fermeture du vantail de service. Bloc porte obligatoirement équipé de 2 fermes portes + sélecteur. Fournis avec gâche haut réglable + Gâche au sol.		
DESTINATION	Pour portes de la gamme PMIS / PMT (EI30 - EI60).		
FINITION	Acier zingué blanc		
CONFORMITE	CE		
FOURNISSEUR	DORMA	REFERENCE FOURNISSEUR	HZ 43-F

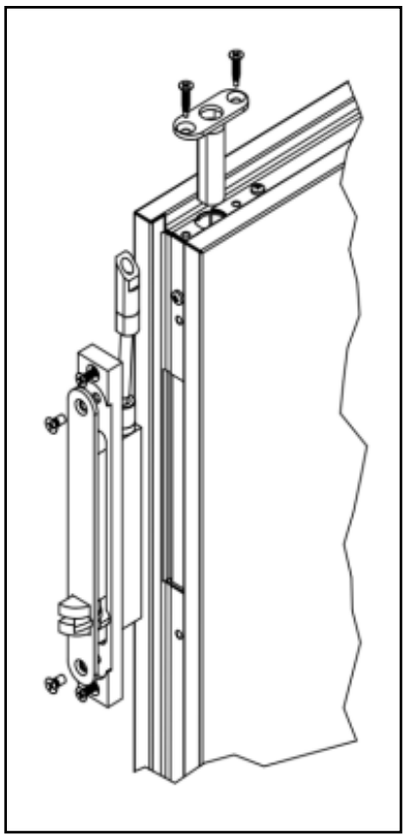

Document & visuels non contractuels. Nous nous réservons le droit de modifier notre gamme sans préavis, dans l'intérêt du développement de nos produits