QUINCAILLERIES

Boîtier ventouse pose murale 24 V Rupture

Référence Commerciale : BV01

MALER-70075

DESCRIPTIF	Ventouse électromagnétique en boîtier métallique fixation murale en applique pour maintien des vantaux ouverts avec bouton de déclenchement. Fourni avec contre plaque articulée. ***Alimentation: 24 V en mode rupture*** ***Force de maintien: 20 da N*** ***Puissance: 0,6 W***		
DESTINATION	Pour portes de la gamme PMT (EI30 - EI60 - EI120)		
FINITION	Laquée blanc		
CONFORMITE	EN 1155 - NF S 61 937		
FOURNISSEUR	MECALECTRO	REFERENCE FOURNISSEUR	AC916ME01

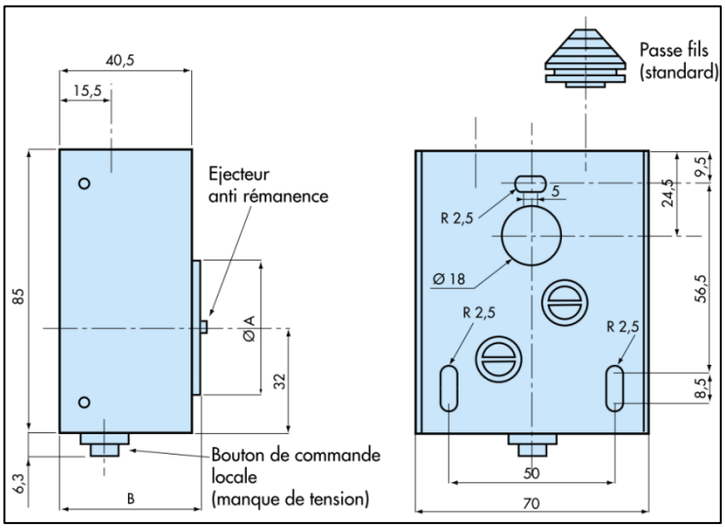

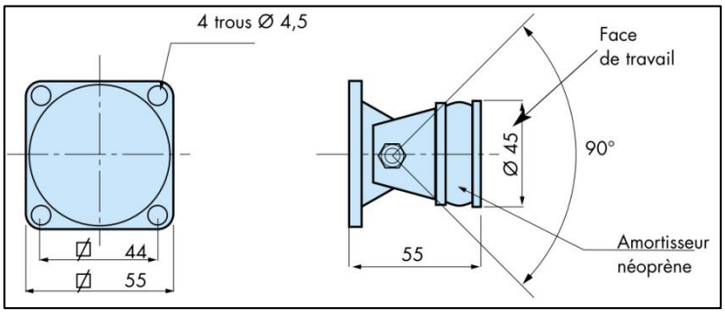

Document & visuels non contractuels. Nous nous réservons le droit de modifier notre gamme sans préavis, dans l'intérêt du développement de nos produits