QUINCAILLERIES

Kit motorisation OUVRADAS 40S

Référence Commerciale : OV40

MALER-70132

DESCRIPTIF	Motorisation complète permettant l'ouverture du vantail coulissant, le maintien en position d'attente et le déclenchement de la fermeture du vantail par DAD ou CMSI. Kit comprenant: - Ensemble motoréducteur + Embrayage (Montage en arrière de porte) - Enrouleur avec câble et attaches - Coffret de commande pré-câblé avec 15 m de câble - Onduleur pour alimentation de secours - Fusible thermoélectrique - Support mural et capotage ***Alimention: 24 V et 220V - Mode rupture***		
DESTINATION	Pour portes coulissantes de la gamme PMT		
FINITION	Laquée Rouge		
CONFORMITE	NF S 61 937		
FOURNISSEUR	MALERBA	REFERENCE FOURNISSEUR	OUVRADAS

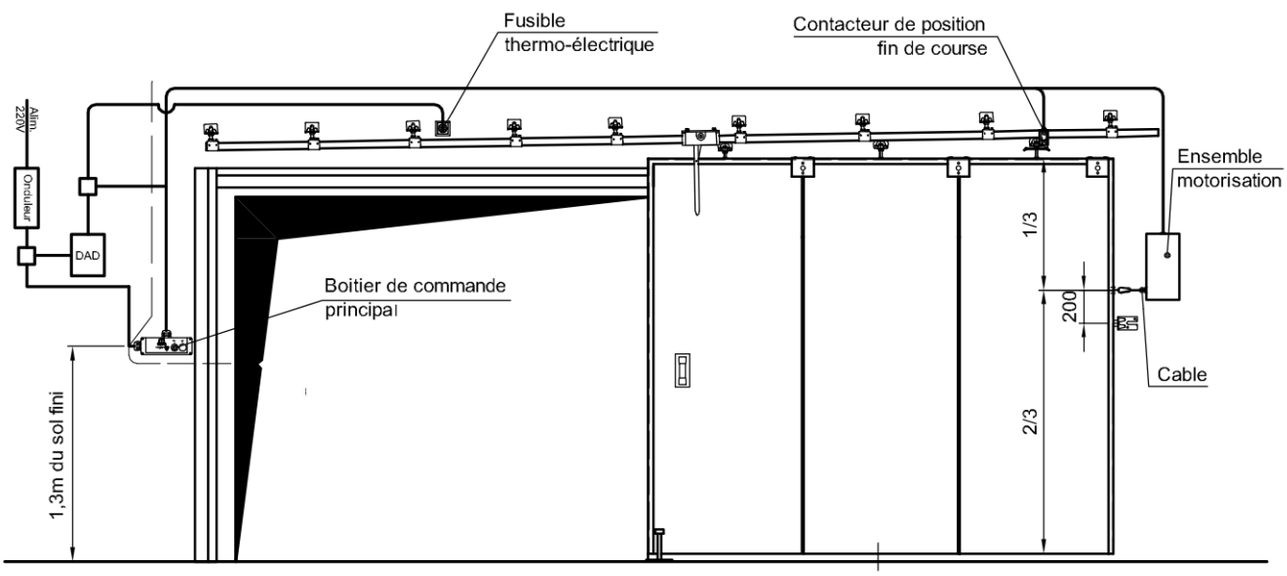

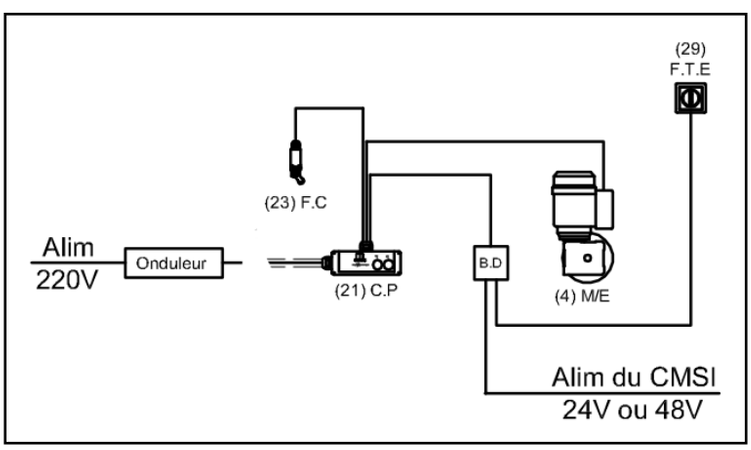

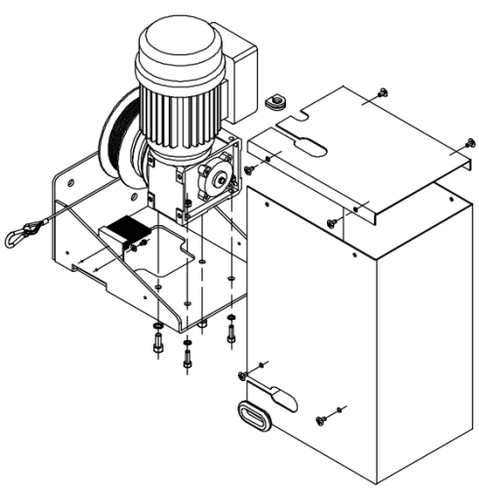

Document & visuels non contractuels. Nous nous réservons le droit de modifier notre gamme sans préavis, dans l'intérêt du développement de nos produits