QUINCAILLERIES

Protection grillagée - Toute Hauteur

Référence Commerciale : PG02

MALER-70138

DESCRIPTIF	Protection grillagée sur toute la hauteur du vantail permettant de protéger le vantail en position ouverte - Modules grillagés mécano-soudés avec tubes acier 40x40 et panneau grillagé acier en maille 50x50 - Ensemble à assembler sur site. Fournie avec 2 pieds pour fixation au sol et 2 chandelles hautes réglables pour chaque module.		
DESTINATION	Pour portes coulissantes de la gamme PMT		
FINITION	Laquée RAL 7038 (Gris agate) - Possibilité teinte spéciale (sur demande)		
CONFORMITE	/		
FOURNISSEUR	MALERBA	REFERENCE FOURNISSEUR	/

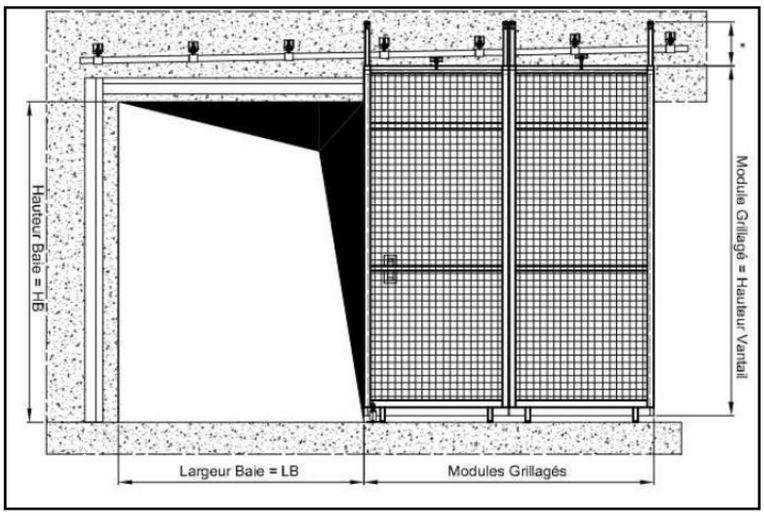

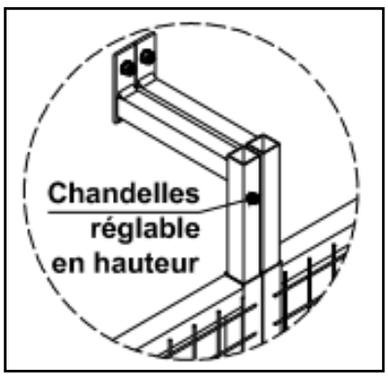

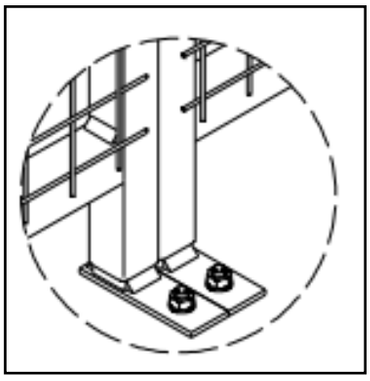

Principe sur chandelles hautes **Principes sur pieds**

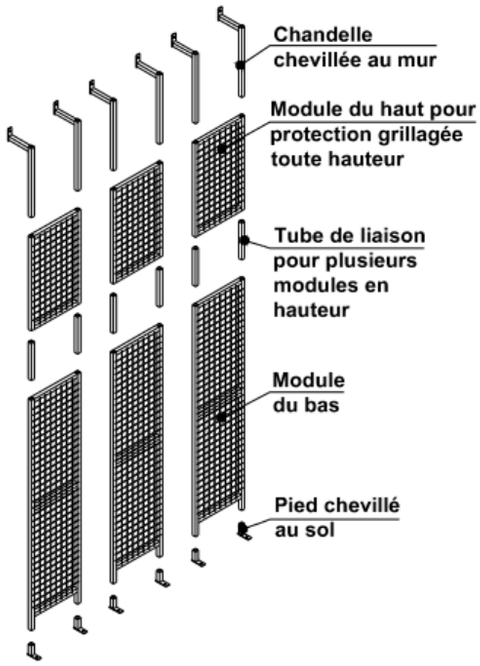

Document & visuels non contractuels. Nous nous réservons le droit de modifier notre gamme sans préavis, dans l'intérêt du développement de nos produits