QUINCAILLERIES

Verrou à bascule

Référence Commerciale : CVB01

MALER-70142

DESCRIPTIF	Verrou à bascule pour vantail semi-fixe à condamnation manuelle - Situé en partie haute et basse du vantail.		
DESTINATION	Pour portes à 2 vantaux de la gamme PMT/PMIS		
FINITION	Acier chromé		
CONFORMITE	A2P*		
FOURNISSEUR	COMMUNELLO	REFERENCE FOURNISSEUR	705

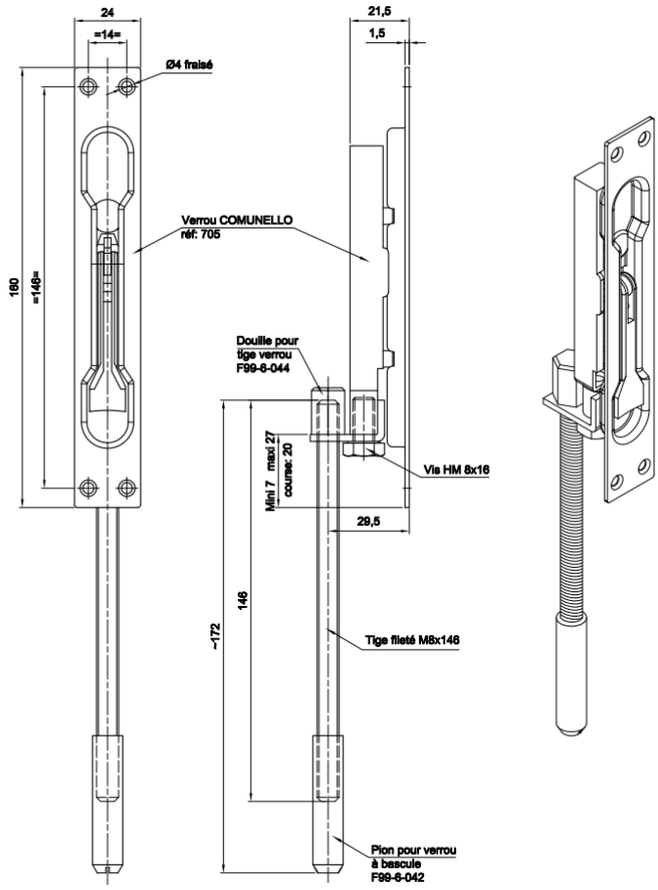

Pour une bonne utilisation, la pose doit être effectuée conformément à la notice MALERBA