QUINCAILLERIES

Verrou à bascule

Référence Commerciale : CVB01

MALER-70142

DESCRIPTIF	Verrou à bascule pour vantail semi-fixe à condamnation manuelle - Situé en partie haute et basse du vantail.		
DESTINATION	Pour portes à 2 vantaux de la gamme PMT/PMIS		
FINITION	Acier chromé		
CONFORMITE	A2P*		
FOURNISSEUR	COMMUNELLO	REFERENCE FOURNISSEUR	705

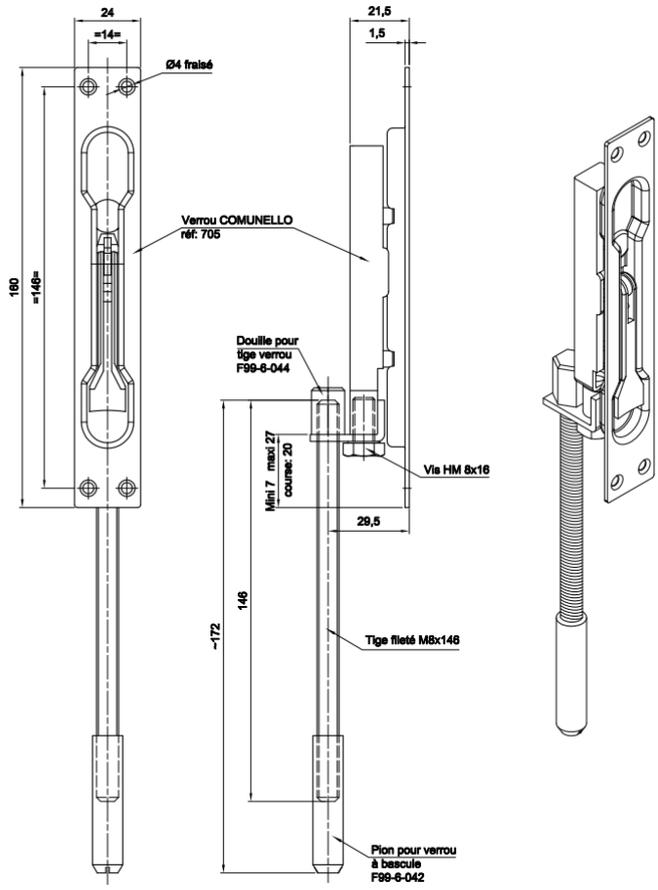

Document & visuels non contractuels. Nous nous réservons le droit de modifier notre gamme sans préavis, dans l'intérêt du développement de nos produits