QUINCAILLERIES

Poignée Rotative PR2E pour anti-panique JPM avec cylindre DENY

Référence Commerciale : PR01

MALER-70143

DESCRIPTIF	Module de manœuvre extérieure avec poignée rotative pour serrure antipanique JPM en alliage moulé sous pression et laqué. Condamnable par cylindre DENY. ***Référence cylindre DENY: 61244***		
DESTINATION	Pour portes de la gamme PMIS / PMT (EI30 - EI60 - EI120)		
FINITION	Laqué gris argent		
CONFORMITE	CE		
FOURNISSEUR	JPM	REFERENCE FOURNISSEUR	PE01-747

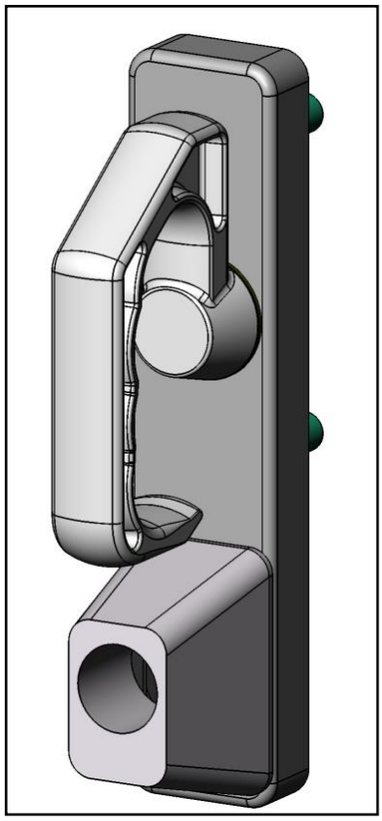

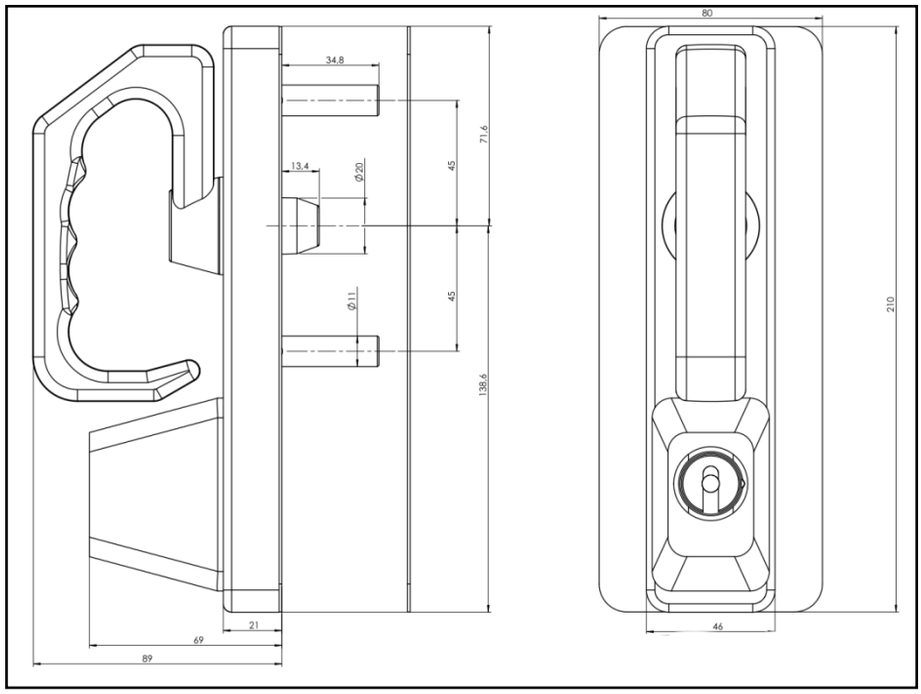

<u>Equipements associés :</u> Serrure ANTIPANIQUE Cross Bar et Push-Bar JPM

Document & visuels non contractuels. Nous nous réservons le droit de modifier notre gamme sans préavis, dans l'intérêt du développement de nos produits