QUINCAILLERIES

Gâche électrique EFF138 à rupture

Référence Commerciale : GE54

MALER-70163

ESCRIPTIF	Gâche électrique encastrée pour contrôle d'accès fonctionnant à rupture de courant. Résistance à l'effraction de 3750 N. Sur têtière acier de 28x250 mm pour pêne 1/2 tour et pêne dormant. ***Tension d'alimentation: 12 ou 24 Volts***		
DESTINATION	Pour portes de la gamme PMIS à 1 vtl		
FINITION	Zinguée blanc		
CONFORMITE	/		
FOURNISSEUR	EFF/EFF	REFERENCE FOURNISSEUR	Gâche : EFF 138.13 PRF2 Têtière : 62BHZ35

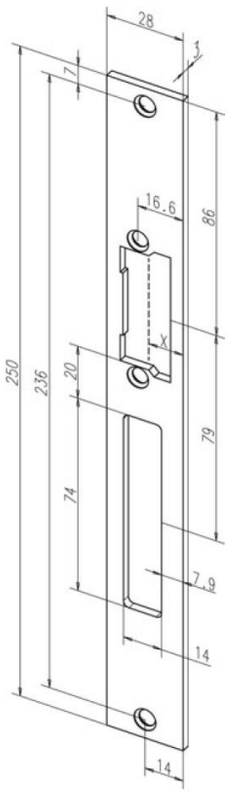

Détail têtière plate

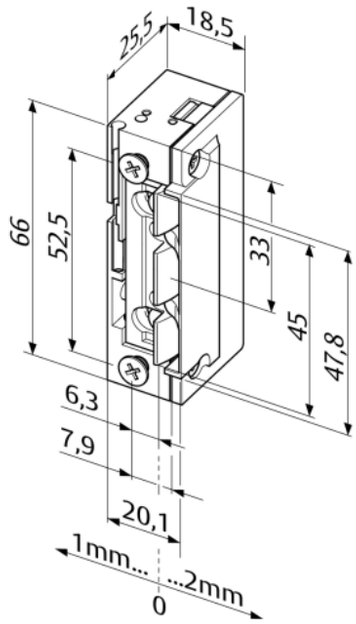

Détail gâche

Equipements associés : Serrure à mortaiser 1 pt (SE07) et 3 pts (SE33)

Document & visuels non contractuels. Nous nous réservons le droit de modifier notre gamme sans préavis, dans l'intérêt du développement de nos produits