# QUINCAILLERIES

## Kit de 2 détecteurs de sécurité noir FLATSCAN

Référence Commerciale : OP21 - OP022

**MALER-70183**

| | | | |
|---|---|---|---|
| DESCRIPTIF | Installé à l'angle supérieur de chaque porte, il permet de sécuriser le fonctionnement des vantaux.<br>Associé aux opérateurs d'ouverture<br>Sécurisation du vantail : 90° / Sécurisation de la zone de pincement : 16°<br>Alimentation : 12-24V DC | | |
| DESTINATION | Pour portes de la gamme PMT battantes DAS Motorisés | | |
| FINITION | Noire | | |
| CONFORMITE | Voir détail ci-dessous | | |
| FOURNISSEUR | DORMAKABA | REFERENCE FOURNISSEUR | LZR FLATSCAN SW |

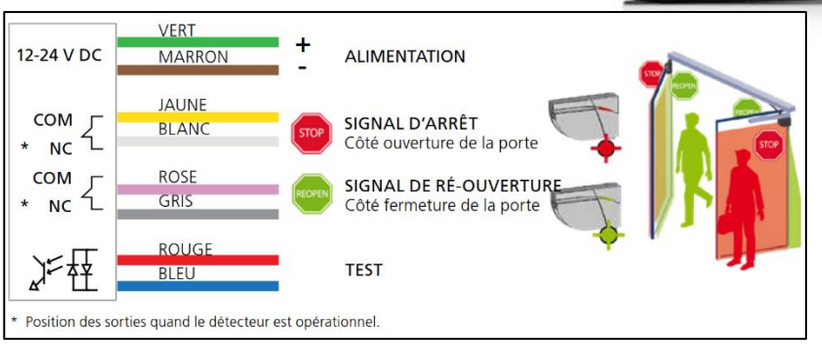


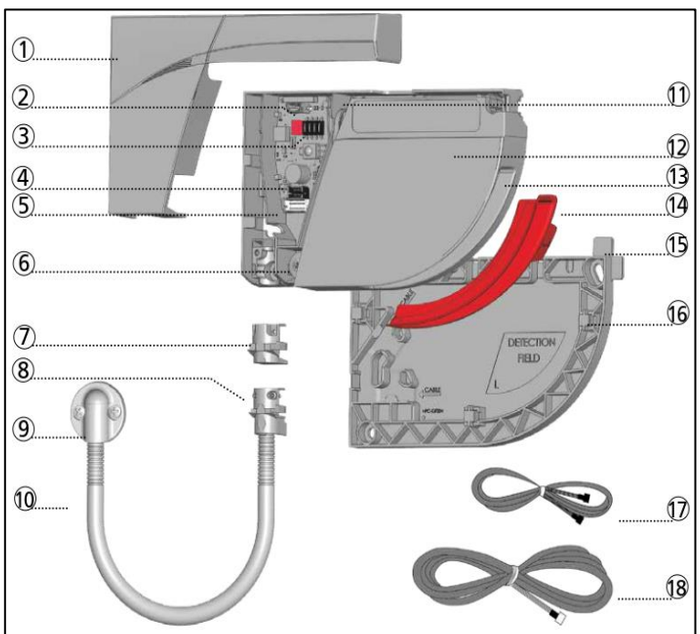


1. capot
2. bouton-poussoir
3. DIP-switch
4. connecteur maître-esclave
5. connecteur principal
6. vis d'ajustement de l'angle
7. cache-câble
8. serre-câble
9. attache-câble et vis (kit flexible)
10. tube flexible
11. vis de verrouillage
12. tête laser
13. fenêtre laser
14. protection de la fenêtre laser
15. aides de positionnement
16. base de montage
17. câble maître-esclave
18. câble alimentation

### SPÉCIFICATIONS TECHNIQUES

| | |
|---|---|
| **Technologie** | LASER scanner, mesure du temps de vol |
| **Mode de détection** | Présence |
| **Distance de détection max.** | 4 m (diag) avec 2% de réflectivité (ex. : à l = 1,5 m -> max. H = 3,7 m) |
| **Angle d'ouverture** | Sécurisation du vantail : 90° / Sécurisation de la zone de pincement : 16° |
| **Résolution angulaire** | Sécurisation du vantail : 1,3° / Sécurisation de la zone de pincement : 0,2° |
| **Taille typique d'objet détecté**<br>Sécurisation du vantail<br>Sécurisation de la zone de pincement | <br>10 cm @ 4 m (par rapport à la distance de l'objet)<br>2 cm @ 4 m (par rapport à la distance de l'objet) |
| **Testbody** | 700 mm × 300 mm × 200 mm (testbody CA selon EN 16005 & DIN 18650) |
| **Caractéristiques d'émission** | LASER infrarouge: longueur d'onde 905 nm; puissance de sortie pulsée max. 25 W; Class 1 |
| **Alimentation** | 12-24V DC ± 15% |
| **Consommation** | ≤ 2 W |
| **Temps de réponse** | Sécurisation du vantail : max. 50 ms / Sécurisation de la zone de pincement : max. 90 ms |
| **Sortie**<br>Tension de commutation max.<br>Courant max. commutable | 2 relais électroniques (isolation galvanisée - libre de polarité)<br>42V AC/DC<br>100 mA |
| **Signaux LED** | 1 LED bicolore: état de la détection/sortie |
| **Dimensions** | 142 mm (L) × 85 mm (H) × 33 mm (P) (base de montage + 7 mm) |
| **Matériaux - Couleurs** | PC/ASA - Noir - Aluminium - Blanc |
| **Angles d'ajustement** | +2° à +10° (sans la base de montage) |
| **Degré de protection** | IP54 (EN 60529) |
| **Gamme de température** | -30°C à +60°C sous tension |
| **Humidité** | 0-95 % non-condensant |
| **Vibrations** | < 2 G |
| **Vitesse min. du vantail** | 2°/sec |
| **Conformité aux normes** | EN 12978; EN ISO 13849-1 Pl "d"/ CAT2; IEC 60825-1; EN 60950-1;<br>EN 61000-6-2; EN 61000-6-3; EN 62061 SIL 2;<br>DIN 18650-1 Chapter 5.7.4 (testbody CA);<br>EN 16005 Chapter 4.6.8 (testbody CA) |

Document & visuels non contractuels. Nous nous réservons le droit de modifier notre gamme sans préavis, dans l'intérêt du développement de nos produits