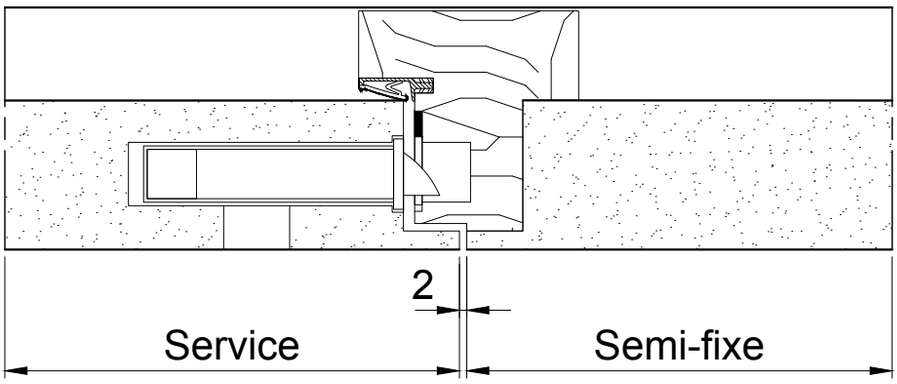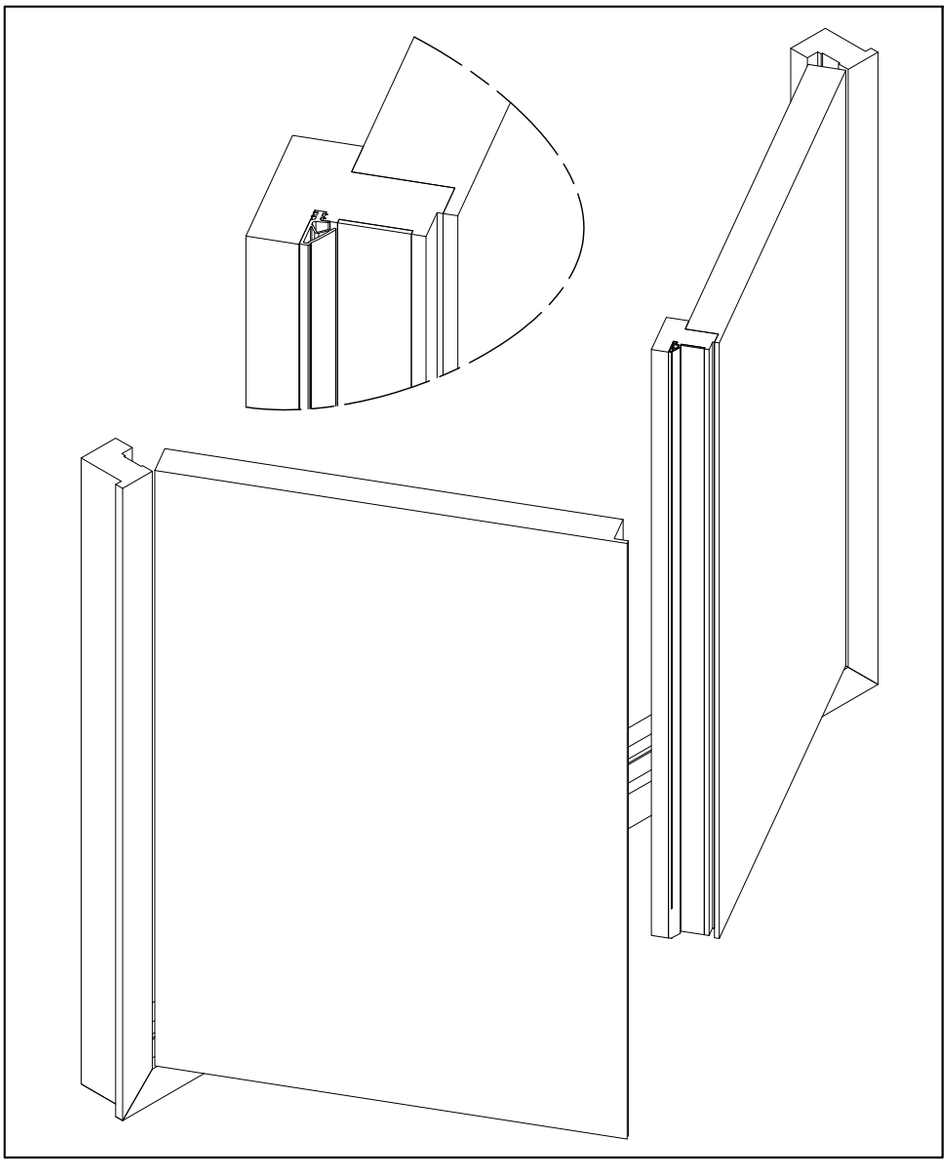Gamme MDF