Fixation profil sur cloison plaques de plâtre (MDF/AP)

BLOCS-GAINES EI30

MEO-BG-280

Montage avec profil de rattrapage (fourni d'usine)

Cloisons 72x36, 98x48 ou 98x62

Montage à sec mastic Acrylodice

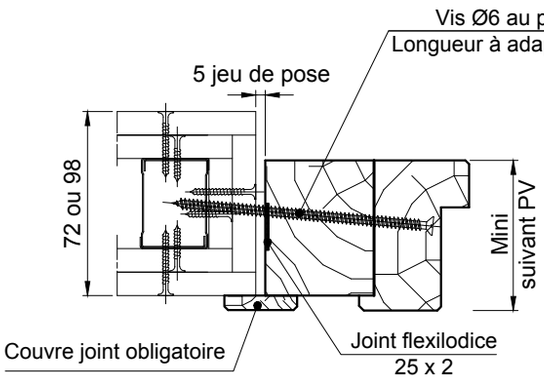

Montage avec joint creux et mastic Acrylodice

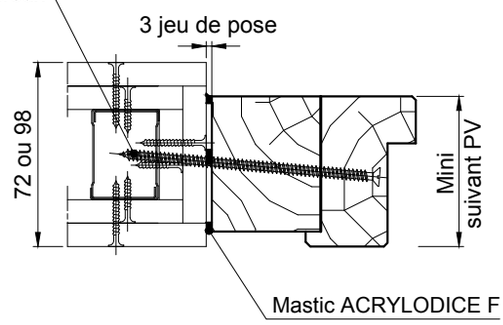

Contres cloisons 84x48 et 86x48

Montage à sec mastic Acrylodice

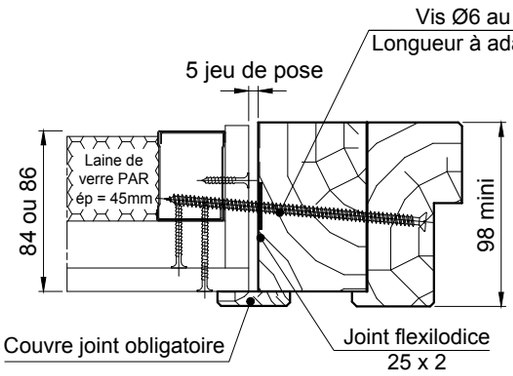

Montage avec joint creux et mastic Acrylodice

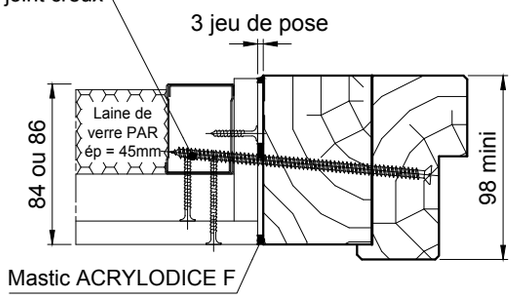

Montage à sec du profil de fixation
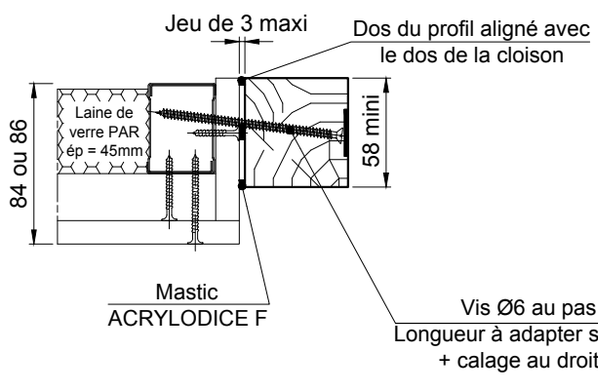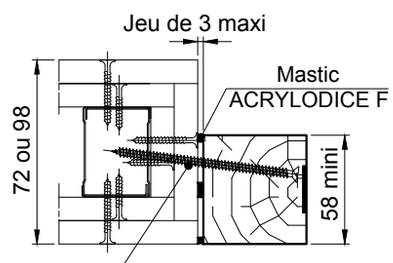
Mastic Acrylodice