BLOCS-GAINES EI30 MDF

2 VANTAUX SOUS IMPOSTE

Référence Commerciale : BG 2V EI30 | **BGF-080**

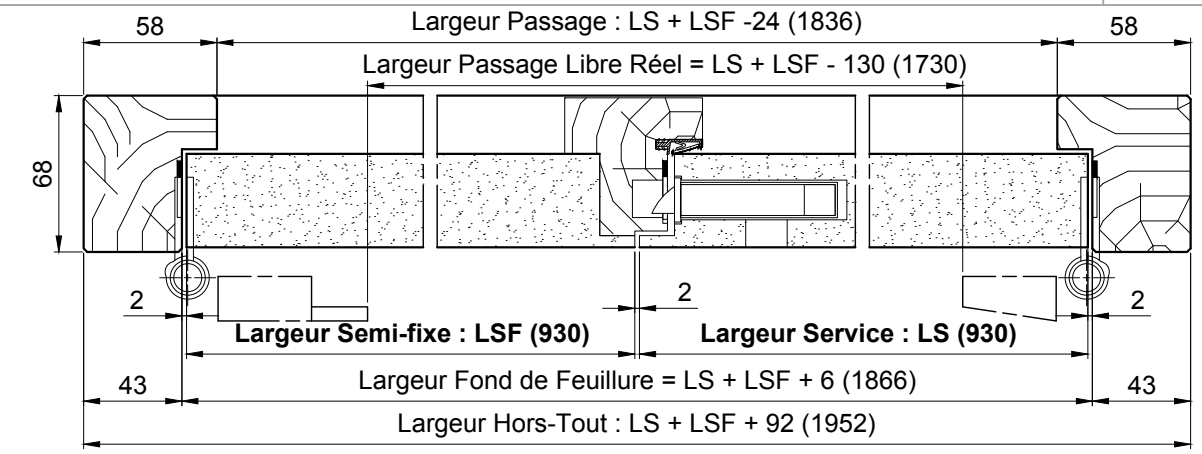

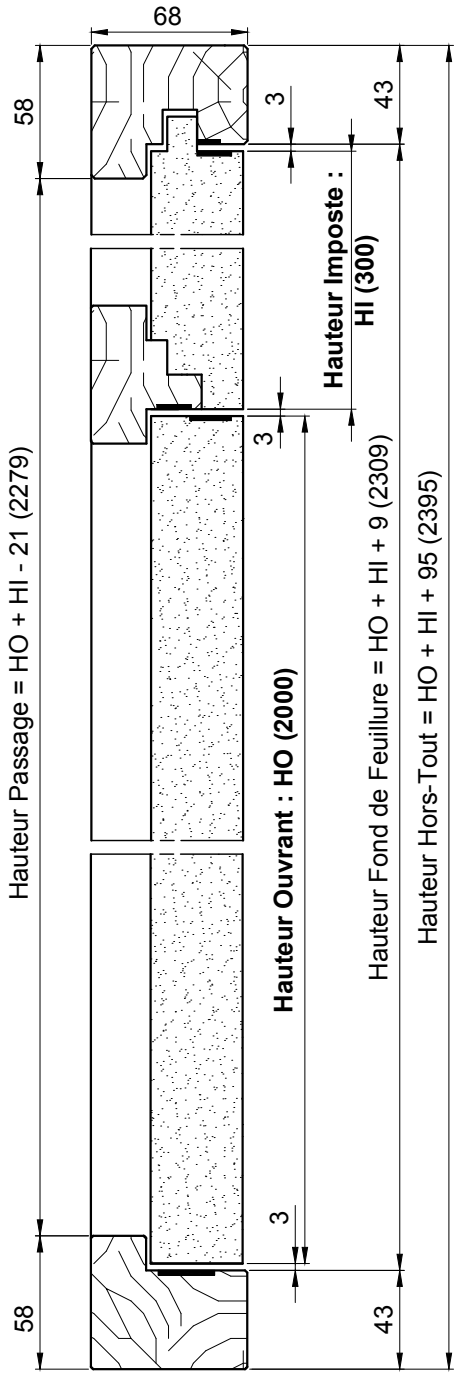

BLOCS-GAINES ELECTRIQUE, EAU, TéLéCOM, SG, etc.
3 batteuses

BLOCS-GAINES GAZ
2 batteuses + serrure BCS

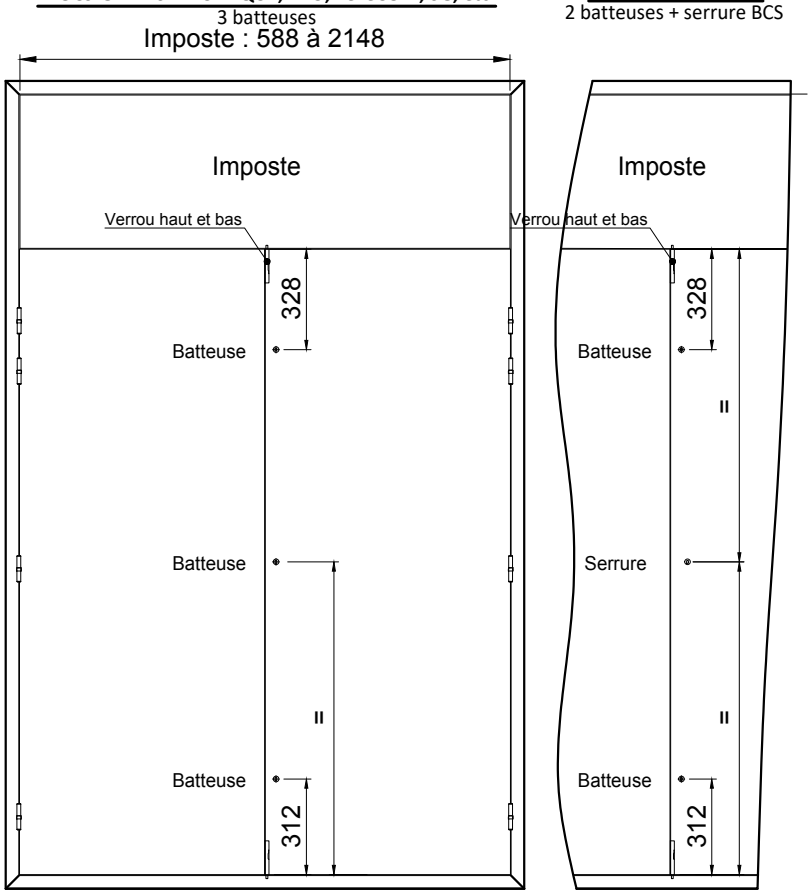
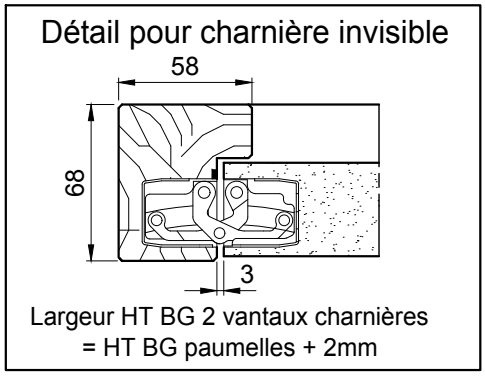
ATTENTION : La surface des vantaux ne DOIT pas dépasser **4.60m²**