BLOCS-GAINES EI60

2 VANTAUX

Référence Commerciale : BG 2V EI60 | **BGF-410**

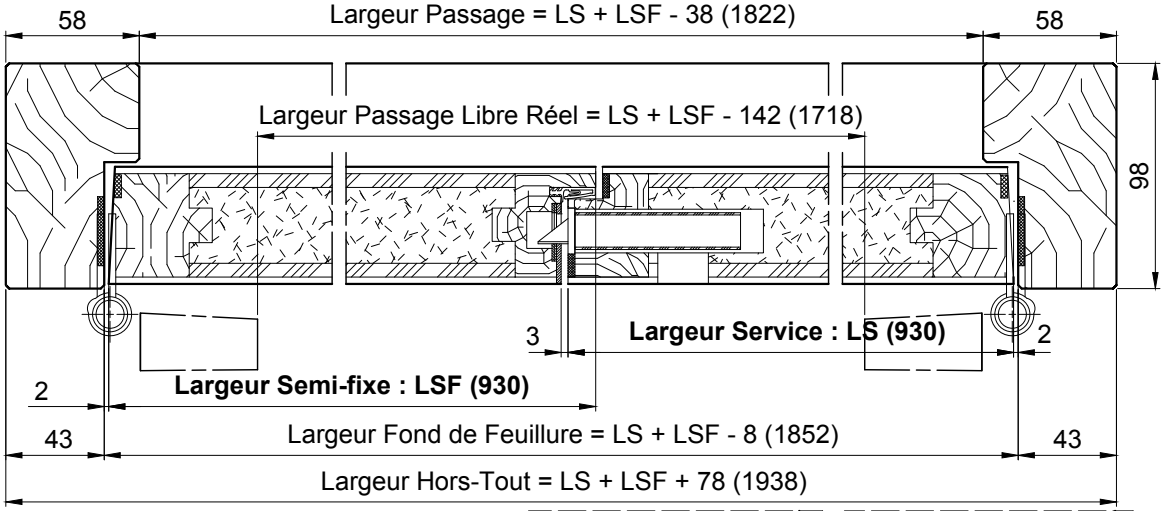

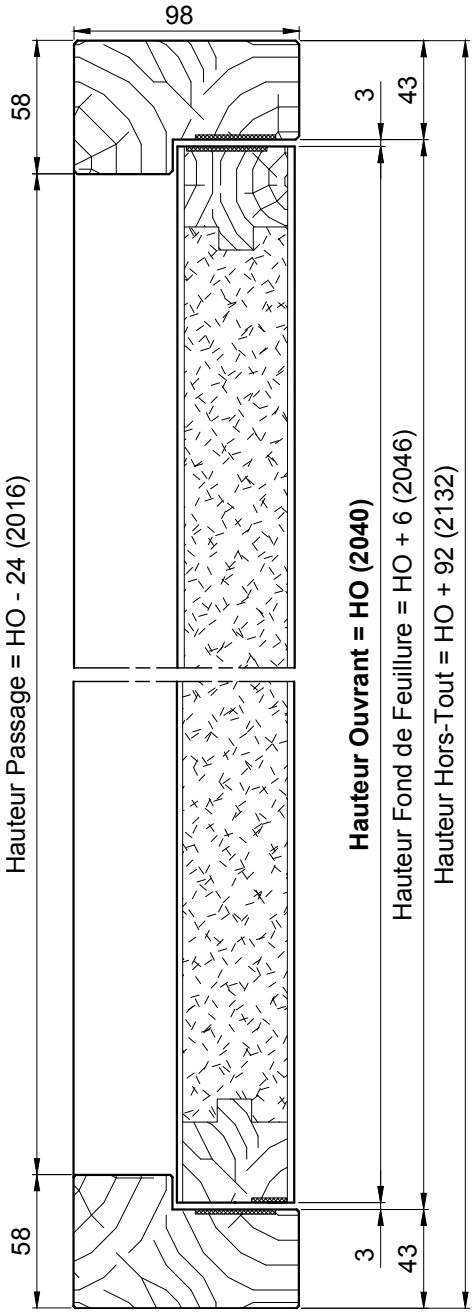

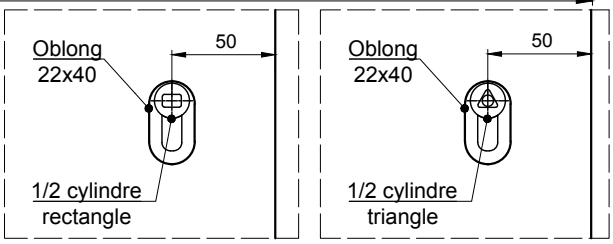

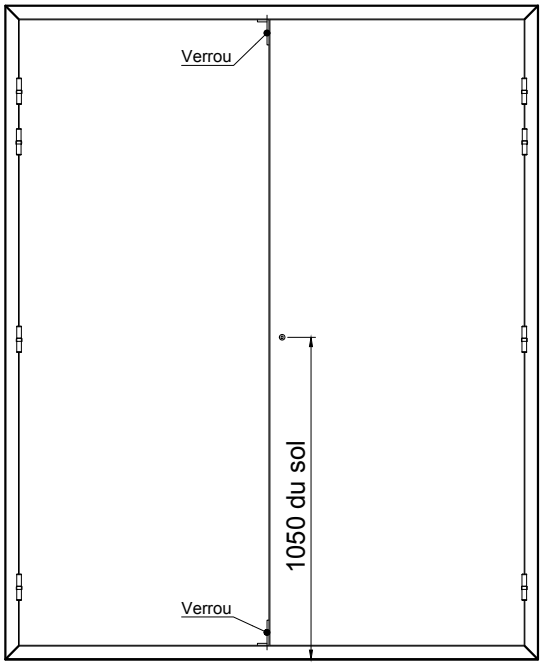

Détail pour charnière invisible

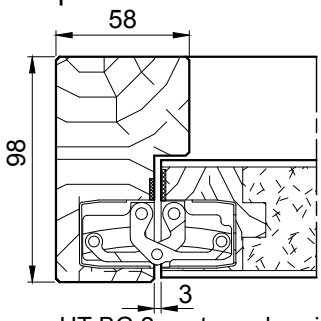

Largeur HT BG 2 vantaux charnières
= HT BG paumelles + 2mm

V-0