BLOCS-GAINES NON FEU

2 VANTAUX SOUS IMPOSTE

Référence Commerciale : BG 2V
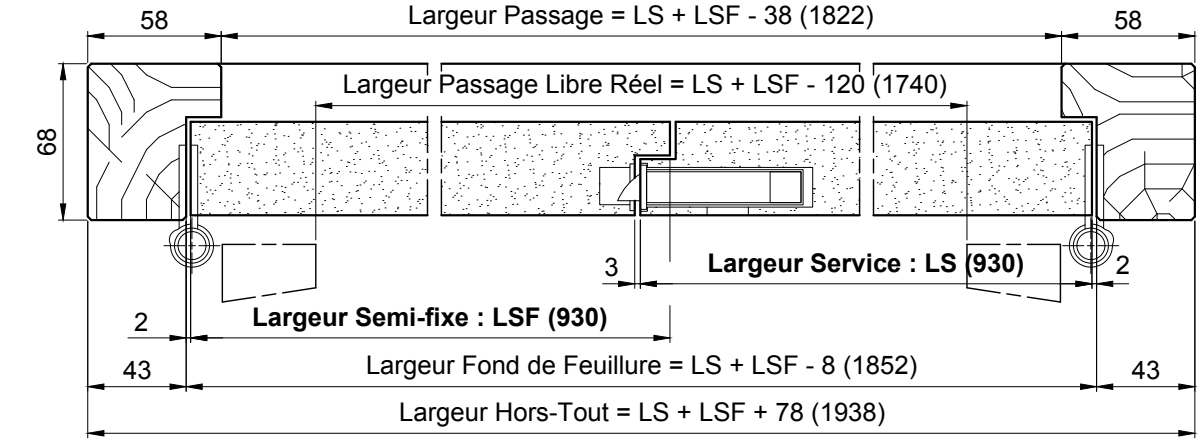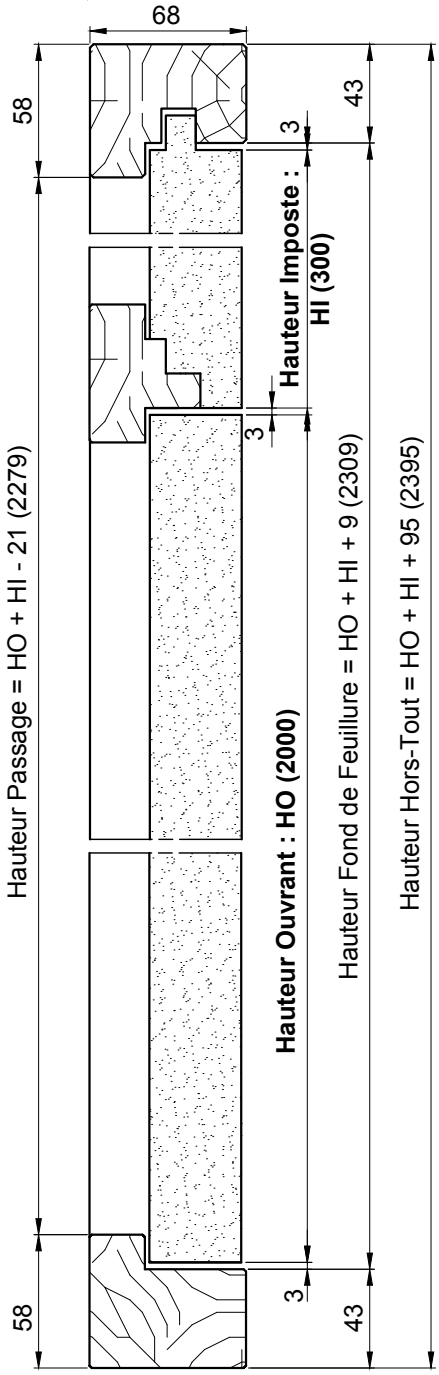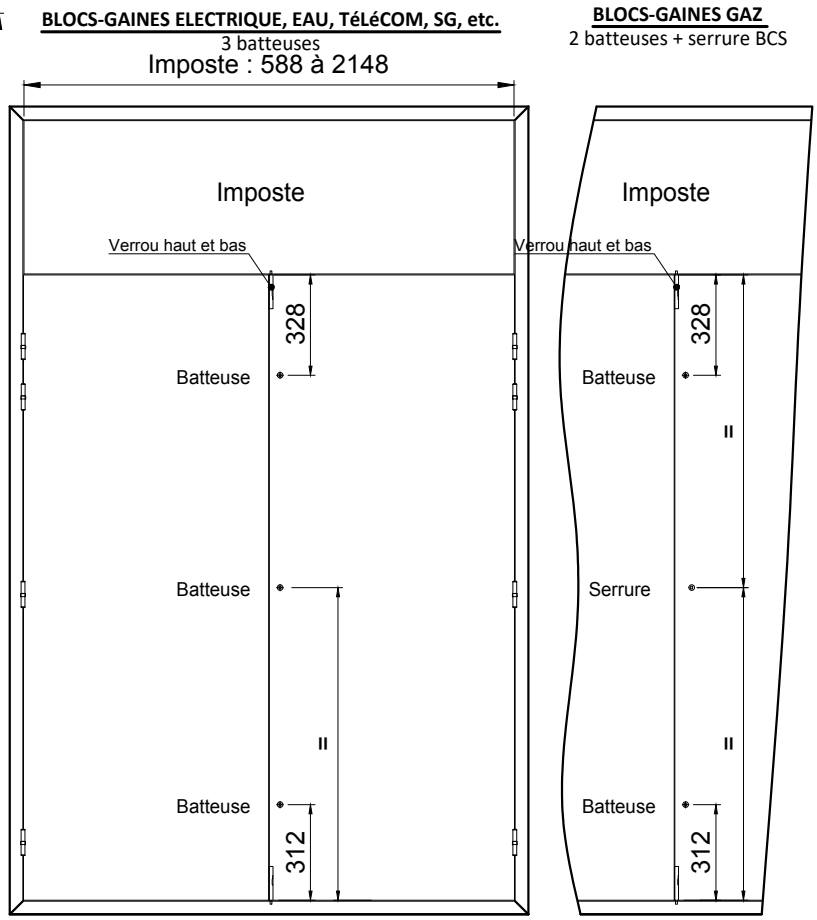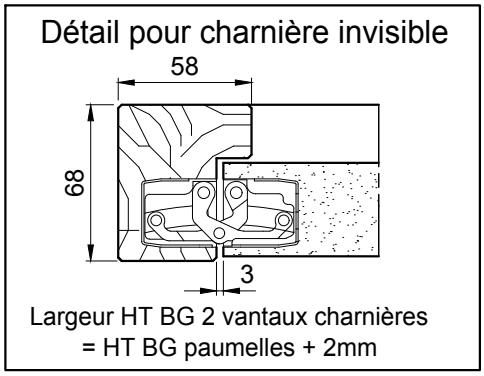
BGS-080