BLOCS-PORTES DAS VANTAUX PLEINS EI60

2V EI60/SP51 DAS - BANDEAU ENCASTRE DORMA - CHANT DROIT - HM

Référence Commerciale : 2V SP51 BANDEAU ENCASTRE
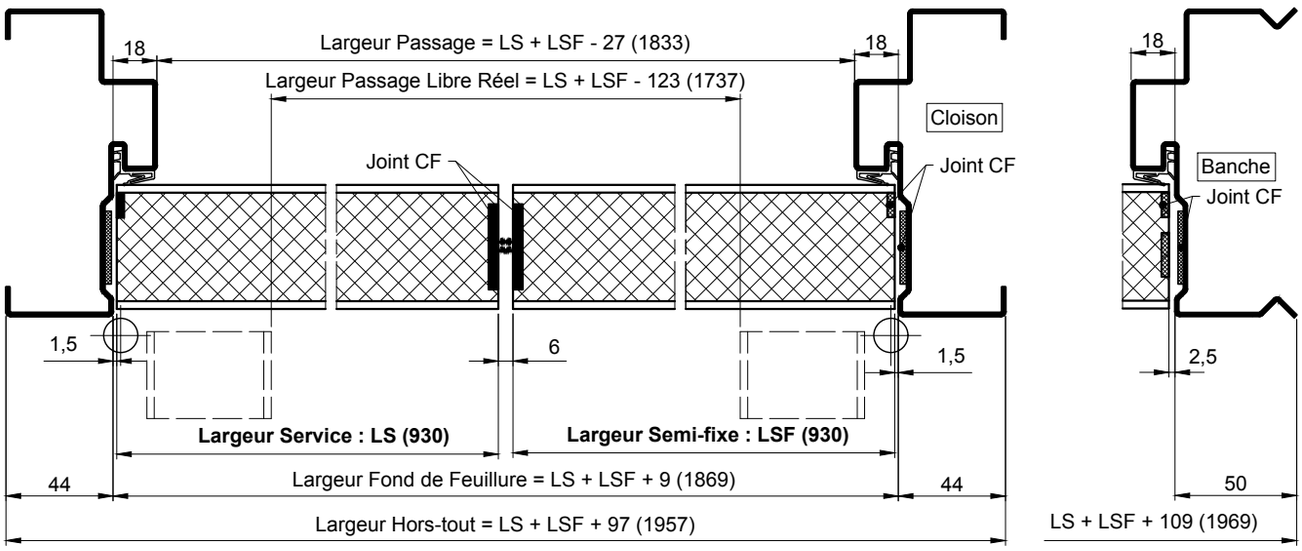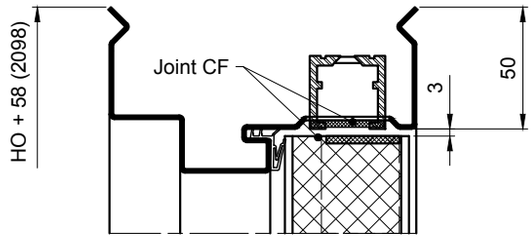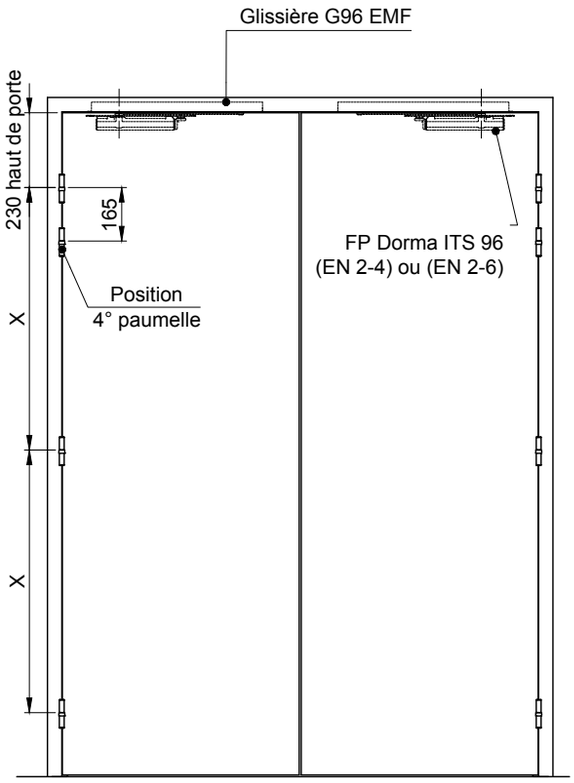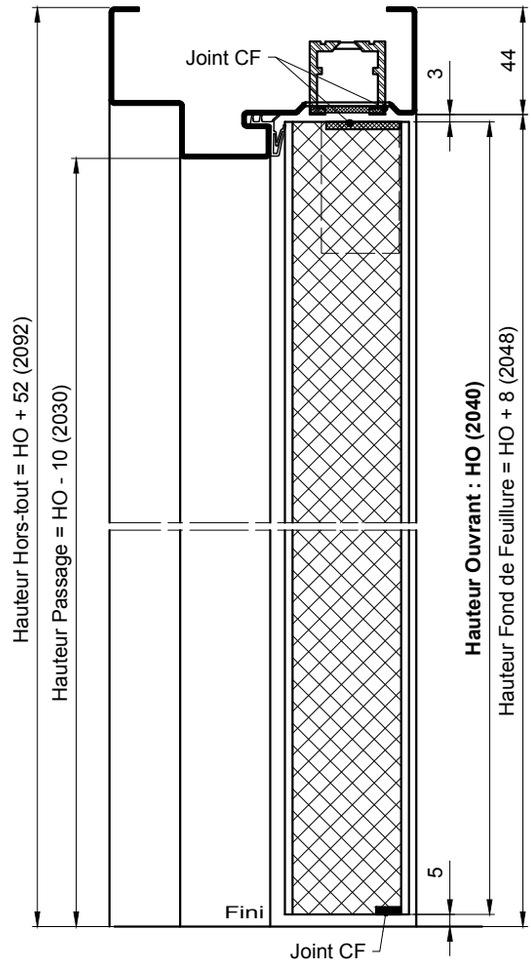
MBD-1049