BLOCS-PORTES DAS VANTAUX PLEINS EI30

2V EI30 DAS - LINTEAU GRL100 - SANS MONTANT AVEC FILEUR

Référence Commerciale : 2V/DA LINTEAU

MBD-163

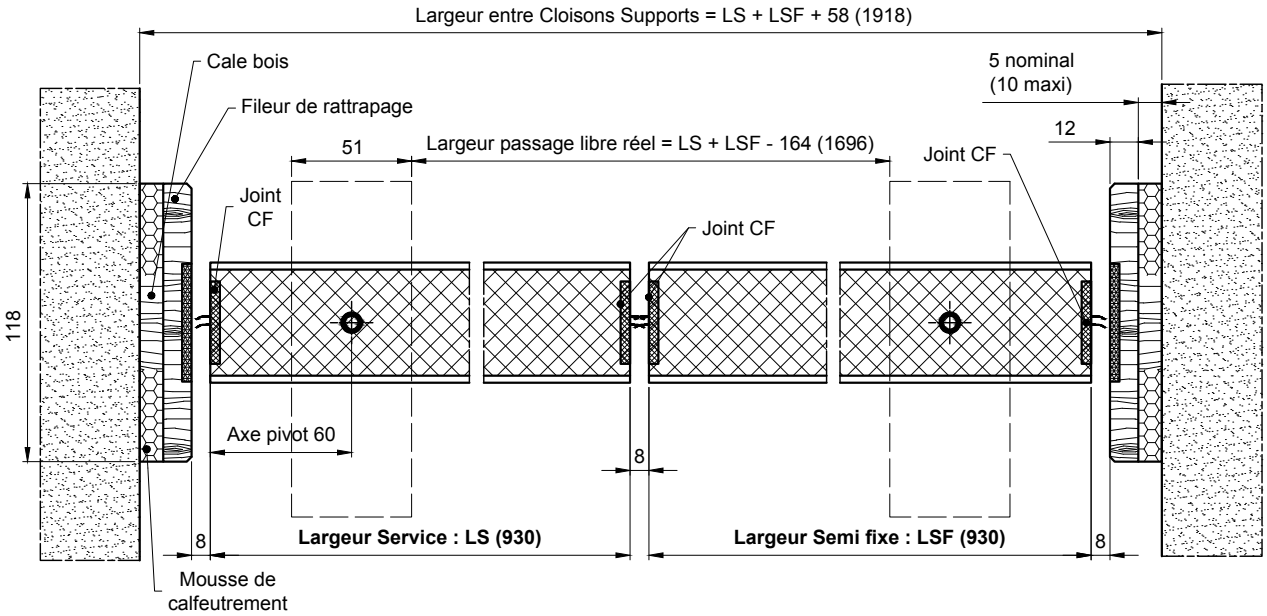

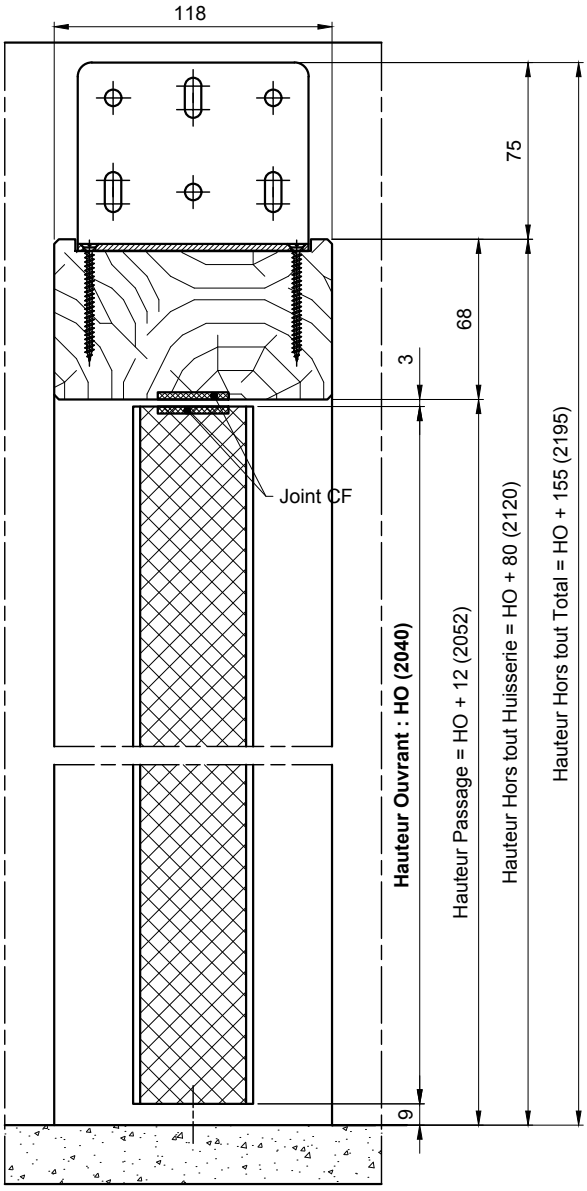

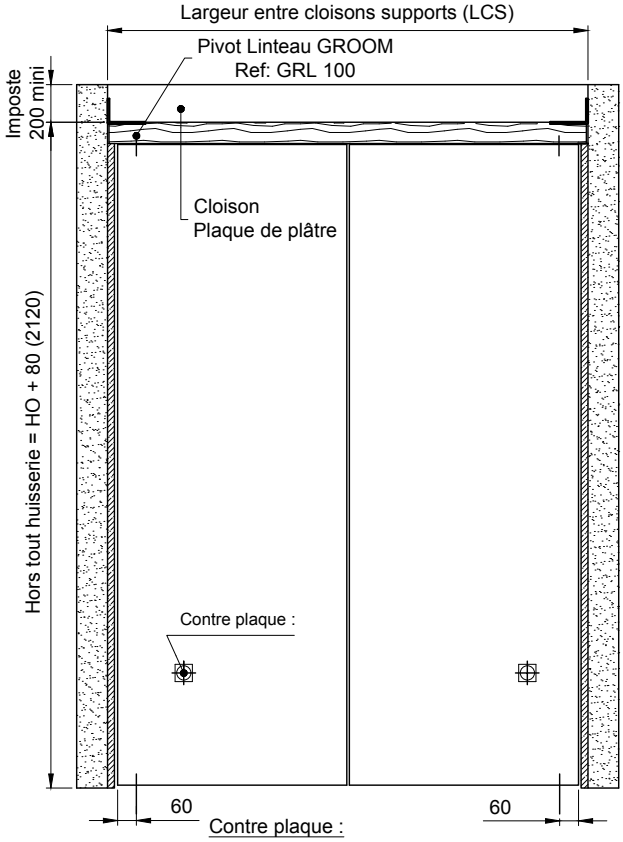

Contre plaque :
- Position en hauteur indifférente.
- Position en largeur sur notice de pose.

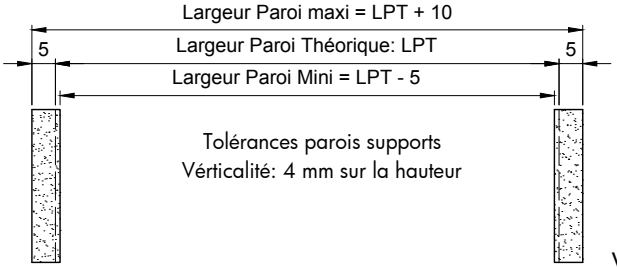

Tolérances parois supports
Vérticalité: 4 mm sur la hauteur