BLOCS-PORTES RESISTANT AU FEU EI30

2V EI30 IMPOSTE - MATERNELLE - HUISSERIE BOIS

Référence Commerciale : 2V EI30 MAT

MBF-1015

COUPE A-A SUR PARTIE HAUTE

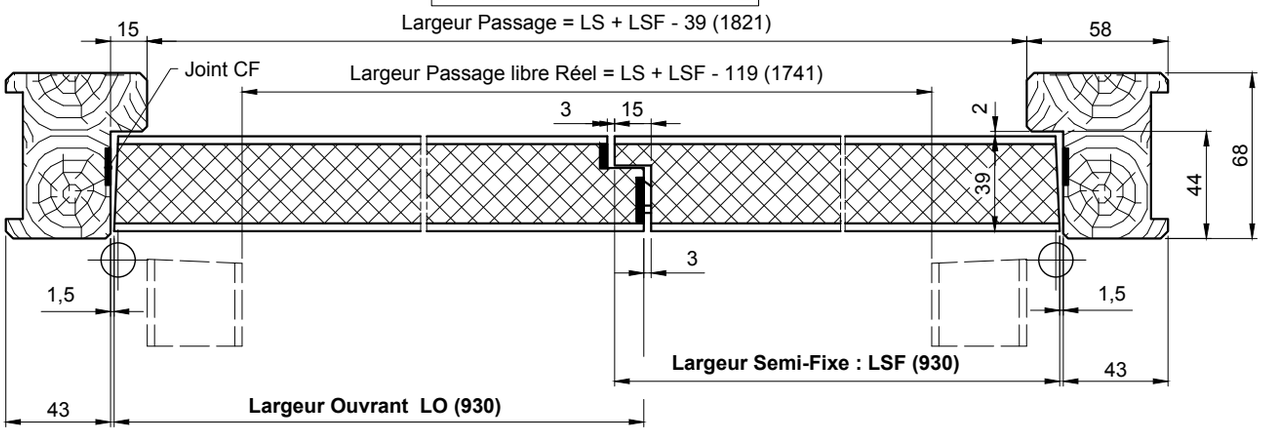

COUPE B-B SUR JOINT ANTI PINCE DOIGTS

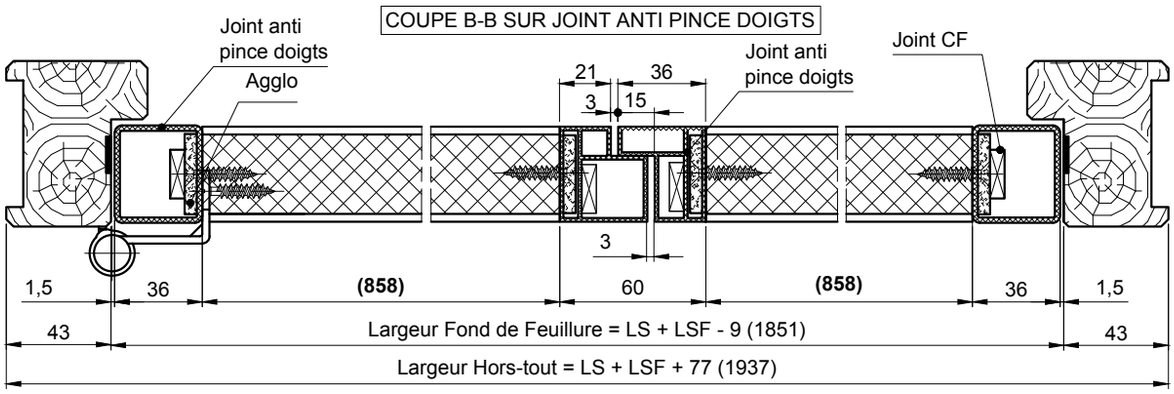

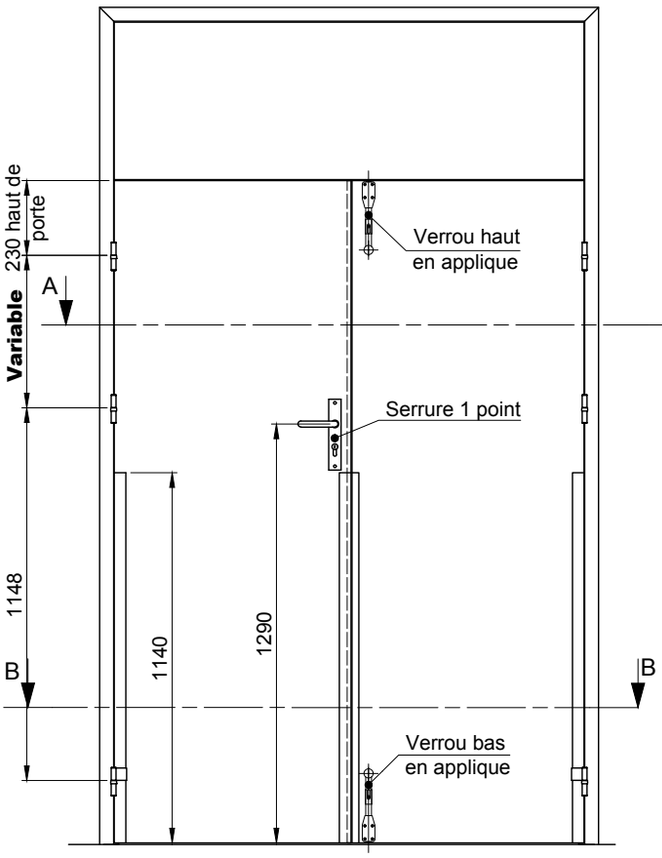

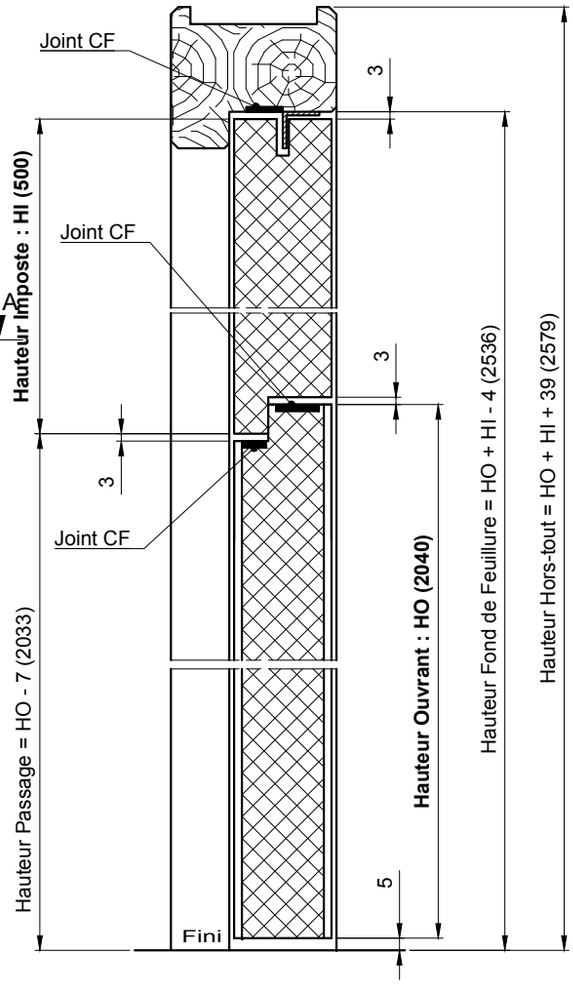

V-1