BLOCS-PORTES RESISTANT AU FEU EI30

2V EI30 - MATERNELLE - BANDEAU ENCASTRE - HB

Référence Commerciale : 2V EI30 MAT

MBF-175

COUPE A-A SUR PARTIE HAUTE

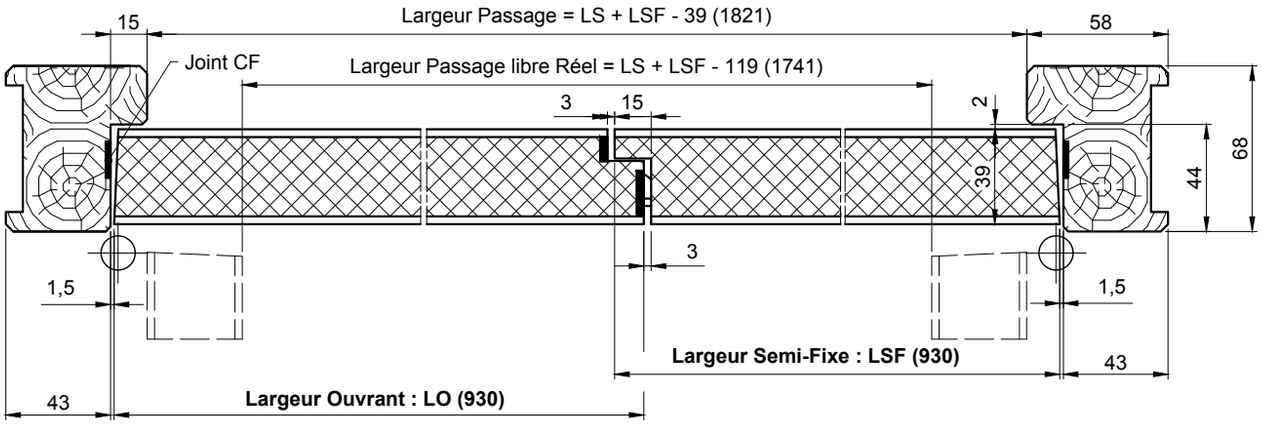

COUPE B-B SUR JOINT ANTI PINCE DOIGTS

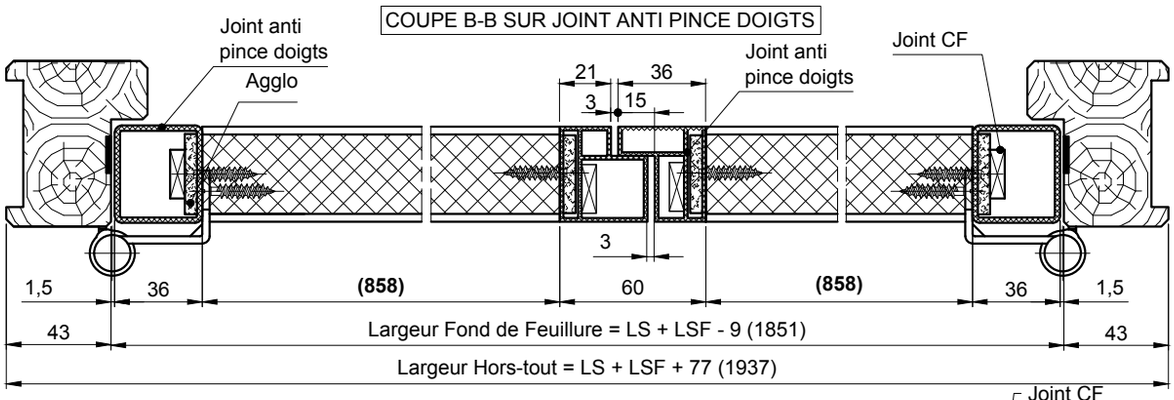

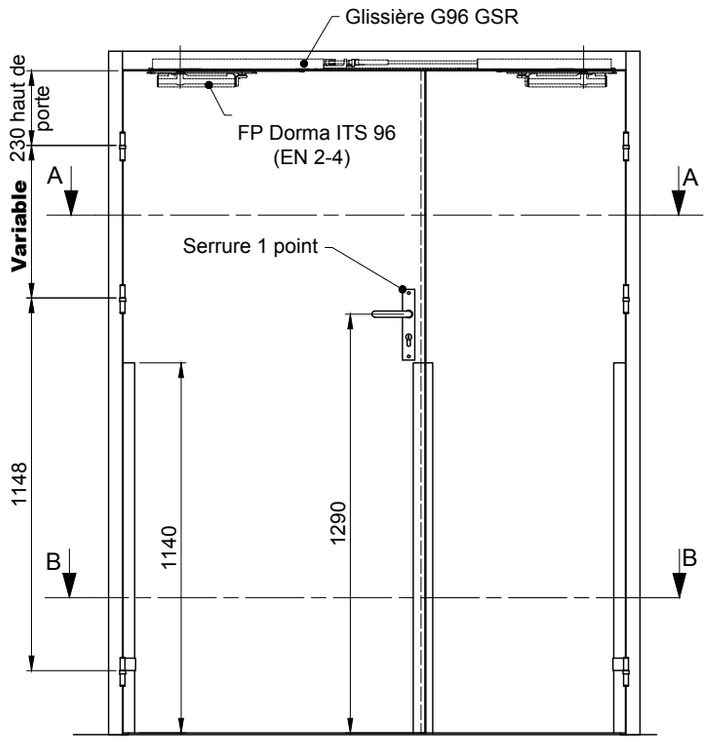

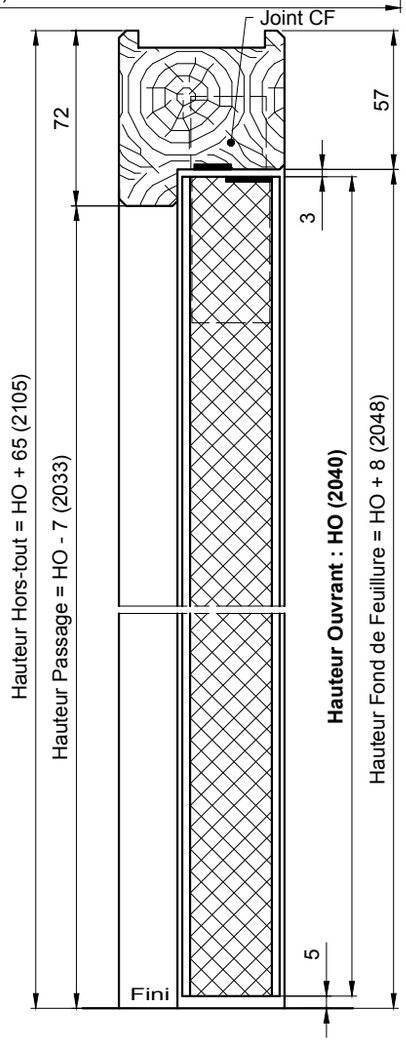

V-0