BLOCS-PORTES RESISTANT AU FEU EI30

2V EI30 - LINTEAU (APD MD) - SANS MONTANT SANS FILEUR

Référence Commerciale : 2V/DA LINTEAU
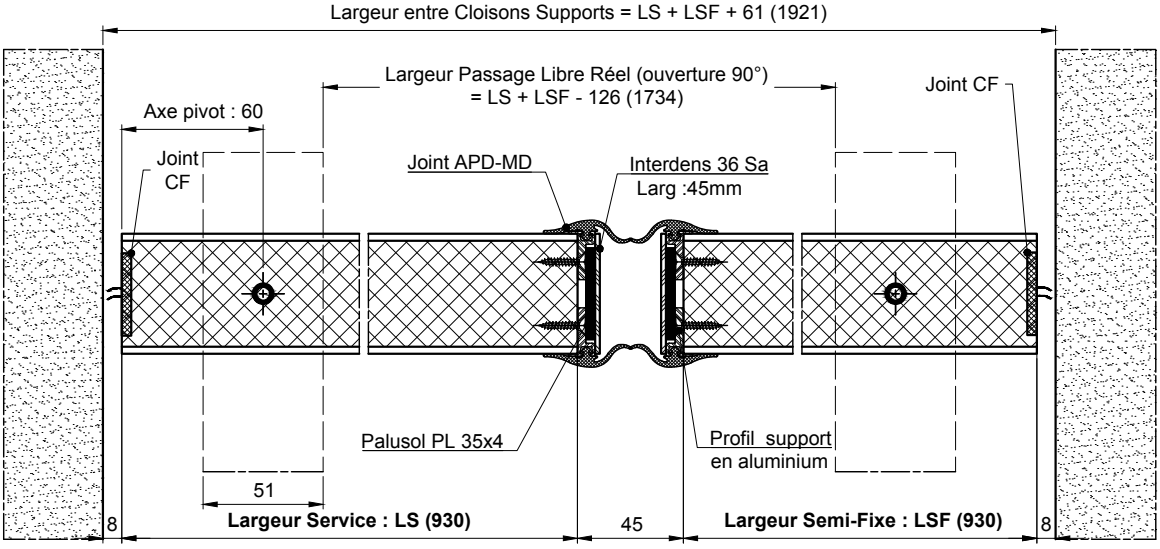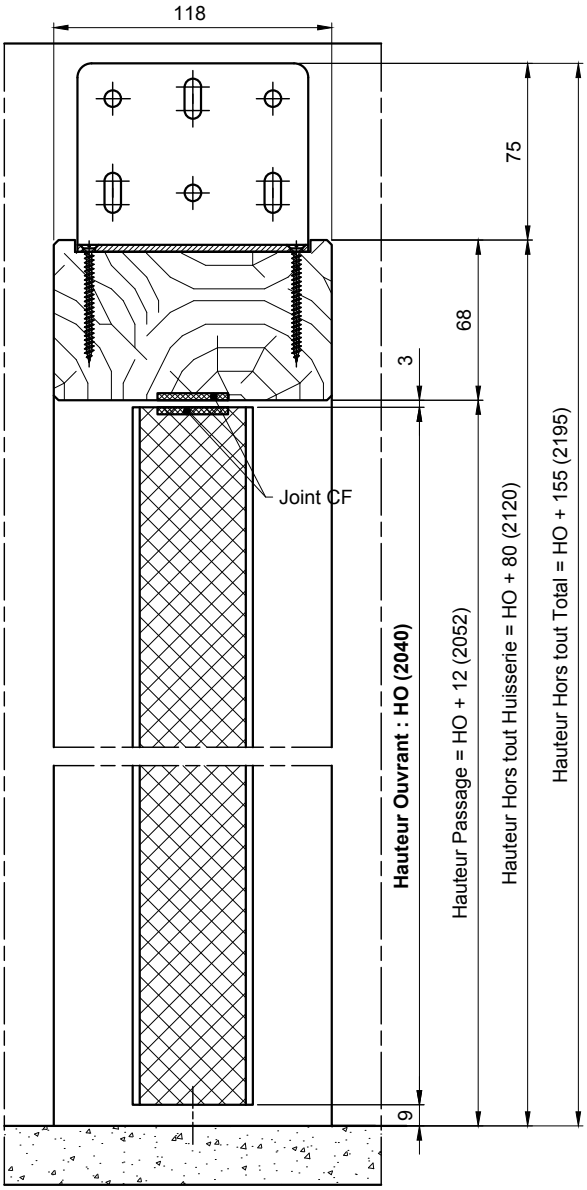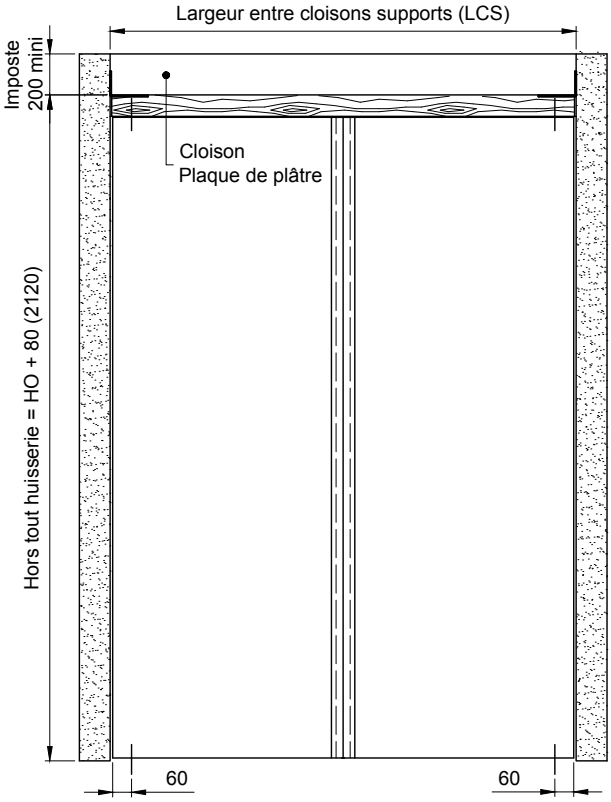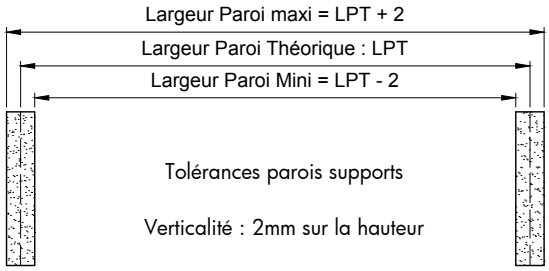
MBF-281