B.P. REHABILITATION

2V MPER41 - TIERCE - REHABILITATION

Référence Commerciale : MPER41

MME-321

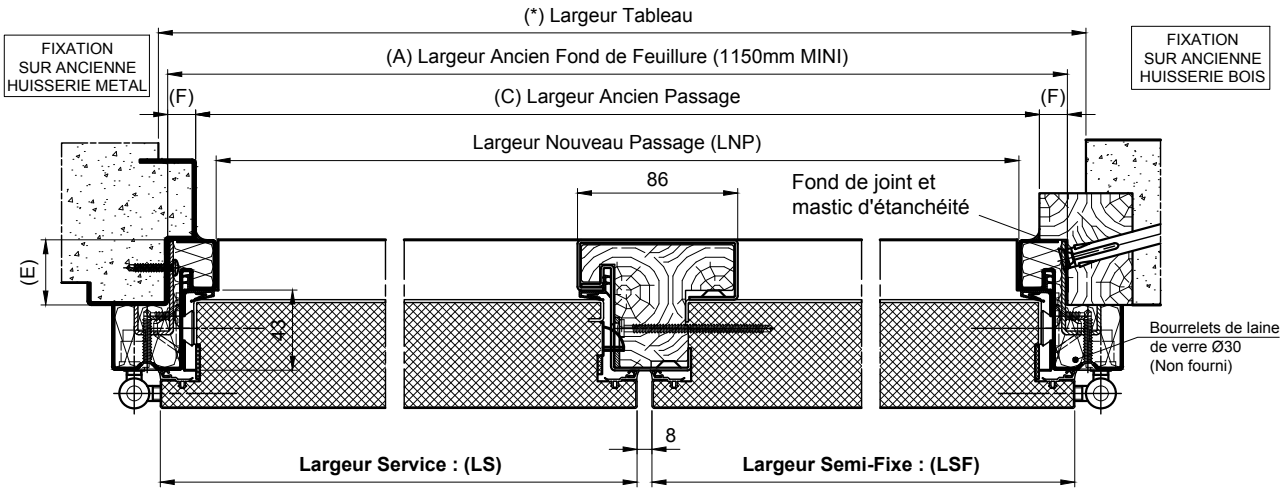

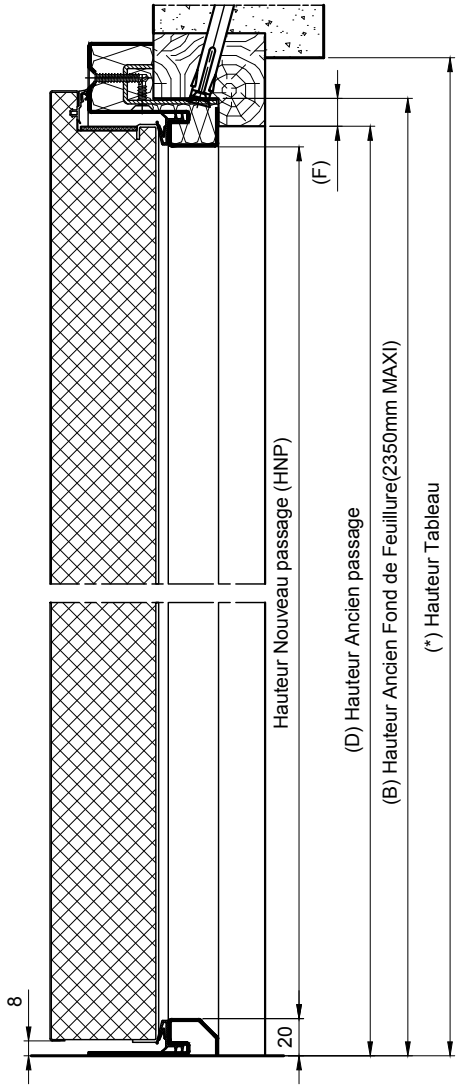

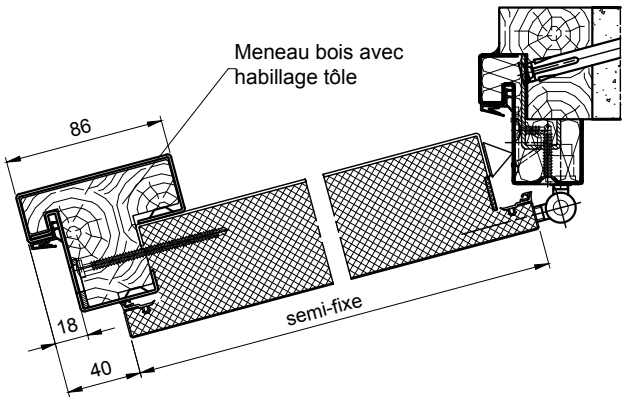

Haut Ouvrant	X
1977 à 1996	545
1997 à 2096	580
> 2097	615

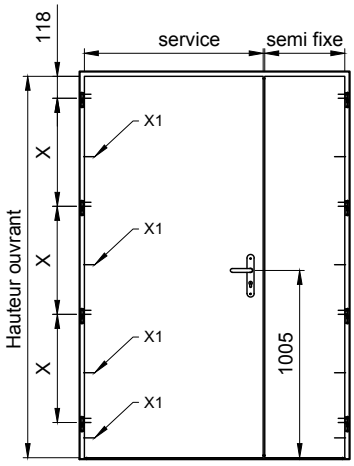

X1 = pion anti-dégondage associé à chaque fiche 3D

Pour toute étude : A-B-C-D-E-F-* = Cotes à nous communiquer impérativement sur notre relevé cotes (Fourni sur demande)

NOTA : Cotes ouvrant et nouveau Fond de Feuillure, en fonction des anciennes cotes de passage et de Fond de Feuillure.