Ferrage fiche double broche

B.P. METALLIQUES

MMO-023

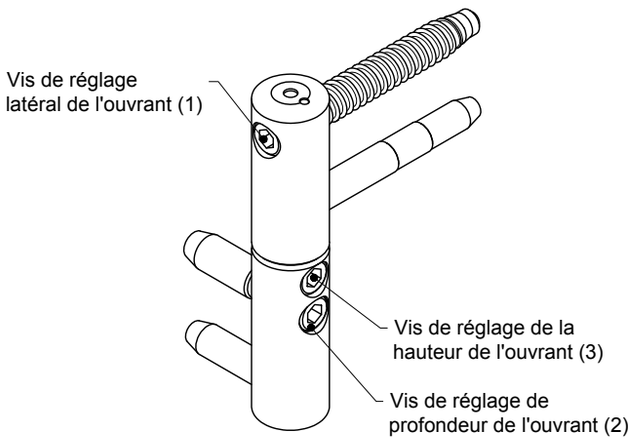

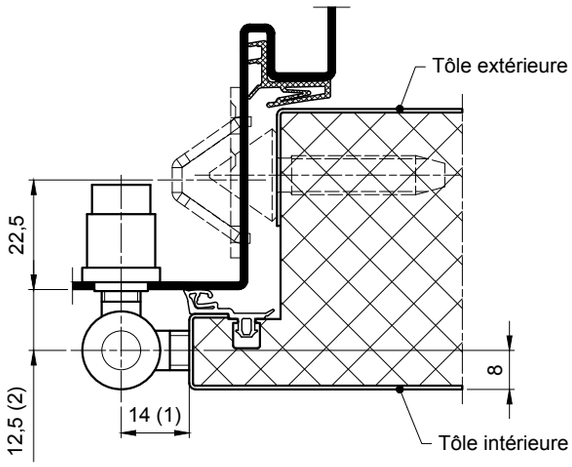
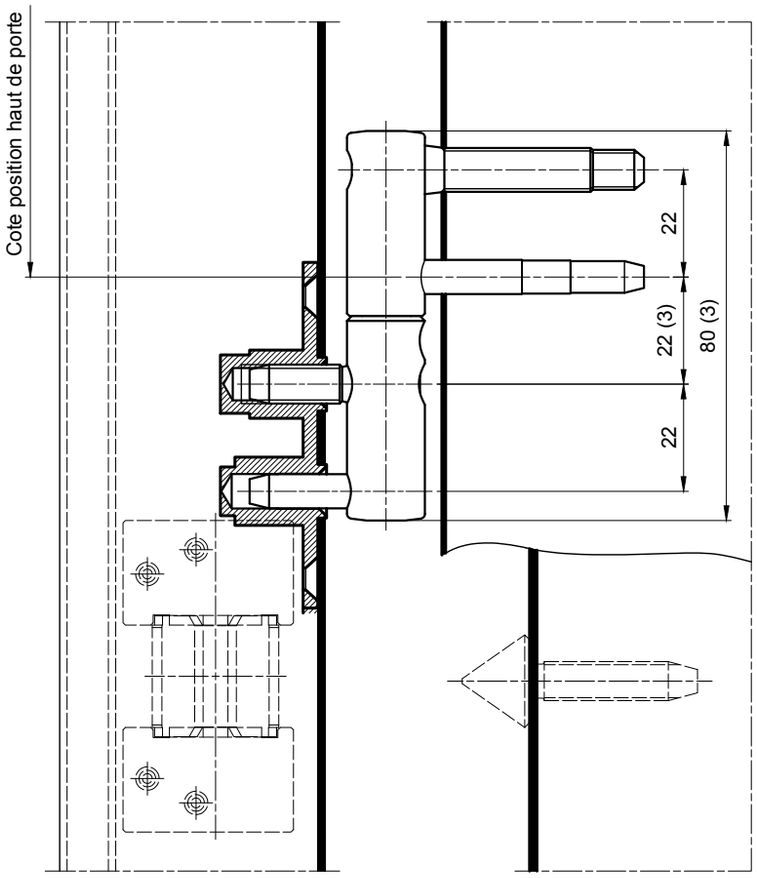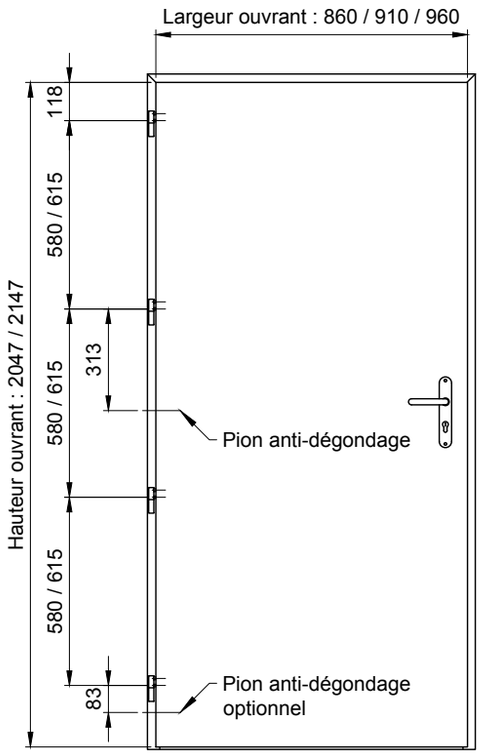
FICHE DOUBLE BROCHE