DETAILS ET OPTIONS

Blocs-Portes d'entrée de maison individuelle - Système ULYS®

Panneau habillage rapporté - Décors SYLVER

MMO-044

COUPE VERTICALE

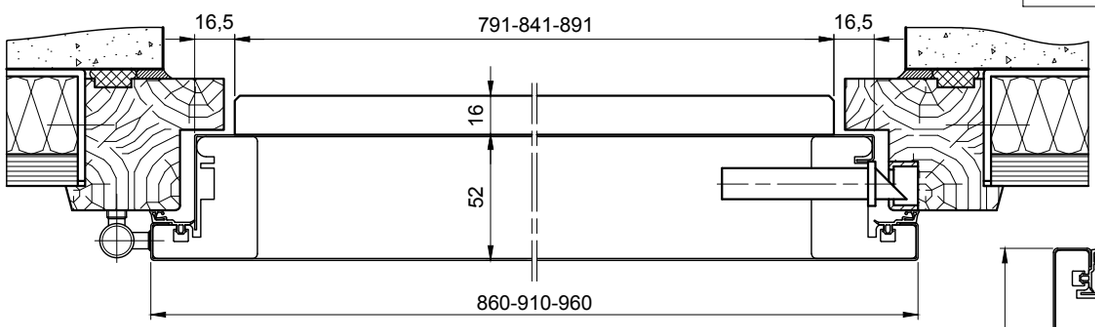

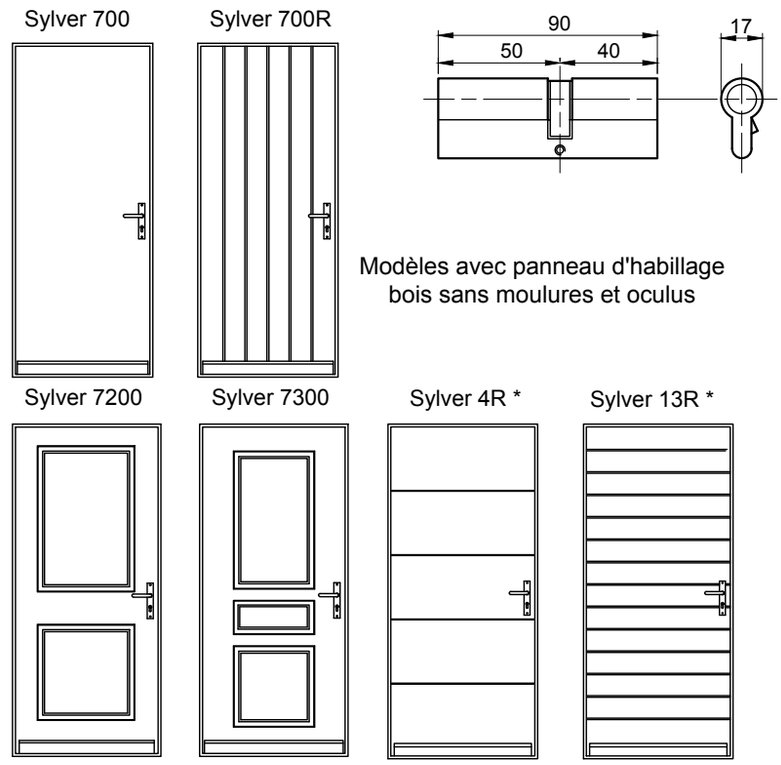

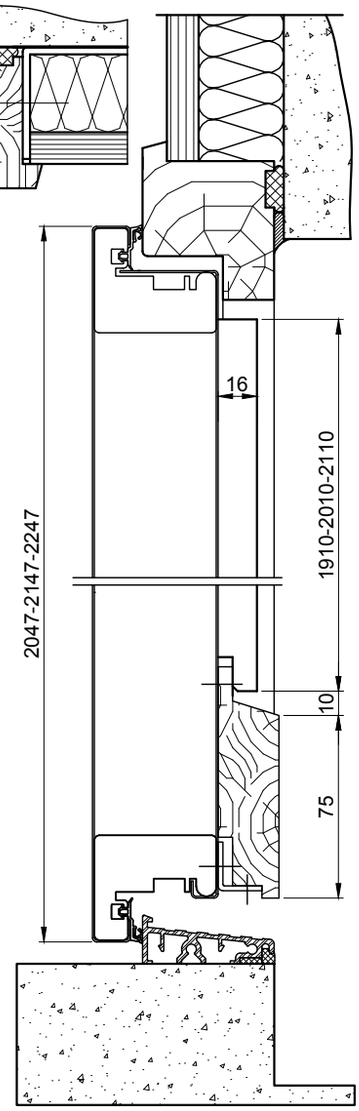
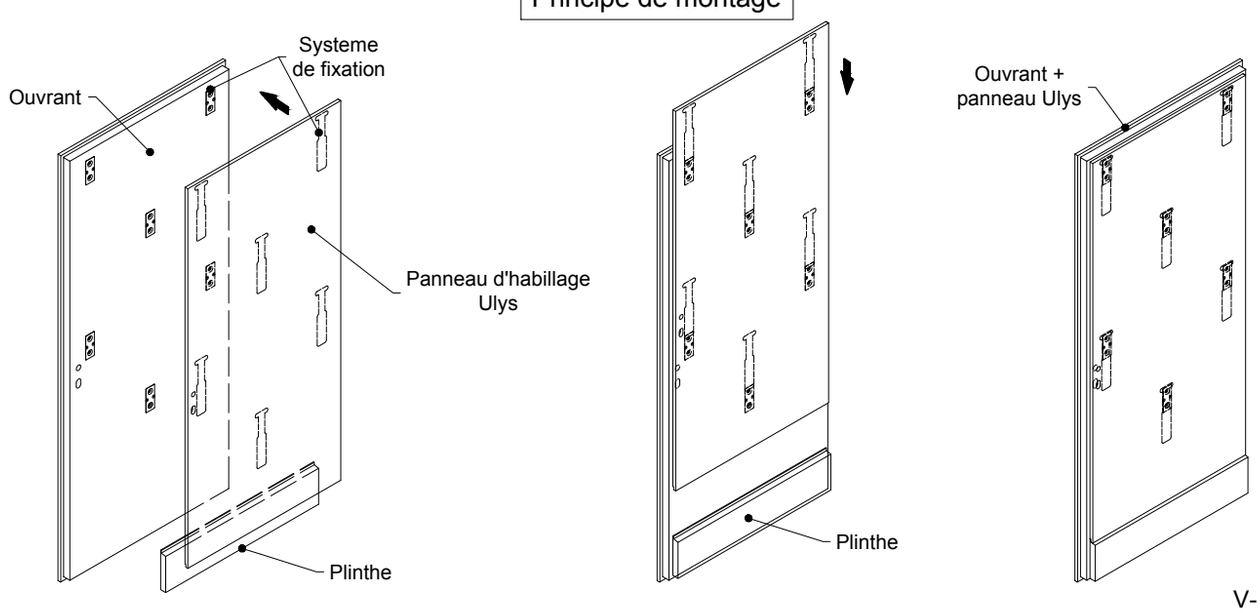
Principe de montage