B.P. COMMUNICATION INTERIEURE

ATHEN'ISO - REPRISE DE DOUBLAGE - HB

Référence Commerciale : ATHEN'ISO
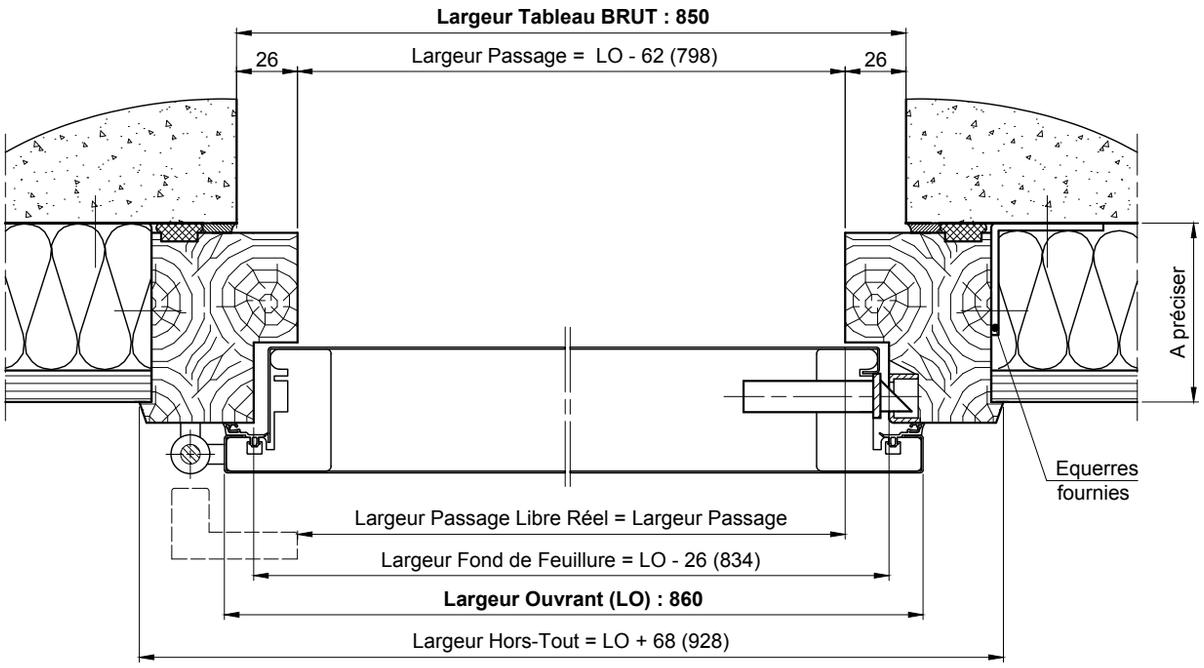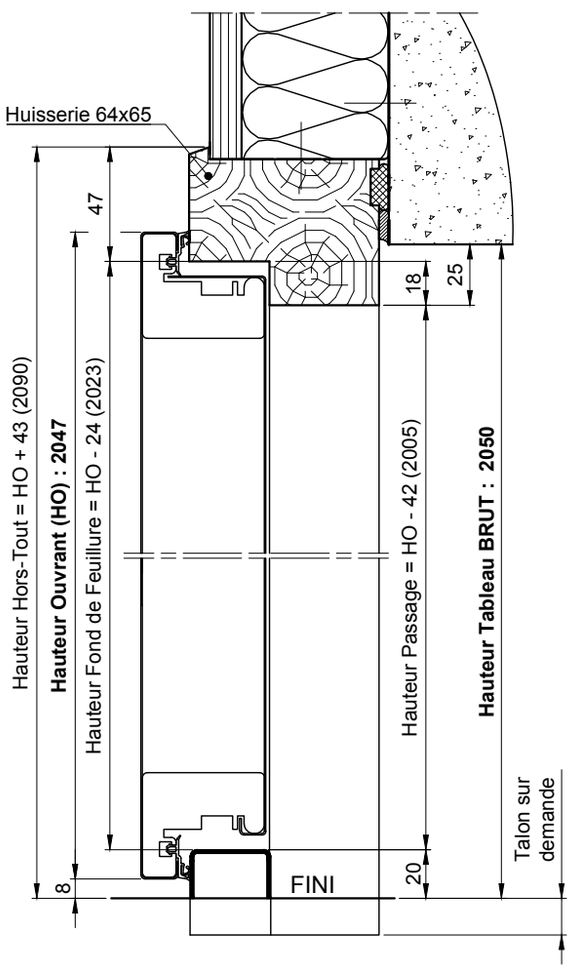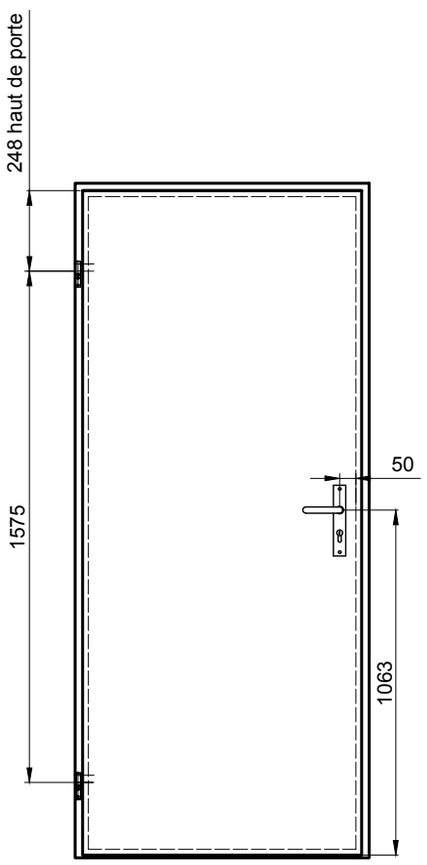
MMT-090