B.P. COMMUNICATION INTERIEURE

ATHEN'ISO - MONTAGE TUNNEL A SEC - HB

Référence Commerciale : ATHEN'ISO
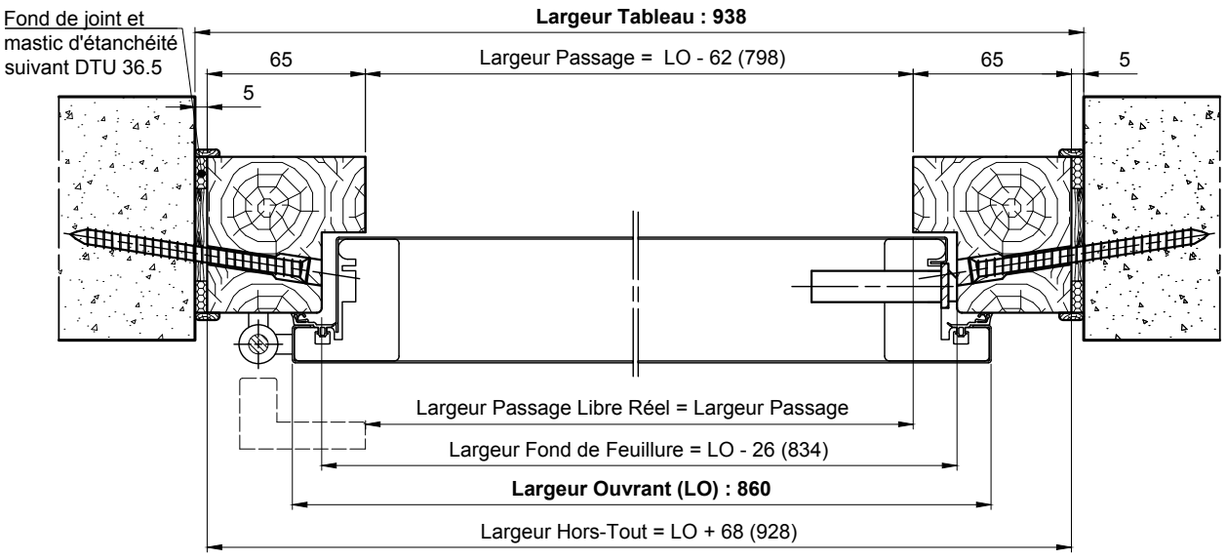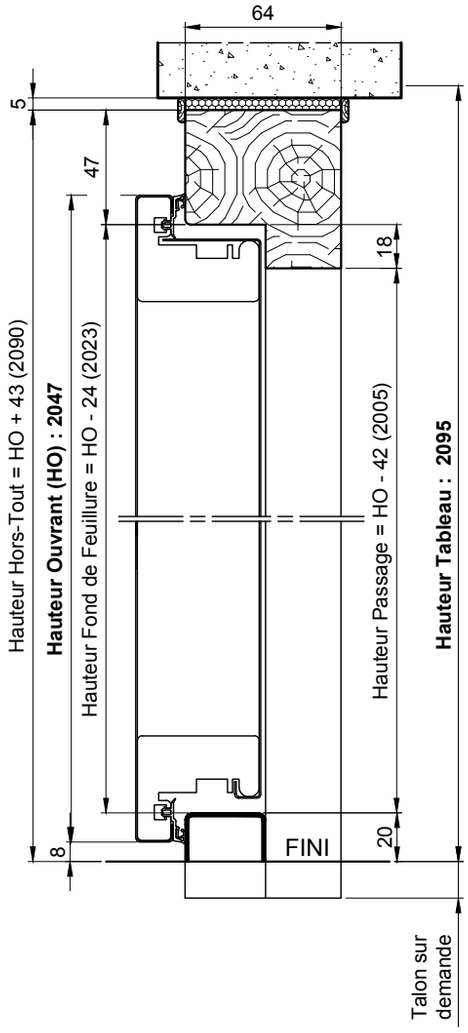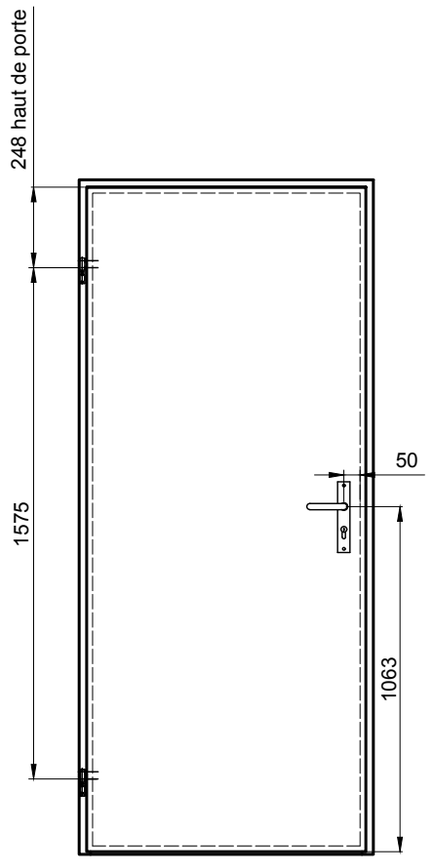
MMT-091