B.P. COMMUNICATION INTERIEURE

ATHEN'ISO - MONTAGE SCELLEMENT - HB

Référence Commerciale : ATHEN'ISO
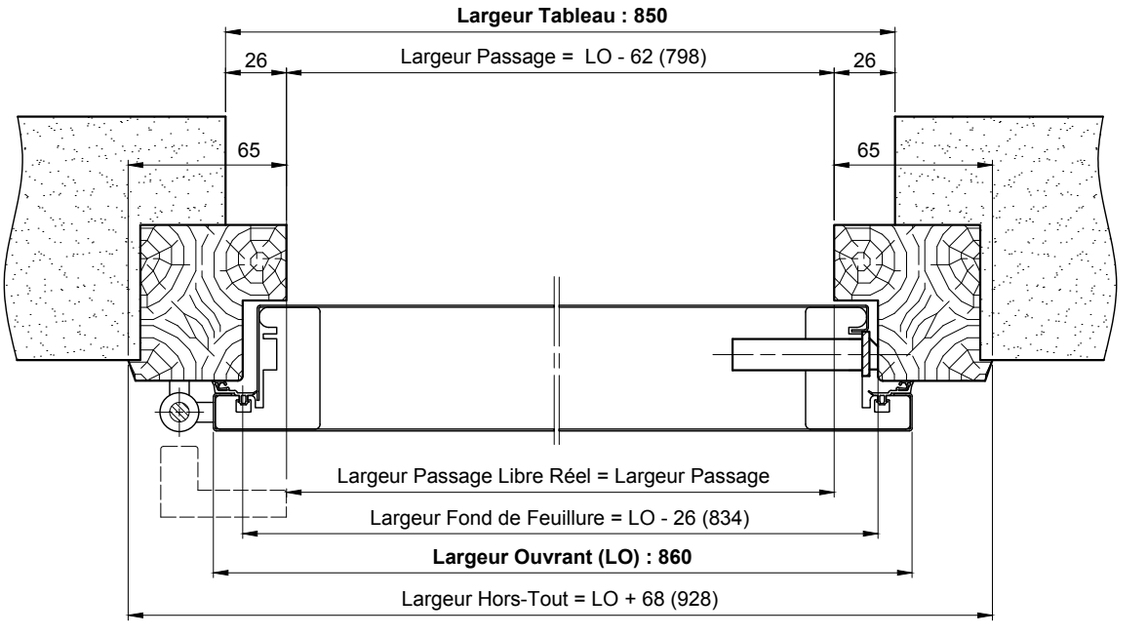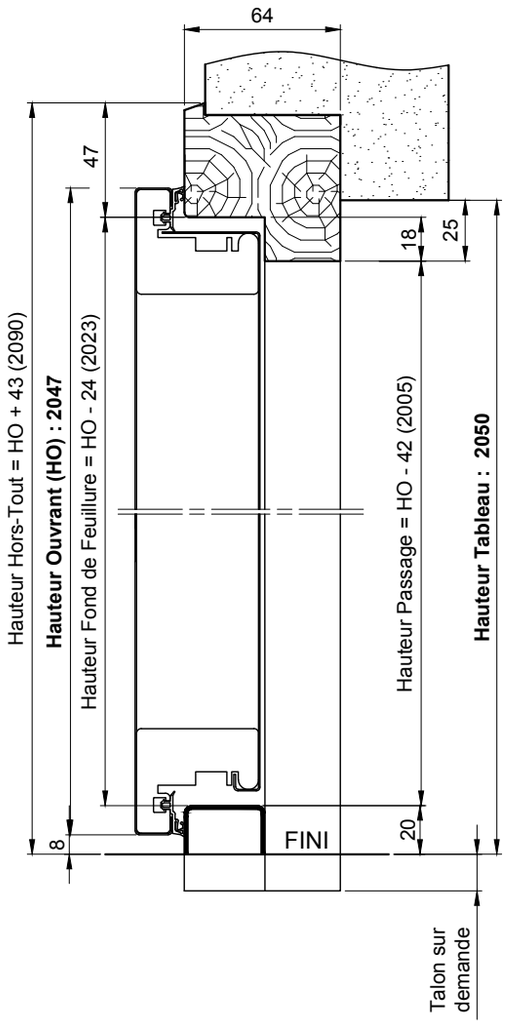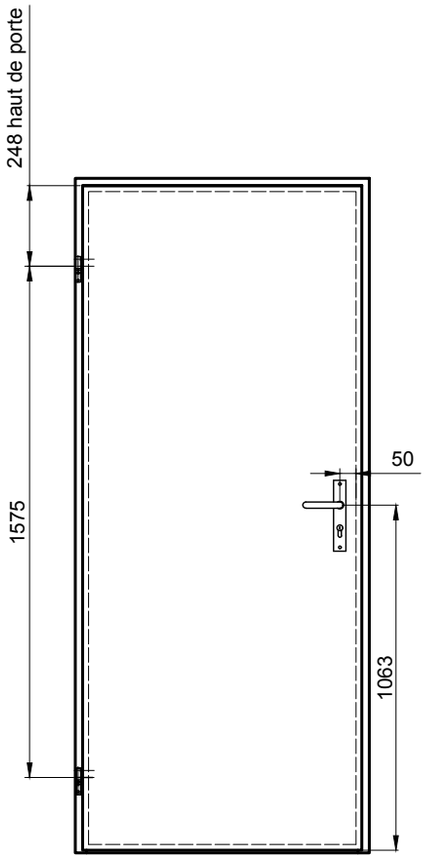
MMT-092