B.P. COMMUNICATION INTERIEURE

ATHEN'ISO ACOUSTIQUE - REPRISE DE DOUBLAGE - HB

Référence Commerciale : ATHEN'ISO ACOUSTIQUE
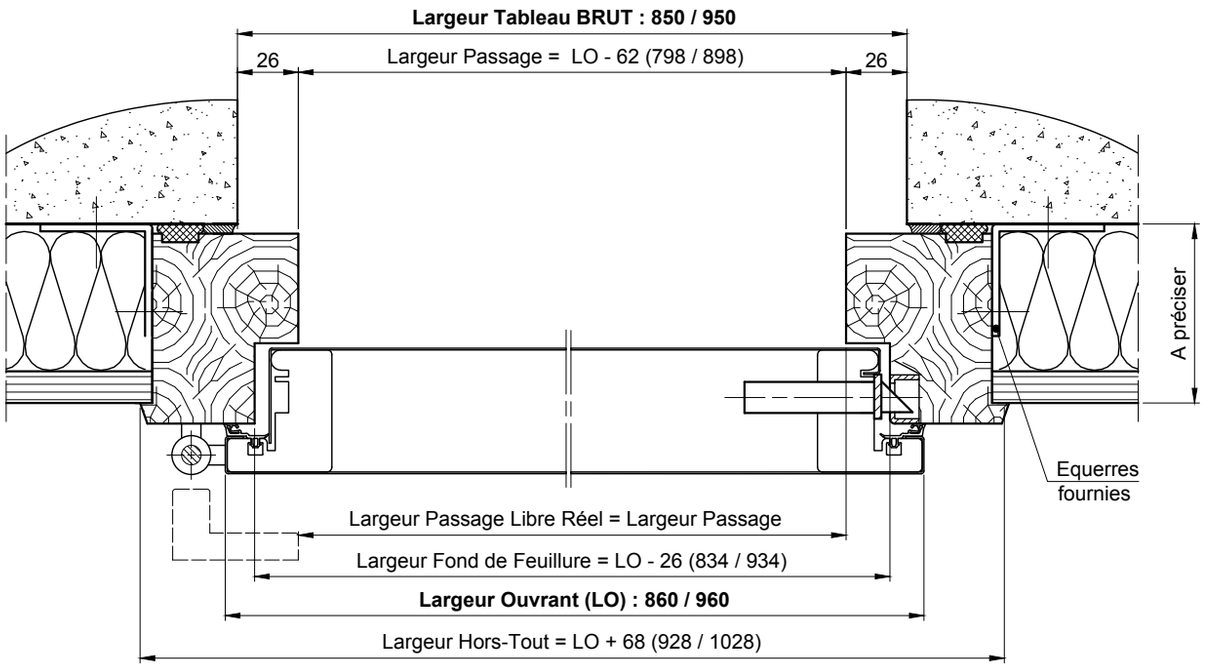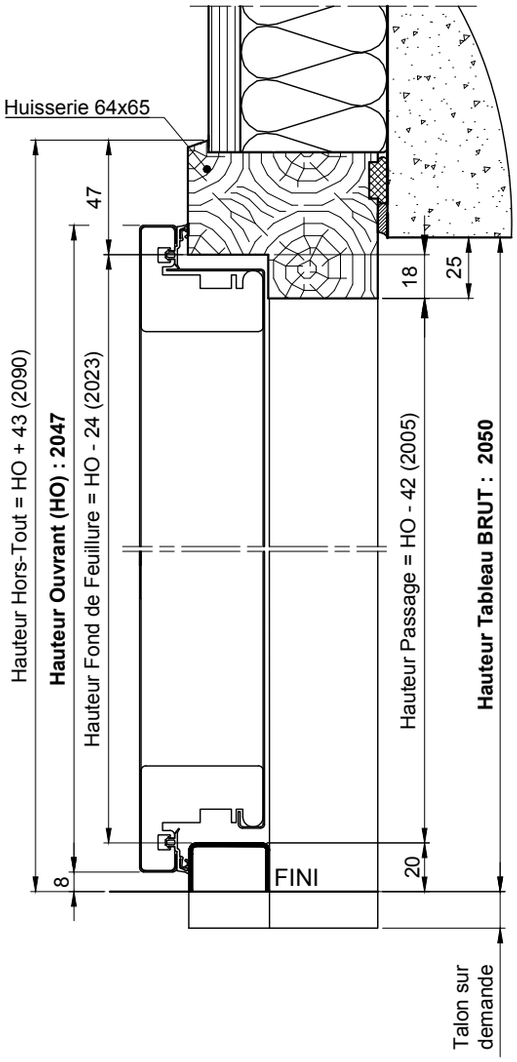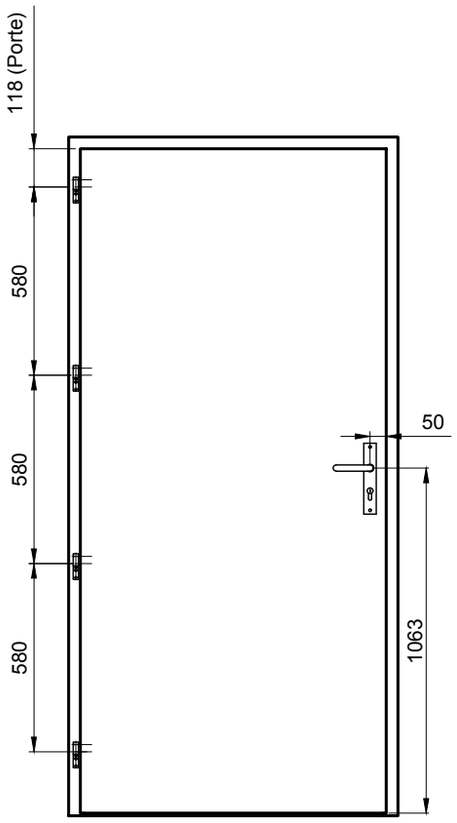
MMT-110