B.P. COMMUNICATION INTERIEURE

ATHEN'ISO ACOUSTIQUE - MONTAGE SCELLEMENT - HB

Référence Commerciale : ATHEN'ISO ACOUSTIQUE
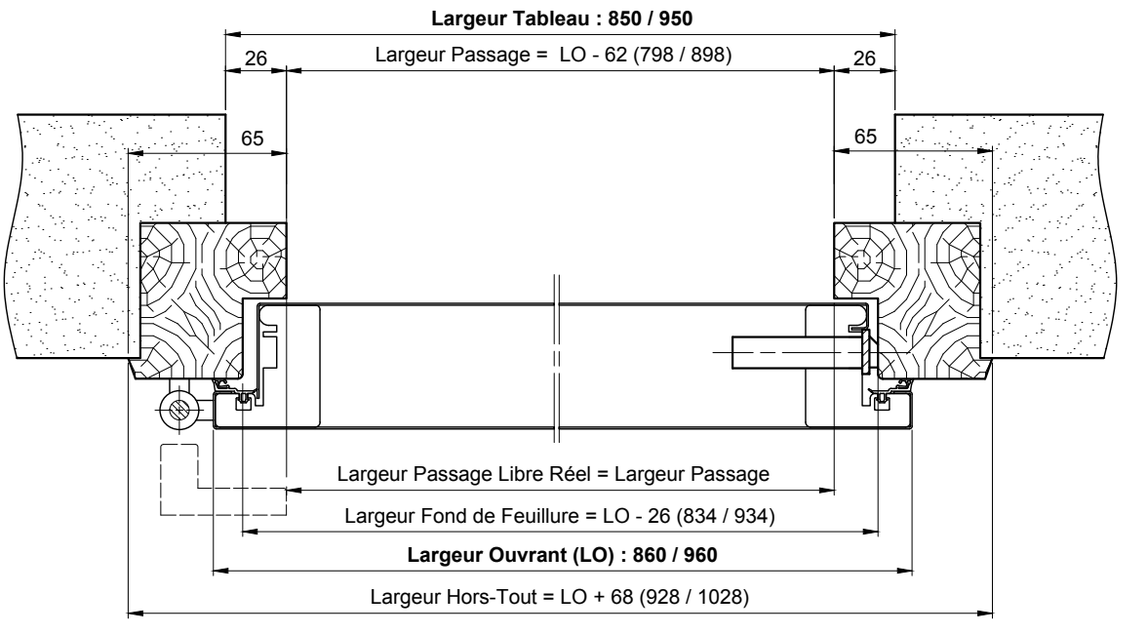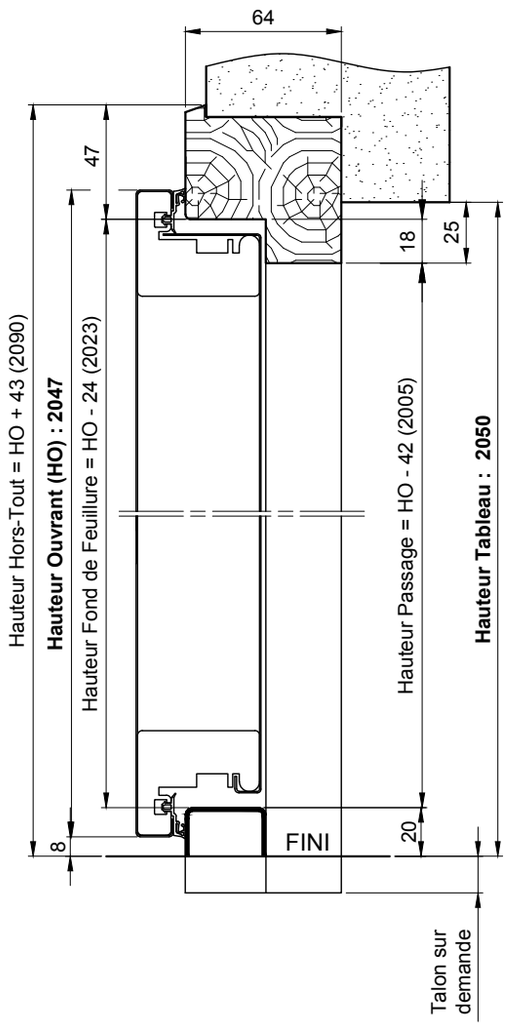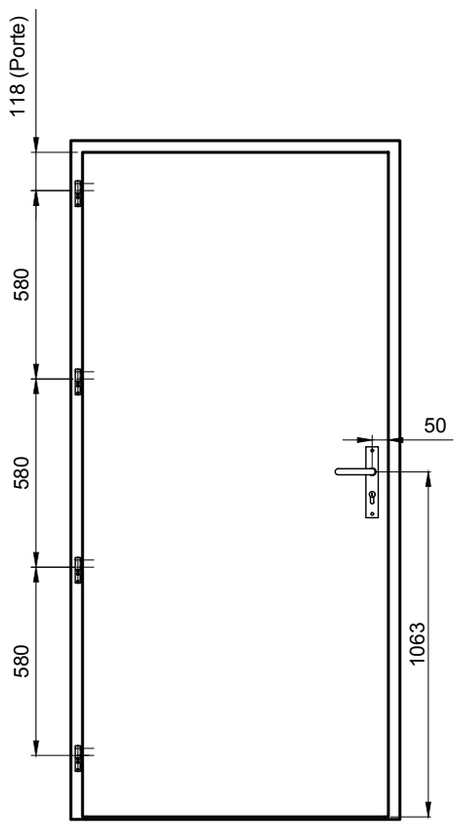
MMT-112