B.P. COMMUNICATION INTERIEURE

ATHEN'ISO ACOUSTIQUE - BATI TUNNEL A VISSER - HM

Référence Commerciale : ATHEN'ISO ACOUSTIQUE

MMT-161

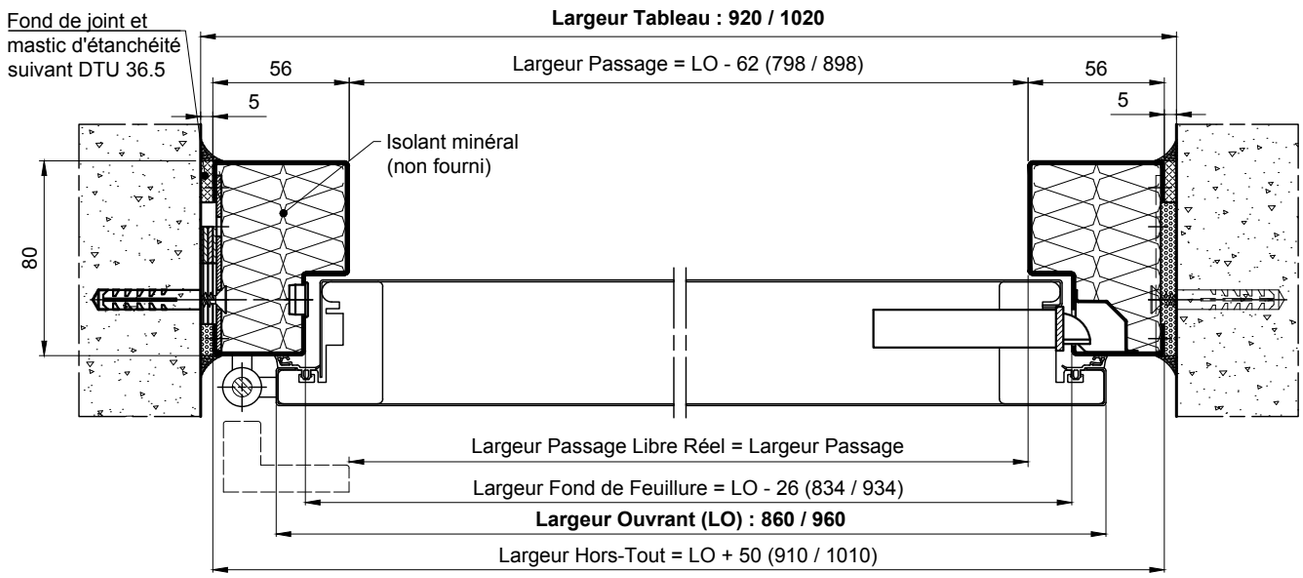

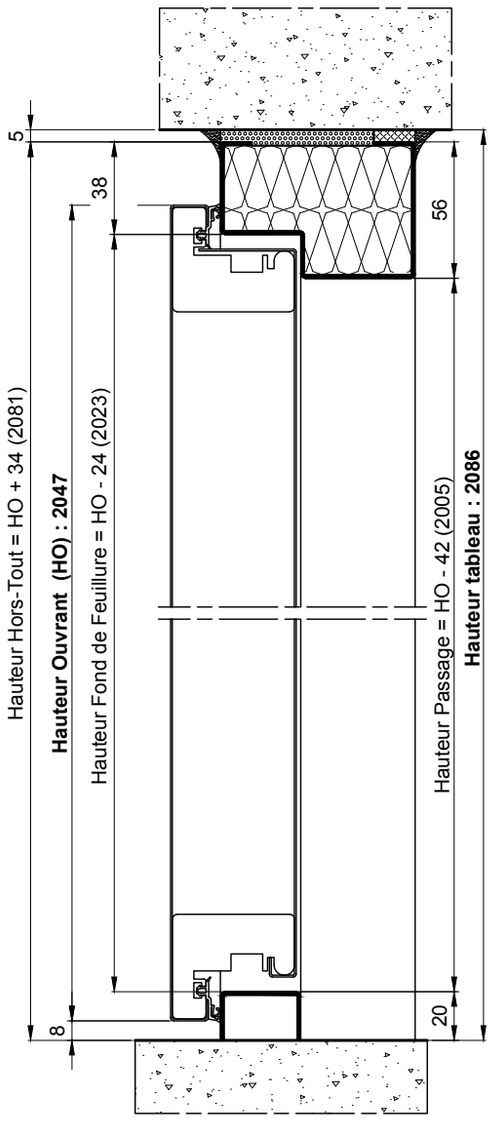

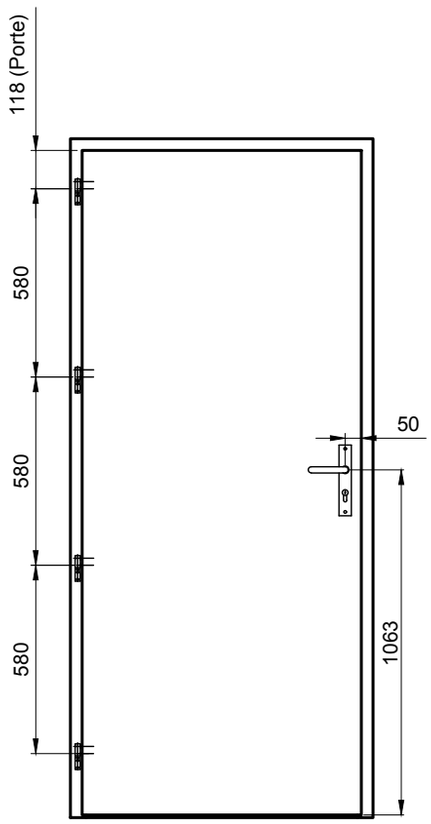

Nota: Pour le réglage des blocs-portes, se reporter aux préconisations de mise en oeuvre.