B.P.BATTANTS

2V EI60

Référence Commerciale : M602L

MTF-090

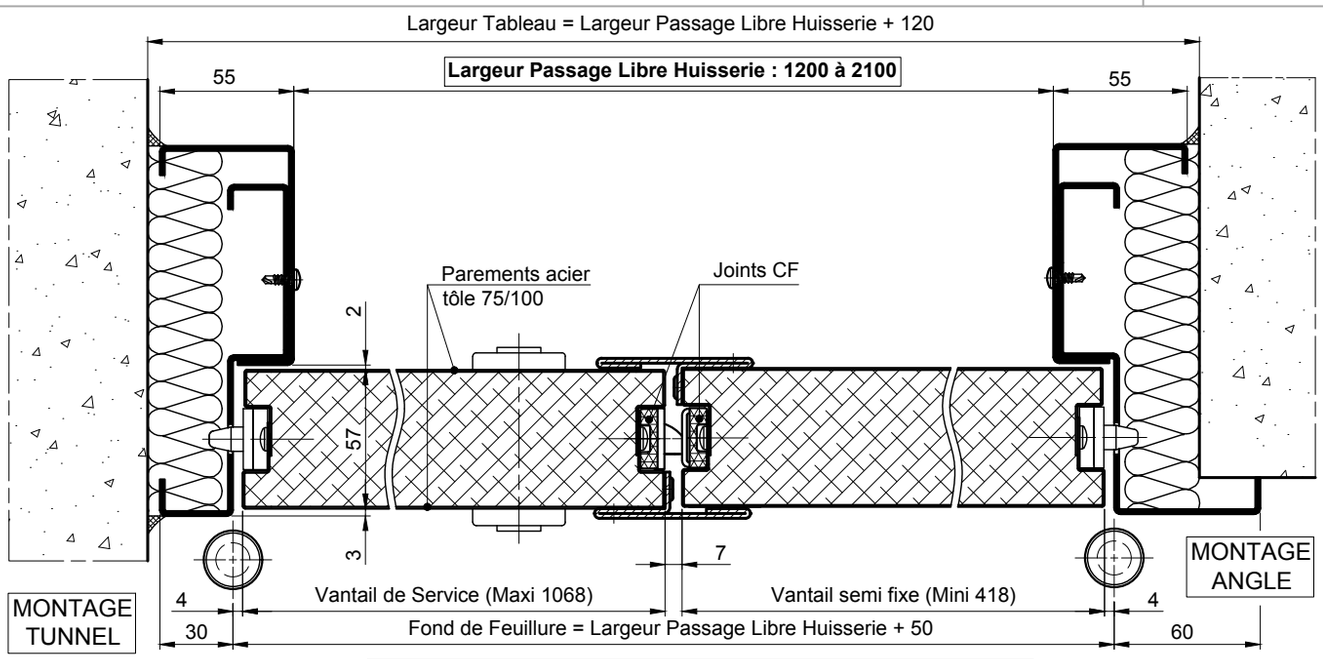

Largeur passage libre total réel à 90° = PL - 106
Largeur PL vantail de service à 90° = PL - Se.Fi - 65

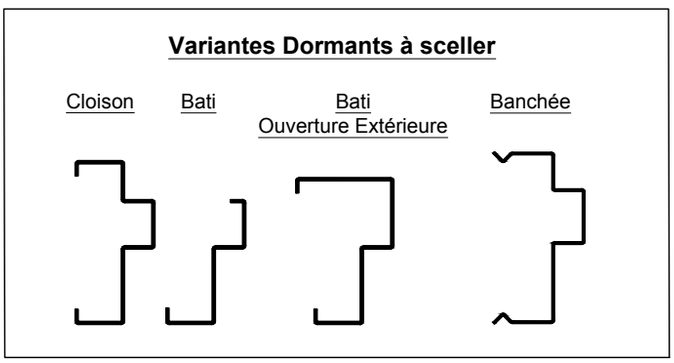

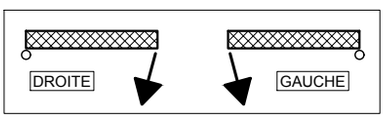

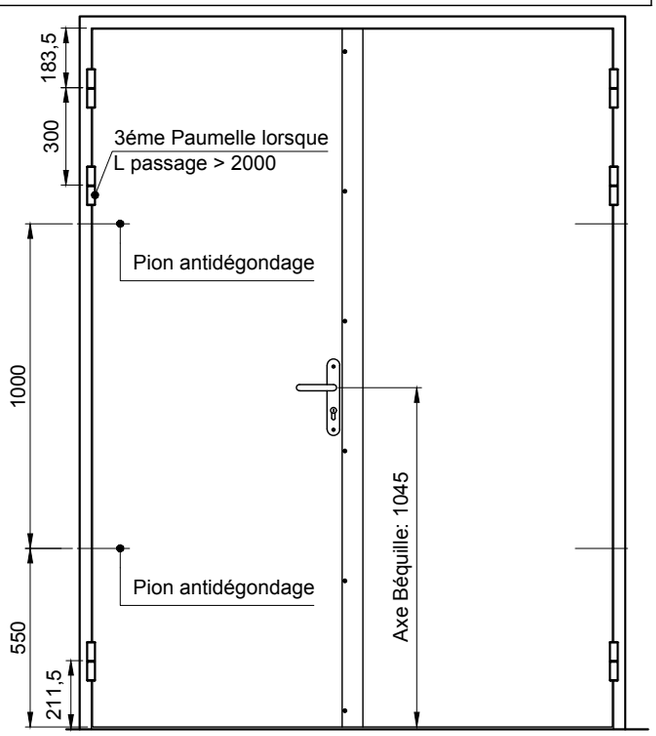
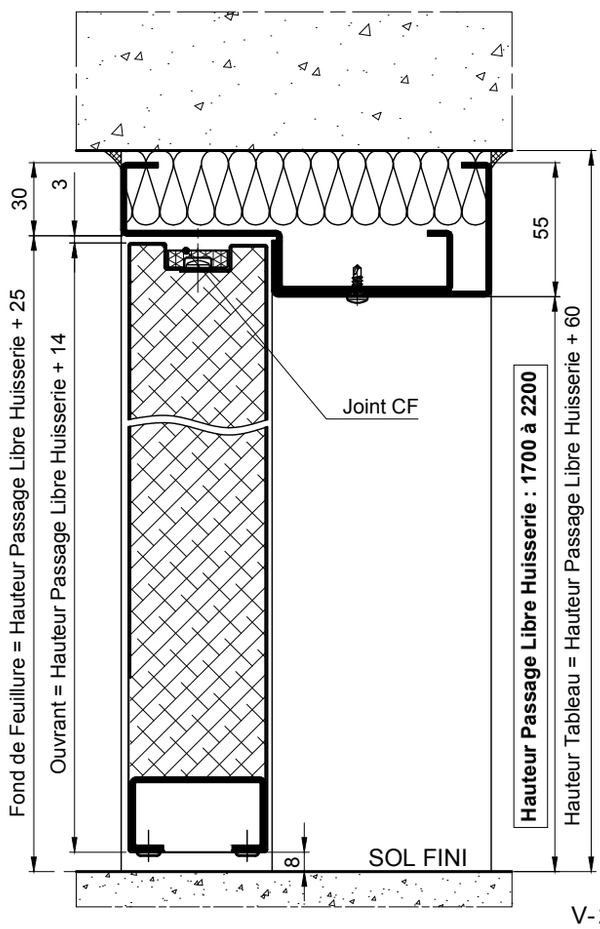
Validité du procès verbal avec vantaux égaux ou inégaux