BLOCS-PORTES RESISTANT AU FEU EW30

2V EW30 VITRE - ACOUSTIQUE 36dB

Référence Commerciale : 2V GV SA30
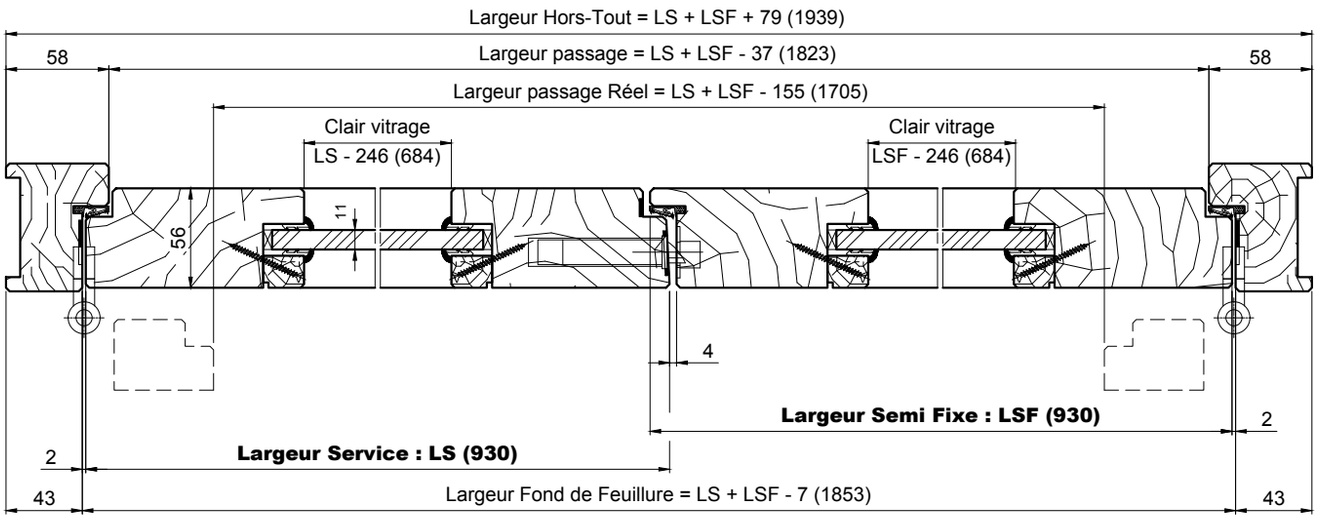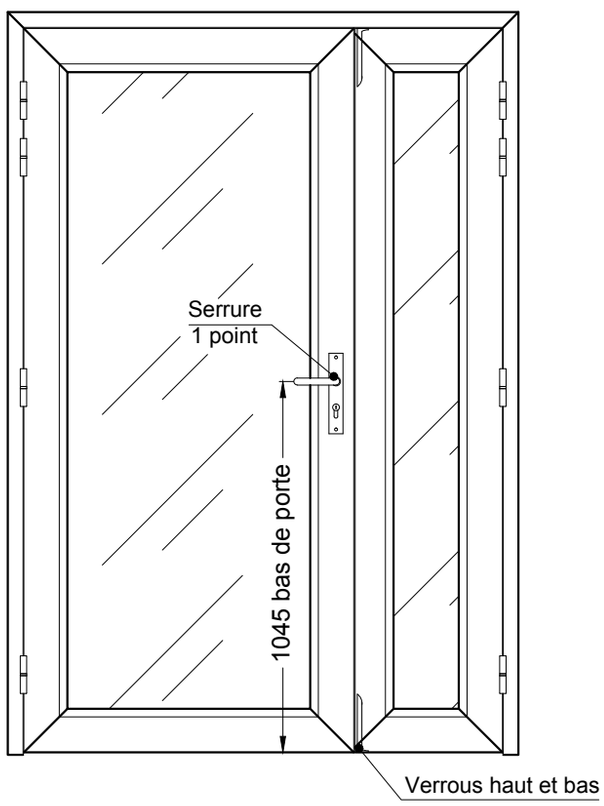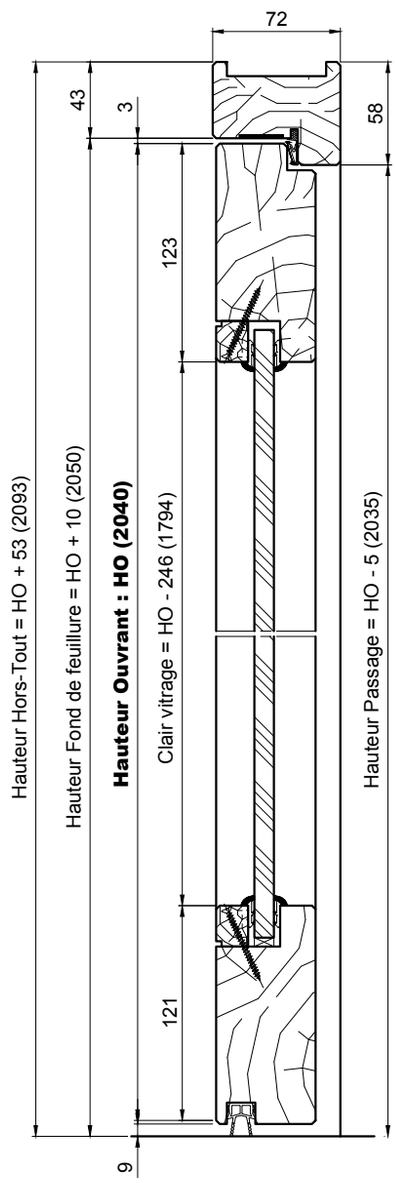
MVA-0004