# BLOCS-PORTES DAS EI30

## 2V EI30 DAS VITRE - BANDEAU DORMA - FEUILLURE

Référence Commerciale : 2V GV SA30 BANDEAU
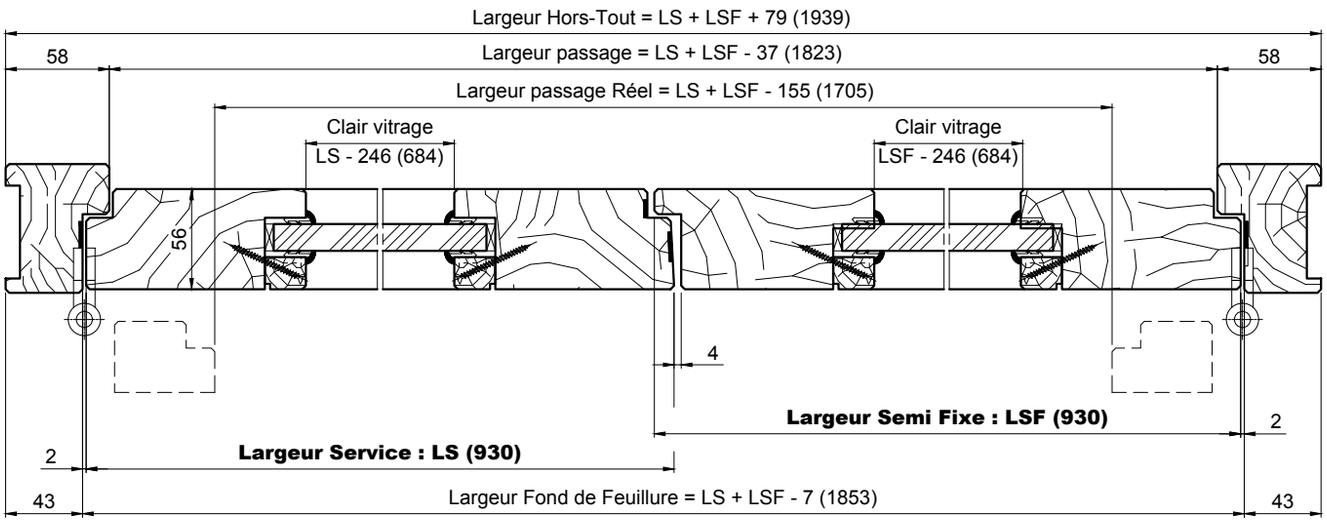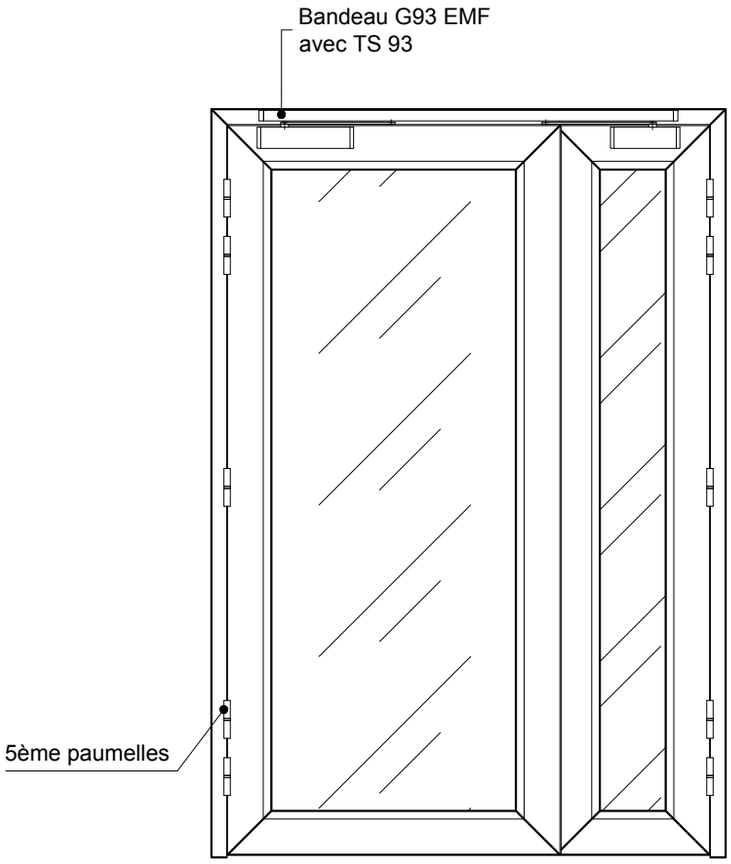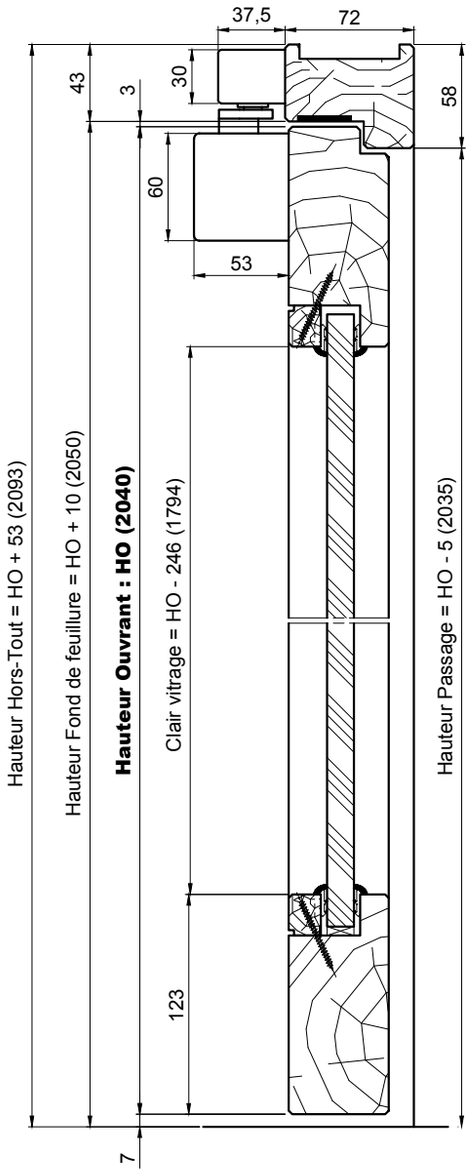
**MVD-0032**